Serie | 6, Vollintegrierter Geschirrspüler, 60 cm, XXL
SBV6ECX69E

A↑G D

Bessere Trocknungsergebnisse mit einer Intensivreinigungszone, der ExtraClean Zone im oberen Korb, für Ihr schwer zu reinigendes Geschirr.

- **EfficientDry:** verbesserte Trocknungsleistung durch automatische Türöffnung.
- **Max Flex Körbe:** flexible und komfortable Beladung Ihres Geschirrspülers, mit leicht laufenden Rollen.
- **Silence Pro:** extrem leise bei 39dB.
- **Home Connect:** Vernetzte Hausgeräte von Bosch für einen leichteren Alltag.
- **Extra Clean Zone:** extra gründliche Reinigung für stark verschmutztes Geschirr im Oberkorb.

Technische Daten

:	D
:	85
:	14
:	9,5
:	4:35
:	39
:	B
:	Eingebaut
:	0
:	865 x 598 x 550
:	865-925 x 600 x 550
:	1200
:	Ja - nur vorne
:	60
:	Horizontal und Vertikal
:	49,317
:	51,5
:	2400
:	10
:	220-240
:	50; 60
:	175
:	Schuko-/Gardy.m.Erdung
:	165
:	190
:	4242005187324
:	Vollintegrierbar

4 242005 187324

Sonderzubehör

SGZ0IC00 : Kleinteile-Halter für Oberkorb
SGZ1010 : Schlauchverlängerung Zu- und Ablauf
SMZ1051EU : Netzkabel mit EU-Stecker 5m
SMZ5003 : Klappscharnier für hohe Korpusmaße
SMZ5015 : Verblendungs-u.Befestigungssatz 86,5 cm
SMZ5045 : Verblendungssatz Hocheinbau 86,5cm Höhe
SMZ5100 : Vario-Besteckkorb
SMZ5300 : Stielglas Korb

Serie | 6, Vollintegrierter Geschirrspüler, 60 cm, XXL
SBV6ECX69E

Bessere Trocknungsergebnisse mit einer Intensivreinigungszone, der ExtraClean Zone im oberen Korb, für Ihr schwer zu reinigendes Geschirr.

Leistung und Verbrauch

- Geräusch im Silence-Programm: 37 dB(A) re 1 pW

Programme und Optionen

- Anzahl Programme: 8 Programme: Eco 50 °C, Auto 45-65 °C, Intensiv 70 °C, 1h, Schnell, Glas 40 °C, Silence 50 °C, Favorit
- Vorspülen
- 4 Sonderfunktionen: Fernstart, EfficientDry (Trocknungsassistent), IntensivZone, SpeedPerfect+
- Maschinenpflege-Programm
- Silence on demand (per App)

Spültechnologie und Sensorik

- EfficientDry (Eco Trocknung) mit Wärmetauscher
- Aqua- und Beladungssensor
- DosierAssistent
- EcoSilence Drive
- Reiniger-Automatik
- Innenbehälter/ Boden: Edelstahl/Edelstahl

Korbsystem

- MaxFlex Korbsystem mit farbigen Touchpoints
- ExtraClean Zone
- VarioSchublade
- Höhenverstellbarer Oberkorb mit Rackmatic (3-stufig)
- Leichtlaufrollen im Oberkorb
- Komfortrollen im Unterkorb und der 3. Beladungsebene
- farbige Anti-Rutsch-Beschichtung im Oberkorb
- Korbstopper (Rack Stopper) gegen ein Überrollen des Unterkorbes
- Umklappbare Stachelreihen im Oberkorb (2x)
- Umklappbare Stachelreihen im Unterkorb (6x)
- Tassenablage im Oberkorb (2-teilig)
- Tassenablage im Unterkorb (2-teilig)

Anzeige und Bedienung

- Home Connect-fähig über WLAN
- PiezoTouchControl (metallic)
- Bedienung von oben
- Klartext-Beschriftung (englisch)
- TimeLight
- Elektronische Restzeit-Anzeige in Minuten
- Startzeitvorwahl: 1-24 Stunden

Technische Informationen und Zubehör

- AquaStop: eine Bosch Garantie bei Wasserschäden – ein Geräteleben lang*
- Glasschutz-Technik
- Salzeinfüllhilfe (Trichter)
- Inkl. Dampfschutz-Blech
- Gerätemaße (H x B x T): 86.5 cm x 59.8 cm x 55.0 cm

** Garantiebedingungen finden Sie unter https://www.bosch-home.com/de/*

Serie | 6, Vollintegrierter Geschirrspüler, 60 cm, XXL
SBV6ECX69E

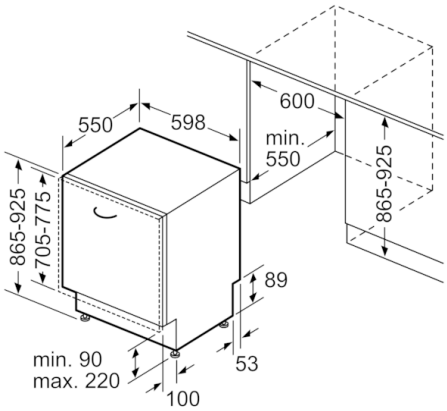

Maße in mm