6 , , 12/8 kg, 1400 rpm
WSD274A0TC



AutoDry

Home Connect

B O S C H i - D O S 2 . 0
9 9 . 9 % 4 5

- **4 5** :
- **i-DOS** :
- **AutoDry**
- **Home Connect**:
- **EcoSilence™** :

kg:	8.0 kg
kg:	12.0 kg
/ :	
:	
:	
:	201 cm
H x W x D :	950x650x631 mm
:	98.3 kg
:	80 l
:	2000 W
:	10 A
:	220 V
:	60 Hz

4 242005 399727

[1] in programme Eco 40-60

[2] 40-60

6 , , 12/8 kg, 1400 rpm
WSD274A0TC

B O S C H i - D O S 2 . 0
9 9 . 9 % 4 5

- WSD274A0TC
- XXL (SuperSize)
- : 12 kg : 8

- 4 5
- Home Connect A P P 1 2 0 / / /

- i - D O S :
- AntiStain: 3 H o m e Connect APP 1 3
- H o m e C o n n e c t
- 2 4 : 2 4
- : 0 1400 rpm

- :
-
- LED
-
-
-
-
- VarioSoft™
- AntiVibration
- B L D C 1 0

- / : 220 V / 60 Hz
- : 2000 W
- : ( )
- : 80 L

-
- Dimensions (x): 95.0 cm x 65.0 cm
- : 63.1 cm
- : 66.2
- : 119.9
-

6， ，　　12/8 kg,　1400 rpm
WSD274A0TC

尺寸以公釐計

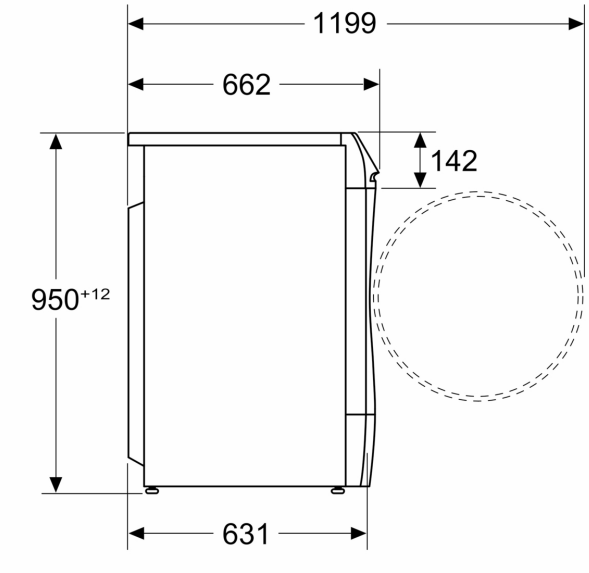

尺寸以公釐計

