2 , , 60 cm, SMI2ITW00X

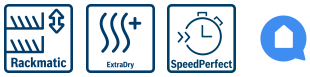

SGZ0BI02	8 1
SGZ1010	Hose extension for supply and drainage
SMZ2014	
SMZ5000	
SMZ5002	
SMZ5003	

- **Rackmatic3** :
- :
-
- **HomeConnect**

: 12
: ..... 10.2 l
Water consumption: ..... 10.2 l
9 5 C : ..... 207 kWh
9 5 C : ..... 2244 l
/ : .....
: .....
: .....
: ..... 0 mm
: ..... 815 mm
: ..... -
: ..... 60 mm
: .....
: ..... 30.7 kg
: ..... 32.9 kg
: ..... 1100 W
: ..... 15 A
: ..... 110 V
: ..... 60 Hz
: ..... 175.0 cm
: 110V
: ..... 150 cm
: ..... 190 cm
: .....
: .....
: .....
: ..... mid
: ..... Rackmatic 3-stage
- : ..... mid
: .....
: ... SGZ0BI02, SGZ1010, SMZ2014, SMZ5000, SMZ5002, SMZ5003
: .....
: 12
/ : .....
: .....
(x x): ..... 815 x 598 x 573 mm
: ..... 870 x 640 x 670 mm

4 242005 231492

2 , , 60 cm, SMI2ITW00X

- SMI2ITW00X
-
- 60cm

-
- B L D C
- S

- L E D
- : 24h
- : /Polinox
-
-
-

/

- : 70°C , 65°C , 50°C , 40°C , 45°C
- : HomeConnect , ,

- : 3
- : 4
- : 4
- 2

- 50 : 10.2L

- 12
- 1 1 0 V
- 59.8 ( ) x 57.3 ( ) x 81.5 ( )
- : 5 2 dB
- : ,
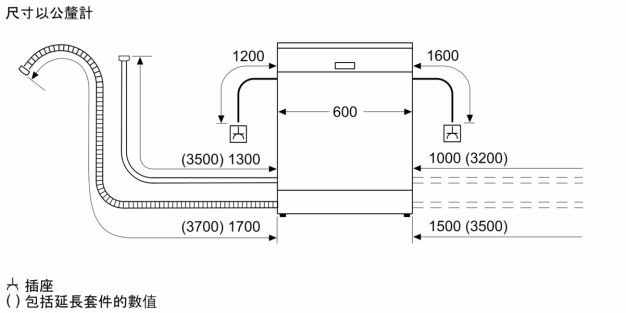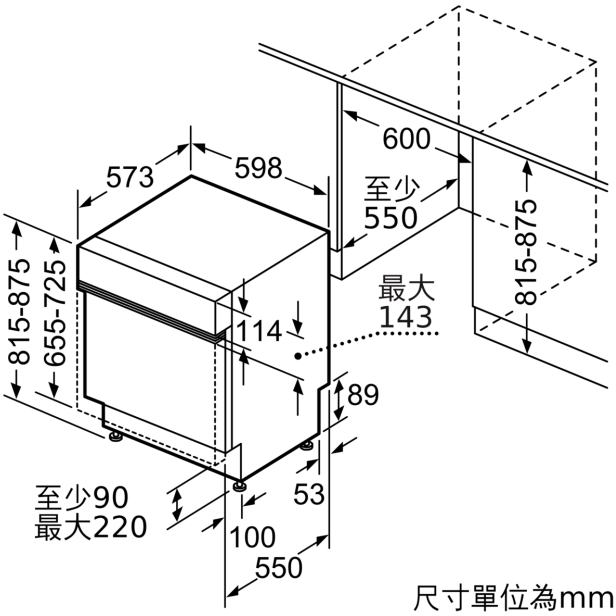
2， ， 60 cm,
SMI2ITW00X