Serie 4, Buhar Destekli Ankastre Fırın, 60 x 60 cm, Beyaz HUA717BV0T

Buhar destekli pişirme özellikli ankastre fırın: Hotair Steam modu ile her seferinde tam kıvamında pişen lezzetler!

- **Ultra geniş hacim ve sınırsız lezzet bir arada**
- **Tek seferde birden fazla yemek, mükemmel sonuçlar.**
- **Önceden ayarlanmış 10 otomatik program sayesinde her seferinde mükemmel sonuçlar.**
- **Buharla pişen hamur işleri daha kabarık, yemekler ise dışı çıtır, içi sulu ve lezzetli olur.**
- **Hotair Steam**: Isı ve nemi fırın içinde eşit şekilde dağıtarak dışı çıtır, içi yumuşak ve lezzetli yemekler yapmanıza yardımcı olur.

Teknik bilgiler

Ürün Tipi: ..... Ankastre
Temizlik sistemi: .....Hidrolitik
Kurulum için gerekli yuva ölçüleri: .....585-595 x 560-568 x 550 mm
Ürün Ölçüleri (Yükseklik x Genişlik x Derinlik): .....595x594x548 mm
Ambalajlı Ürün Boyutları: ..... 670x665x685 mm
panelin malzemesi: .....cam
kapı malzemesi: .....cam
Net Ağırlık: ..... 31.8 kg
fırın içi hacmi, fırın içi 1: .....76 litre
Pişirme metodu: .....Büyük alanlı ızgara, HotAir hassas , Sıcak hava, Konvansiyonel ısıtma, Pizza / Börek fonksiyonu, Alttan ısıtma, Sıcak hava dolaşımlı ızgara
Elektrik Kablosu Uzunluğu: .....120 cm
EAN numarası: 4242005494996
Number of cavities (2010/30/EC): 1
Enerji sınıfı[1]: .....A
Energy consumption per cycle conventional (2010/30/EC): .....0.98 kWh/çevrim
Energy consumption per cycle forced air convection (2010/30/EC): .....0.83 kWh/çevrim
Energy efficiency index (2010/30/EC): .....95.4 %
Güç: ..... 3400 W
Akım: .....16 A
Nominal Gerilim: ..... 220-240 V
Frekans: ..... 50; 60 Hz
Elektrik Bağlantı Tipi: ..... Topraklı standart fiş
Entegre aksesuarlar: ..... 1 x Kombi tel ızgara, 1 x Üniversal tava, 1 x Derin Tepsi

beraberindeki aksesuarlar

1 x Kombi tel ızgara, 1 x Üniversal tava, 1 x Derin Tepsi

Tercihe bağlı aksesuarlar

HEZ638000 :

4 242005 494996

[1] Enerji Verimlilik Sınıfı Ölçeği (A+++'dan D'ye)

Serie 4, Buhar Destekli Ankastre Fırın, 60 x 60 cm, Beyaz HUA717BV0T

Buhar destekli pişirme özellikli ankastre fırın: Hotair Steam modu ile her seferinde tam kıvamında pişen lezzetler!

Fırın türü / Isıtma türü

- Fırın, 8 ısıtma metodu: Turbo, Alt / Üst Isıtma, Hava dolaşımlı ızgara, Büyük yüzeyli ızgara, Pizza kademesi, Alt Isıtma, Hassas sıcak hava , Sıcak hava ve buhar kombi
- Buhar özelliği ile birlikte gelen ilave fonksiyonlar: Sıcak hava ve buhar kombi
- Sıcaklık aralığı 50 °C - 275 °C
- 76 l iç hacim

Tel raf

- Raf seviyesi: 5 adet
- Opsiyonel aksesuar olarak teleskopik raf rayları

Dizayn:

- Çevirmeli kontrol
- Fırın iç yüzeyi: Antrasit Emaye

Temizlik:

- Clean Assist (Hidroliz temizlik)
- Tamamen cam iç kapak

Konfor:

- Dokunmatik LCD ekran (beyaz)
- Elektronik saat
- automatic start
- Isıtma kontrolü
- AutoPilot, 10 programlı
- Çubuk tutamak
- Otomatik pişirme programları
- Halojen aydınlatma
- Soğuk hava fanı

Aksesuarlar:

- Kombi tel ızgara, Derin tepsi, Üniversal tava

Güvenlik:

- Çocuk emniyet tuşu
- Atıl ısı göstergesi

Teknik Bilgi:

- Elektrik kablosu uzunluğu: 120 cm
- Nominal gerilim: 220 - 240 V
- Toplam elektrik kullanım değeri: 3.4 kW
- Enerji verimlilik derecesi (acc. EU Nr. 65/2014): A
- Konvensiyonel modda tek çevrimdeki güç tüketimi: 0.98 kWh
- Fanlı kullanımda tek çevrimdeki güç tüketimi: 0.83 kWh
- Gövde sayısı: 1
- Isı kaynağı: elektrik
- İç hacim: 76 l<

/IB:Font>**Boyutlar:**

- Ürün boyutu (YxGxD): 595 mm x 594 mm x 548 mm
- Montaj ö

lçüleri (YxGxD): 585 mm - 595 mm x 560 mm - 568 mm x 550 mm
- "Lütfen ankastre ölçüleri için kurulum teknik çizimlerini inceleyiniz."

Serie 4, Buhar Destekli Ankastre
Fırın, 60 x 60 cm, Beyaz
HUA717BV0T

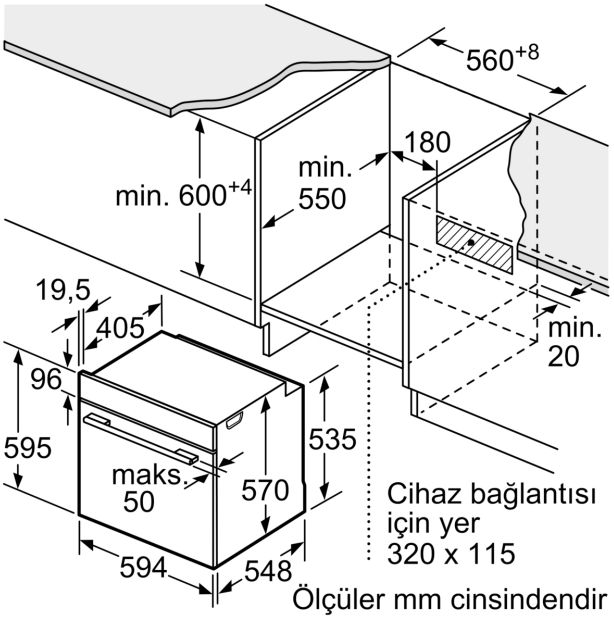

Ölçüler mm cinsindendir

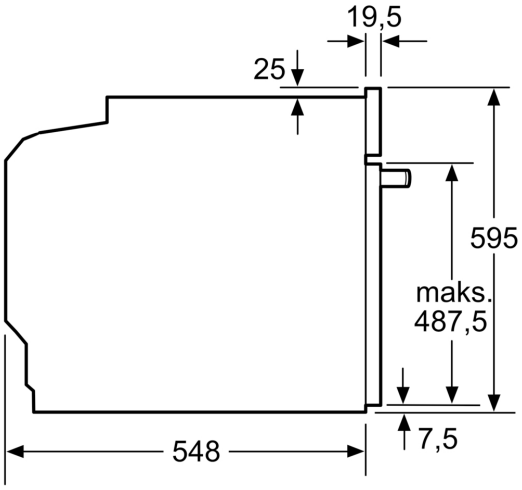

Ölçüler mm cinsindendir

Ölçüler mm cinsindendir

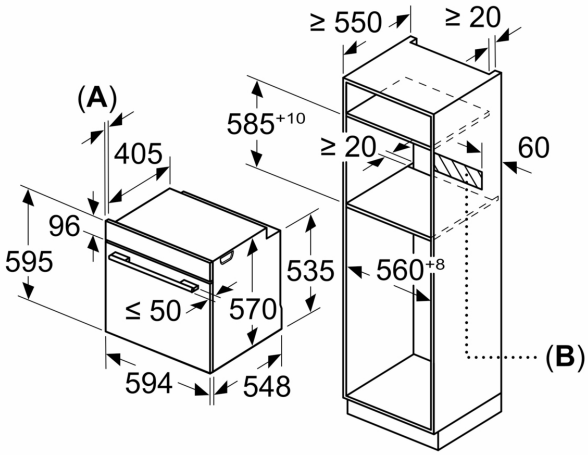

A: 19,5 mm
B: Cihaz bağlantısı için 320 x 115 mm alan

Tek ocaklı montaj.

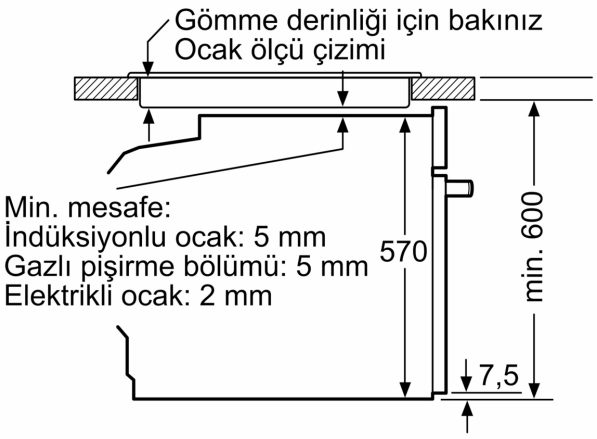

Ölçüler mm cinsindendir