Serie 4, Duvar Tipi Davlumbaz, 60 cm, Paslanmaz çelik
DWW067A50T

B

Mutfağınızı planlamanız için size özgürlük veren duvar tipi davlumbaz

- **Yüksek davlumbaz performansı ile düşük ses.**
- **Kolay iç temizlik: Gizli kablolar ve yuvarlatılmış kenarlar sayesinde davlumbaz temizliği çok daha kolay.**
- **EcoSilence Drive™: Davlumbazlarda yüksek performans, düşük enerji tüketimi.**
- **Yoğun hız ayarı: mutfaktaki kokuyu hızlı ve efektif bir şekilde tahliye eder.**
- **Yağ filtresi, pişirme öncesinde, sırasında ve sonrasında sürekli taze hissettiren bir ortam yaratır.**

Teknik bilgiler

tipi: ..... Wall-mounted
Elektrik kablosu uzunluğu: ..... 130.0 cm
baca yüksekliği: ..... 582-864/582-974 mm
Yükseklik (mm): ..... 90 mm
Elektrikli ocak üzerindeki minimum mesafe: ..... 550 mm
Gazlı ocak üzerindeki minimum mesafe: ..... 650 mm
Net Ağırlık: ..... 14.7 kg
Kontrol Tipi: ..... Elektronik
Kademe Seviyesi: ..... 3 kademe + yoğun kademe
Emiş Gücü: ..... 430 m^3/h
hava dolaşımlılarda , boost kademede çalışırken hava çekme: .. 360.0 m^3/h
Emiş Gücü: ..... 300 m^3/h
hava çıkışlılarda ,yoğun kademede çalışırken hava çekme: ... 680 m^3/h
Maximum Air flow: ..... 430 m^3/h
Aydınlatma sayısı: 2
Ses seviyesi: ..... 58 dB(A) re 1 pW
Boru çapı: ..... 150 / 120 mm
Yağ filtresi malzemesi: ..... Yıkanabilir alüminyum
EAN numarası: 4242002818757
Güç: ..... 150 W
Akım: ..... 10 A
Nominal gerilim: ..... 220-240 V
Frekans: ..... 60; 50 Hz
Elektrik Bağlantı Tipi: ..... Topraklı standart fiş
Montaj tipi: ..... Duvara monte

Tercihe bağlı aksesuarlar

DHZ1225	Havalandırma kanali
DHZ1235	Havalandırma kanali
DHZ5325	Başlatma seti
DHZ5326	Aktif kömür filtresi
DSZ5201	CleanAir aktif kömür filtresi
DSZ6200	CleanAir Başlatma seti
DZZ0XX0P0	CleanAir aktif kömür filtresi

4 242002 818757

Serie 4, Duvar Tipi Davlumbaz, 60 cm, Paslanmaz çelik DWW067A50T

Mutfağınızı planlamanız için size özgürlük veren duvar tipi davlumbaz

Enerji Tüketimi - Performans:

- EcoSilence BLDC motor teknolojisi
- Tek motorlu, toplam motor gücü: 130 W
- 3 güç kademesi ve 1 yoğun kademe
- Yüksek verimli çift üfleme
- EN 60704-2-13 normuna göre
- max. ses basıncı:44dB(A)
- max. ses seviyesi:58 dB(A) re 1 pW

Fonksiyonellik ve Kolay Kullanım:

- Hava çıkışlı (bacalı) ve hava dolaşımlı (bacasız) kullanıma uygun
- Hava dolaşımlı kullanımlarda hava dolaşım kiti veya Cleanair modülü (aksesuar) gereklidir.
- Elektronik Kontrol
- Kontrol paneli: Mekanik kontrol, ışıklı tuşlar
- 2 adet 20W halojen aydınlatma
- 150 mm, 120 mm çapında baca borusu ile kullanıma uygundur

Kolay Temizlik ve Güvenlik:

- Bulaşık makinesinde yıkanabilen 2 adet metal yağ filtresi
- Kolay temizlik sağlayan iç çerçeve: Davlumbazınızın motor ve kablolarını gizleyen iç çerçeve ile temizlik çok daha kolay ve güvenli

Ölçüler:

- Hava çıkışlı (YxGxD): 672-954 x 600 x 500 mm
- Hava dolaşımlı (YxGxD): 672-1064 x 600 x 500 mm
- Hava dolaşımlı - CleanAir modülü:
- 689 x 600 x 500mm - dış baca
- 809-1139 x 600 x 500 mm - teleskopik baca

Teknik özellikler:

- Yoğun kademe çalışma süresi: 6 dakika
- Enerji Sınıfı: B*
- Bağlantı değeri: 150 W
- Kolay montaj paketi
- Özel baca çözümleri mümkündür

*AB-Yönetmelik No 65/2014 ile uyumlu

Serie 4, Duvar Tipi Davlumbaz, 60 cm, Paslanmaz çelik
DWW067A50T

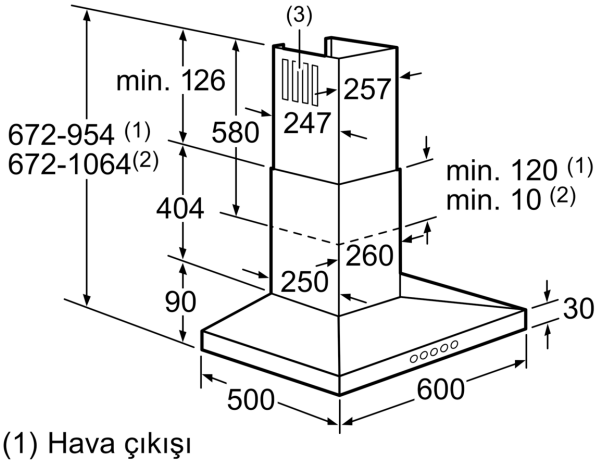

(1) Hava çıkışı
(2) Hava dolaşımı
(3) Hava çıkış kanalı - Havanın dışarı verilmesi durumunda ızgara aşağı doğru monte edilmelidir

Ölçüler mm cinsindendir

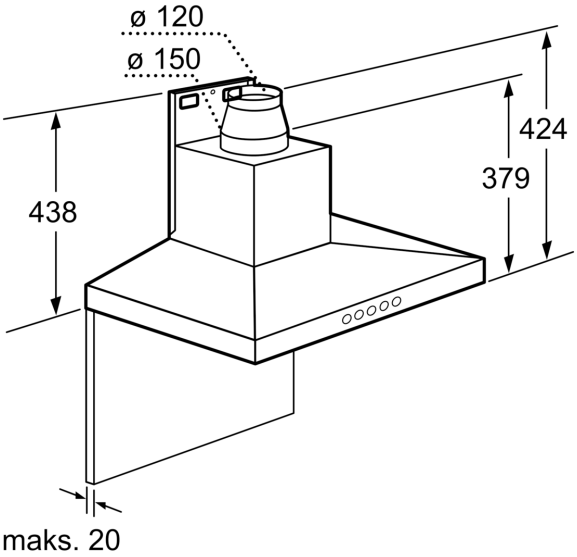

Ölçüler mm cinsindendir

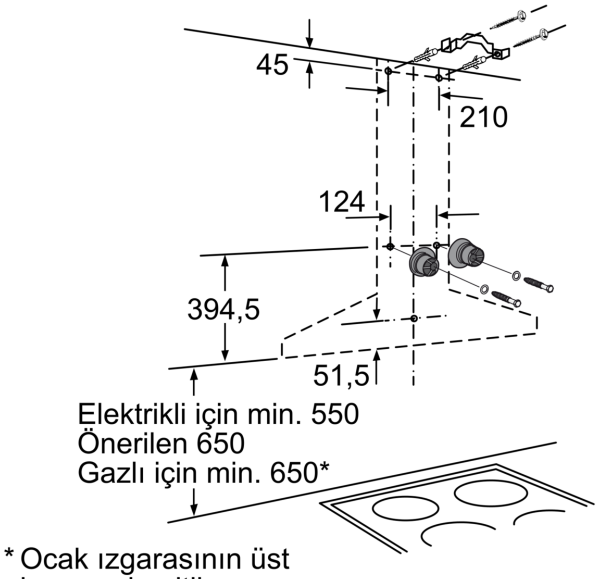

* Ocak ızgarasının üst kenarından itibaren

Ölçüler mm cinsindendir

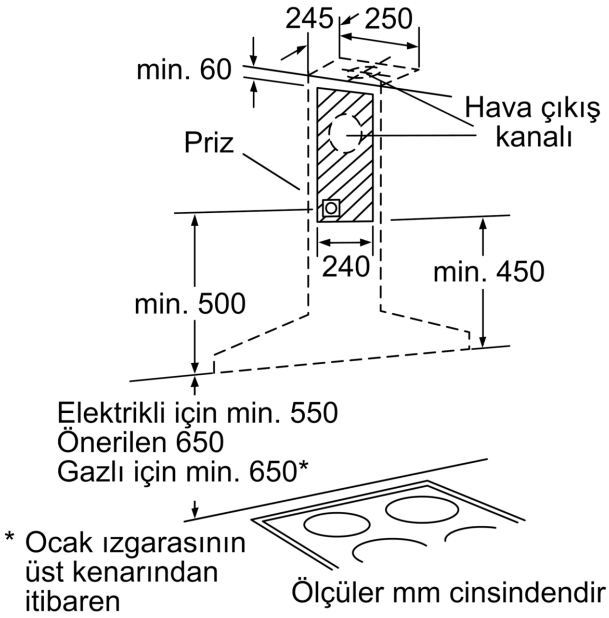

* Ocak ızgarasının üst kenarından itibaren

Ölçüler mm cinsindendir