Serie 6, Integrerad diskmaskin, 45 cm
SPV6ZMX23E

A↑G C

Fantastisk Zeolith® diskmaskin för allra bästa torkresultat och med flexibla och praktiska lösningar för att få plats med alla typer av disk.

- **Silence Plus**: en anmärkningsvärt tyst diskmaskin med bara 43 dB.
- **Home Connect**: Trådlös fjärrstyrning av hushållets apparater via smartphone eller surfplatta.
- **Din favoritfunktion**: din personligen inställda funktion med bara en knapptryckning.
- **TimeLight**: programstatus och återstående tid visas tydligt på alla typer av golv.
- **AquaStop**: Bosch garanti skyddar mot läckor under hela produktens livslängd.

Energieffektivitetsklass (EU 2017/1369):	C
Energiförbrukningen för 100 cykler med ekoprogrammet:	59 kWh
Max. antal platsinställningar:	10
Ekoprogrammets vattenförbrukning i liter per cykel:	9.5 l
Programmets tidslängd:	3:30 h
Luftburet akustiskt bullerutsläpp:	43 dB(A) re 1pW
Luftburet akustiskt bullerutsläpp klass:	B
Inbyggd / fristående:	Inbyggd
Höjd med toppskiva:	0 mm
Mått:	815 x 448 x 550 mm
Nischmått (H x B x D):	815-875 x 450 x 550 mm
Djup med dörren öppen i 90°:	1150 mm
Justerbara fötter:	Ja, alla framifrån
Max höjdjustering:	60 mm
Justerbar sockelplåt:	Höjd och djup
Nettovikt:	38.2 kg
Bruttovikt:	40.0 kg
Anslutningseffekt:	2400 W
Säkringsskydd:	10 A
Spänning:	220-240 V
Frekvens:	50; 60 Hz
Anslutningskabelns längd:	175.0 cm
Elkontakt:	Jordad stickkontakt
Längd, tilloppsslang:	165 cm
Längd, avloppsslang:	205 cm
EAN kod:	4242005215058
Installationstyp:	Helintegrerad

SGZ0BI02	Rostfria sidolister, 81 cm
SGZ1010	AquaStop förlängning
SGZ4CB00	Vario-Bestickkorg
SMZ1051EU :	
SMZ5000	Tillbehör diskmaskin
SMZ5003	Tillbehör diskmaskin
SMZ5300	GlasSecure vinglashållare för glas

4 242005 215058

Serie 6, Integrerad diskmaskin, 45 cm
SPV6ZMX23E

Fantastisk Zeolith® diskmaskin för allra bästa torkresultat och med flexibla och praktiska lösningar för att få plats med alla typer av disk.

Förbrukning och prestanda

- Ljudnivå (Snabb): 41 dB(A) re 1 pW
- R4
- Energiklass[1]: C
- Energi[2] / Vatten[3]: 59 kWh / 9.5 liter
- Kapacitet: 10 standardkuvert
- Ljudnivå: 43 dB(A) re 1 pW

Program och specialfunktioner

- 6 program: Eco, Auto, Intensiv, Express 60°, Silence, Favorit
- 4 specialfunktioner: Home Connect, Extra torrt, IntensiveZone, SpeedPerfectPlus
- Försköljning
- Machine Care
- Silence on demand (via app)
- Startfördröjning: 1 - 24 timmar
- Home Connect för trådlös stryrning via Home Connect-appen på din smartphone eller surfplatta

Design och komfort

- VarioDrawer Pro - flexibel toppkorg
- EmotionLight: inre belysning i vitt
- SX på nedersta planet och 3:e nivån för ilastning
- Stopp som förhindrar att den nedesta korgen spårar ur
- 3-stegs RackMatic®: höjdjusterbar överkorg
- TimeLight
- DoseringsAssistent
- Auto All-in-1: automatisk anpassning till diskmedeltyp
- Innerbehållare i rostfritt stål

Teknik

- Zeolith®-torkning
- Sensorer: AquaSensor
- EcoSilence Drive: energisnål och tyst motorteknologi
- DuoPower: dubbla sprayarmar för effektivare diskning
- AquaMix
- Självrengörande filtersystem i 3-steg med vågformat microfilter

Säkerhet

- AquaStop säkerhetssystem, minimerar vattenskador i kök
- Elektronisk resttidsvisning
- Ångskydd ingår

[1]Energiklass på en skala från A till G

[2] Energikonsumtion i kWh per 100 cykler (program Eco 50 °C)

[3] Vattenkonsumtion i liter per cykel (program Eco 50 °C)

Serie 6, Integrerad diskmaskin, 45 cm
SPV6ZMX23E

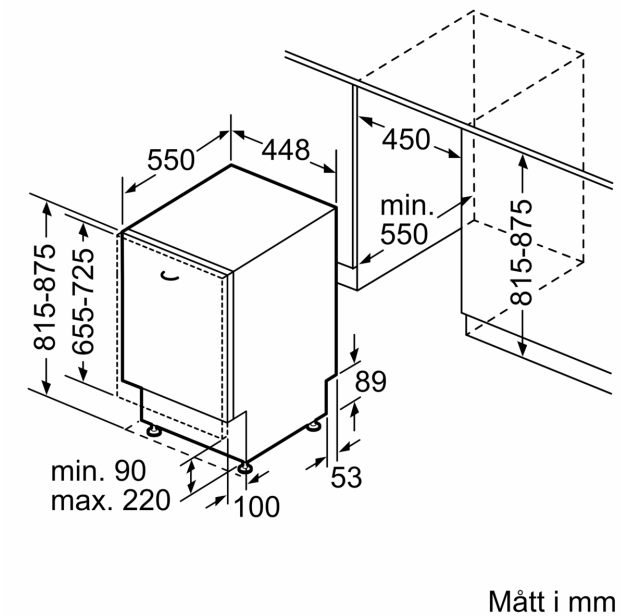
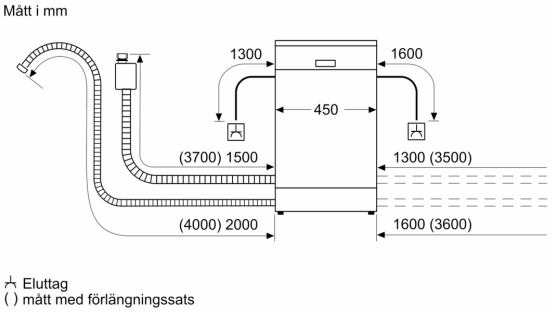
Mått i mm