Serie 8, Integrerad diskmaskin, 60 cm
SMV8YCX02E

Diskmaskin med energimärkning A, tack vare våra smarta energisparlösningar utan att kompromissa med ett perfekt resultat.

- **PerfectDry**: Upp till 2 gånger bättre torkresultat på plast med PerfectDry-diskmaskiner
- **Max Flex Pro-fack**: gör det enkelt att fylla diskmaskinen.
- **TimeLight**: programstatus och återstående tid visas tydligt på alla typer av golv.
- **Intelligent program**: anpassar disk- och torkcykeln baserat på din feedback.
- **Justera överkorgen i 3 steg med Rackmatic**

Tekniska data

Energiklass[1]: ..... A
Energiförbrukningen för 100 cykler med ekoprogrammet[2]: ..... 54 kWh/100 cycles
Max antal kuvert: 14
Ekoprogrammets vattenförbrukning i liter per cykel[3]: ..... 9.5 l
Programmets tidslängd: ..... 4:55 h
Ljudnivå, dB: ..... 44 dB(A) re 1pW
Ljudnivåklass: ..... B
Inbyggd / fristående: ..... Integrerat
Höjd med toppskiva: ..... 0 mm
Nischmått (H x B x D): ..... 815-875 x 600 x 550 mm
Djup med dörren öppen i 90°: ..... 1150 mm
Justerbara fötter: ..... Ja, justerbara framifrån
Max höjdjustering: ..... 60 mm
Justerbar sockelplåt: ..... Höjd och djup
Nettovikt: ..... 43.1 kg
Bruttovikt: ..... 45.0 kg
Anslutningseffekt: ..... 2400 W
Säkringsskydd: ..... 10 A
Spänning: ..... 220-240 V
Frekvens: ..... 50; 60 Hz
Max. tillåten hårdhetsgrad (dH): ..... 50°DH
Reparationsindex: 9.2
Anslutningskabelns längd: ..... 175 cm
Elkontakt: ..... Jordad stickkontakt
Längd, tilloppsslang: ..... 165 cm
Längd, avloppsslang: ..... 190 cm
EAN kod: 4242005443666
Installationstyp: ..... Integrerad

4 242005 443666

Extra tillbehör

SGZ0BI01	Rostfria sidolister, 81 cm
SGZ0IC00 :	
SGZ1010	Tillopps- och avloppsförlängning
SGZ8BI00	Foder och fastsättningssats
SMZ2014	Glas/Kopp-korg
SMZ5000	Tillbehör diskmaskin
SMZ5100	Vario-Bestickkorg
SMZ5300	GlasSecure vinglashållare för glas

[1] Energiklass på en skala från A till G
[2] Energiförbrukning i kWh per 100 cykler (i programmet Eco 50 °C)
[3] i program Eco 50 °C

Serie 8, Integrerad diskmaskin, 60 cm
SMV8YCX02E

Diskmaskin med energimärkning A, tack vare våra smarta energisparlösningar utan att kompromissa med ett perfekt resultat.

Förbrukning och prestanda
- Energiklass[1]: A
- Energi[2] / Vatten[3]: 54 kWh / 9.5 liter
- Kapacitet: 14 standardkuvert
- Programtid[4]: 4:55 (h:min)
- Ljudnivå: 44 dB(A) re 1 pW
- Ljudnivåklass: B
- Ljudnivå (Intensiv): 43 dB(A) re 1 pW

Program och specialfunktioner
- 8 Program: Eco 50 °C, Auto 45-65 °C, Intelligent, Intensiv 70 °C, Express 60° 60 °C, Glas 40 °C, Silence 50 °C, Favorit
- Försköljning
- 5 specialfunktioner: Home Connect, ExtraDry, IntensiveZone, HygienePlus, VarioSpeed Plus
- Machine Care
- Extra funktioner via Home Connect-appen: Silence on demand

Design och komfort
- Zeolith®-torkning
- EfficientDry : luckan öppnas automatisk i slutet av programmet
- Sensorer: AquaSensor
- DoseringsAssistent
- SilentPowerDrive: tyst motorteknologi
- Auto All-in-1: automatisk anpassning till diskmedeltyp
- Självrengörande filtersystem i 3-steg med vågformat microfilter
- Innerbehållare i rostfritt stål

Teknik
- Max Flex Pro korg med färgade touchpoints
- Extra Clean Zone
- VarioDrawer Pro - flexibel toppkorg
- 3-stegs RackMatic®: höjdjusterbar överkorg
- Hjul med kullager i överkorgen
- EasySlide hjul i nedersta korgen
- 2SR
- Stopp som förhindrar att den nedesta korgen spårar ur
- 6 Fällbara tallriksstöd i överkorgen
- Underkorg: Fällbara tallriksstöd i nederkorgen (8x)
- Överkorg: 2 kopphållare med mjuk silikon i toppkorgen
- 2 kopphyllor i underkorgen
- 1x slide prot. glass dg
- Extra glasstöd i underkorgen

Säkerhet
- Home Connect för trådlös stryrning via Home Connect-appen på din smartphone eller surfplatta
- TouchControl (metallic)
- Toppbetjäning
- Display med klartext (engelska)
- EmotionLight: inre belysning i vitt
- TimeLight
- Ljudsignal vid programslut, Klocka som visar aktuell tid, tillopp
- Ljudsignal vid programslut
- Startfördröjning: 1 - 24 timmar

Installation
- AquaStop säkerhetssystem, minimerar vattenskador i kök
- glasskyddsteknik

Tillbehör
- Tratt
- Ångskydd ingår

Mått
- Mått i cm (H x B x D): 81.5 x 59.8 x 55 cm

[1]Energiklass på en skala från A till G
[2] Energikonsumtion i kWh per 100 cykler (program Eco 50 °C)
[3] Vattenkonsumtion i liter per cykel (program Eco 50 °C)
[4] Programtid Eco 50 °C
* Garantivillkoren finns på https://www.siemens-home.bsh-group.com/se/allman-information/anvandarvillkor

Serie 8, Integrerad diskmaskin, 60 cm
SMV8YCX02E

Mått i mm

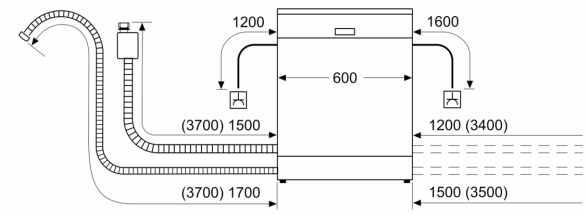

Eluttag
( ) mått med förlängningssats

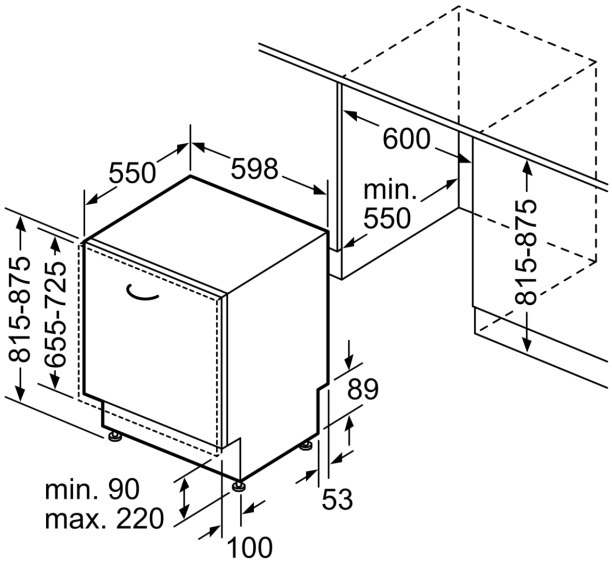

Mått i mm