Serie 4, Integrerad diskmaskin, 60 cm
SMV4HMX08E

C A↑G

Flexibel ilastning och smart fjärrstyrning av din diskmaskin via Home Connect-appen.

- **ExtraDry**: extra noggrann torkning av svårtorkad disk.
- **VarioFlex-korgsystem och VarioDrawer-toppkorg**: extra flexibilitet i över- och underkorg.
- **Smart Start**: Väljer smartaste starttid.
- **Justera överkorgen i 3 steg med Rackmatic**
- **Testad hygienkvalitet**: Bekräftad hygiennivå för Eco 50 °C och högre nivåer med programmen Intensive 70 °C och Machine Care

Extra tillbehör

SGZ0BI02	Rostfria sidolister, 81 cm
SGZ0CL01 :	
SGZ1010	Tillopps- och avloppsförlängning
SGZ8BI00	Foder och fastsättningssats
SMZ2014	Glas/Kopp-korg
SMZ5000	Tillbehör diskmaskin
SMZ5002	Silverbestickkorg
SMZ5300	GlasSecure vinglashållare för glas

Tekniska data

Energiklass[1]:	C
Energiförbrukningen för 100 cykler med ekoprogrammet[2]:	75 kWh/100 cycles
Max antal kuvert:	14
Ekoprogrammets vattenförbrukning i liter per cykel[3]:	9.0 l
Programmets tidslängd:	4:55 h
Ljudnivå, dB:	44 dB(A) re 1pW
Ljudnivåklass:	B
Inbyggd / fristående:	Integrerat
Höjd med toppskiva:	0 mm
Nischmått (H x B x D):	815-875 x 600 x 550 mm
Djup med dörren öppen i 90°:	1150 mm
Justerbara fötter:	Ja, justerbara framifrån
Max höjdjustering:	60 mm
Justerbar sockelplåt:	Höjd och djup
Nettovikt:	33.3 kg
Bruttovikt:	35.1 kg
Anslutningseffekt:	2400 W
Säkringsskydd:	10 A
Spänning:	220-240 V
Frekvens:	50; 60 Hz
Max. tillåten hårdhetsgrad (dH):	50°DH
Reparationsindex:	9.2
Anslutningskabelns längd:	175 cm
Elkontakt:	Jordad stickkontakt
Längd, tilloppsslang:	165 cm
Längd, avloppsslang:	190 cm
EAN kod:	4242005555062
Installationstyp:	Integrerad

4 242005 555062

[1] Energiklass på en skala från A till G
[2] Energiförbrukning i kWh per 100 cykler (i programmet Eco 50 °C)
[3] i program Eco 50 °C

Serie 4, Integrerad diskmaskin, 60 cm
SMV4HMX08E

Flexibel ilastning och smart fjärrstyrning av din diskmaskin via Home Connect-appen.

Förbrukning och prestanda
- Energiklass[1]: C
- Energi[2] / Vatten[3]: 75 kWh / 9 liter
- Kapacitet: 14 standardkuvert
- Programtid[4]: 4:55 (h:min)
- Ljudnivå: 44 dB(A) re 1 pW
- Ljudnivåklass: B
- Ljudnivå (Quick L): 43 dB(A) re 1 pW

Program och specialfunktioner
- 6 program: Eco, Auto, Intensiv, Snabb, Silence, Favorit
- Försköljning
- 4 specialfunktioner: Home Connect, Extra torrt, Half Load, SpeedPerfectPlus
- Machine Care
- Extra funktioner via Home Connect-appen: HygienePlus, Silence on demand

Design och komfort
- Värmeväxlare
- Sensorer: AquaSensor
- DoseringsAssistent
- SilentPowerDrive: tyst motorteknologi
- Självrengörande filtersystem i 3-steg med vågformat microfilter
- Innerbehållare i rostfritt stål

Teknik
- VarioFlex korgsystem
- VarioDrawer - toppkorg
- 3-stegs RackMatic®: höjdjusterbar överkorg
- EasySlide hjul i nedersta korgen
- Stopp som förhindrar att den nedesta korgen spårar ur
- 2 hopfällbara tallriksställ i överkorgen
- Underkorg: 4 nedfällbara tallriksstöd i underkorgen
- Variabel bestickkorg i underkorgen
- Överkorg: 2 kopphållare i översta korgen

Säkerhet
- Home Connect för trådlös stryrning via Home Connect-appen på din smartphone eller surfplatta
- Toppbetjäning
- Display med klartext (engelska)
- InfoLight (rött)
- Elektronisk resttidsvisning
- Ljudsignal vid programslut
- Startfördröjning: 1 - 24 timmar

Installation
- AquaStop säkerhetssystem, minimerar vattenskador i kök
- AquaMix glasskyddsteknik

Tillbehör
- Tratt
- Ångskydd ingår

Mått
- Mått i cm (H x B x D): 81.5 x 59.8 x 55 cm

[1]Energiklass på en skala från A till G
[2] Energikonsumtion i kWh per 100 cykler (program Eco 50 °C)
[3] Vattenkonsumtion i liter per cykel (program Eco 50 °C)
[4] Programtid Eco 50 °C

Serie 4, Integrerad diskmaskin, 60 cm
SMV4HMX08E

Mått i mm

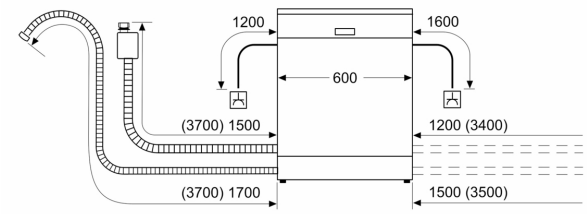

Eluttag
( ) mått med förlängningssats

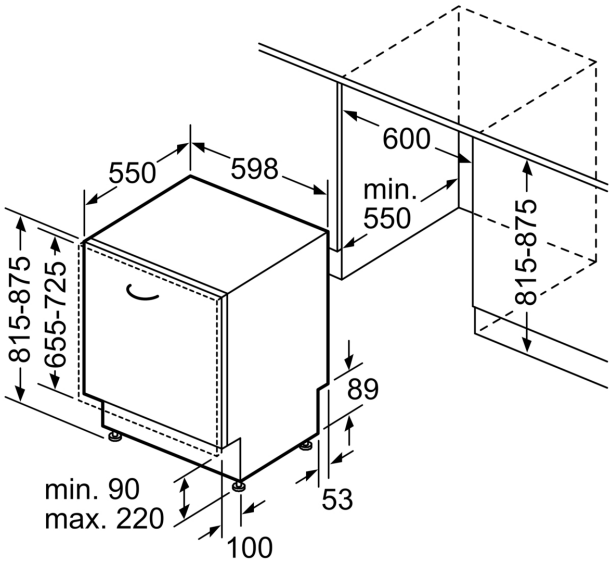

Mått i mm