Serie | 6, Side-by-side, 177 x 91 cm, inox-easyclean
KAG90AI20

A+

Medföljande tillbehör
1 x Anslutningsslang
1 x Äggfack

NoFrost side-by-side kyl/frys med is- och vattendispenser samt HomeBar: ger bekväm åtkomst till dina drycker.

- **XXL storlek:** så mycket mer utrymme för dina matvaror!
- **MultiBox:** grönsakslåda med räfflad botten, skyddar frukt och grönt från kondens.
- LED-belysning som ger en jämn invändig belysning som inte bländar.
- **SuperCooling:** kyler snabbt nyligen inställd mat, vilket även skyddar redan kylda matvaror.
- Varningssignal när dörren står öppen eller något fel inträffat.

Tekniska data

Konstruktion :	Fristående
Dekorpanel för dörren :	Går ej att montera
Höjd (mm) :	1770
Bredd (mm) :	910
Djup (mm) :	720
Nettovikt (kg) :	115,400
Anslutningseffekt (W) :	374
Säkring (A) :	10
Gångjärn :	Vänster & höger
Spänning (V) :	220-240
Frekvens (Hz) :	50
Säkerhetsmärkning :	CE
Anslutningskabelns längd (cm) :	240
Säkerhet vid strömavbrott (timmar) :	4
Antal kompressorer :	1
Antalet separata kylsystem :	1
Fläkt i kylen :	Ja
Omhängbar dörr :	Saknas
Antal flyttbara hyllor :	0
Flaskhylla/Flaskhyllor :	Saknas
Capacity of Water Tank [l] :	1,1
EAN kod :	4242002816883
Varumärke :	Bosch
Produktnamn :	KAG90AI20
Årlig energiförbrukning (kWh/annum) - NY (2010/30/EC) :	432,00
Kylskåp, nettovolym (l) - (2010/30/EC) :	359
Frysdel, nettovolym (l) (2010/30/EC) :	163
Automatisk avfrostning :	Full
Infrysningskapacitet (kg/24h) - (2010/30/EC) :	11
Klimatklass :	SN-T
Buller (dB re 1 pW) :	43
Installationstyp :	N/A

4 242002 816883

Serie | 6, Side-by-side, 177 x 91 cm, inox-easyclean
KAG90AI20

NoFrost side-by-side kyl/frys med is- och vattendispenser samt HomeBar: ger bekväm åtkomst till dina drycker.

Förbrukning och prestanda

- Energieffektivitetsklass: A+ på en skala från A+++ till D, 432 kWh kWh/år
- Nettovolym total: Nyttovolym totalt: 522 l

Design och komfort

- Elektronisk temperaturstyrning, den inställda temperaturen är exakt avläsbar via digitalpanel
- Dörr i rostfritt stål med EasyClean Hög dörr, sidor i grått
- Dispenser för isbitar, krossad is och kallvatten, med automatisk aktivering av belysning
- Homebar i den högra dörren. Enkel tillgång till varor utan att öppna dörren, luckan fungerar även som en avlastningshylla
- Inredning med rostfria detaljer
- LED-belysning
- Separat temperaturstyrning för kyl-och fryssektion

Kyldel

- Kylutrymme: 359 l nettovolym
- MultiAirFlow-system, för en jämn temperatur i hela kylen.
- superCooling-teknik med automatisk återställning, extra snabb kylning av matvaror
- MultiBox - det praktiska utrymmet i dörren
- 3 hyllor av säkerhetsglas, varav 0 flyttbara
- 2 MultiBox på skenor: transparenta lådor med räfflad botten, idealisk för frukt och grönsaker.

Frysdel

- NoFrost-teknik för automatisk avfrostning - säg hej då till avfrostning!
- Frys nettovolym: 163 l: 157 l **** , 6 l **
- Superinfrysning med återgångsautomatik - extra snabb infrysning av matvaror
- Infrysningskapacitet: 11 kg per dygn
- Lagringstid vid strömavbrott: 4 timmar
- Produktion av isbitar 0.9 kg / 24 h
- 2 transparenta frysbackar
- Aktivt varningssystem, med ljudsignal och blinkande ljus, om temperaturen stiger, med minnesfunktion som visar den högsta temperaturen vid strömavbrott.

Teknisk information

- Anslutningsslang, 5 m med 3/4"-koppling
- Hjul framtill och baktill
- För vattenanslutning i Sverige krävs extern tryckreduceringsventil.

Serie | 6, Side-by-side, 177 x 91 cm, inox-easyclean
KAG90AI20

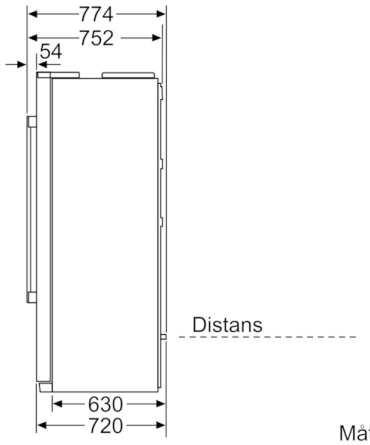

Mått i mm

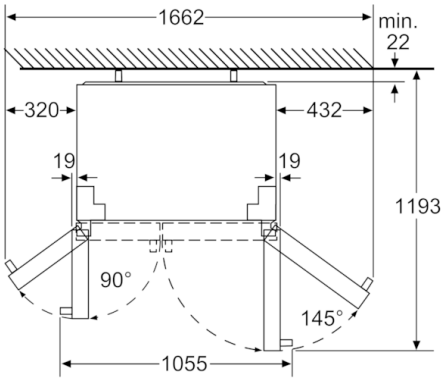

Lådan går att dra ut helt
när luckan är öppen 145°.
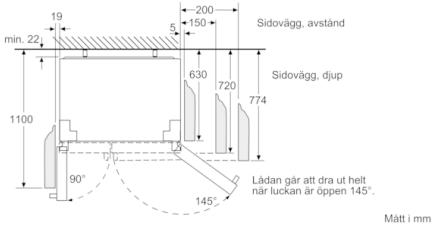
Mått i mm