Serie 8, Kompaktugn med mikro, 60 x 45 cm, Rostfritt stål CMG636BS1

Kompaktugn med integrerad mikrovågsugn. Den snabbaste vägen till bra resultat när du ugnssteker och bakar.

- **Mikrovågsfunktion**: för snabb uppvärmning eller för snabb tillagning i kombination med varmluft.
- **Assistent-funktion**: Ställer automatiskt in optimal sorts värme, temperatur och tid för ett stort utbud rätter.
- **TFT-touchdisplay**: enkel och intuitiv kontroll av ugnen med hjälp av tydliga texter och bilder.
- **EcoClean Direct förhindrar att smuts samlas på den bakre väggen och underlättar rengöring.**
- **LED-belysning: Perfekt ljus med minimal energiförbrukning.**

Medföljande tillbehör

1 x Grillgaller, 1 x Långpanna

Extra tillbehör

HEZ327000 Pizzasten med träspade, HEZ530000 Tvådelat djup plåt, HEZ531010 Plåt med nonstick beläggning, HEZ532010 Extra djup långpanna, HEZ617000 Pizzaform, 35 cm, HEZ625071 Grillplåt, HEZ631070 Ugnsplåt, emaljerad, HEZ632070 Långpanna, emaljerad, tål pyrolys, HEZ634080 Ugnsgaller (mikrovågsugn), HEZ636000 Långpanna, HEZ660050 Accessory, HEZ660060 Dekorlist, svart, HEZ664000 Ugnsgaller (ångugn), HEZ915003 Glaspanna 5,4 l, HEZG0AS00 :

Tekniska data

Övriga funktioner:	Ugn kombinerad med mikro
Typ av reglage:	Elektronisk
Produktmått (H x B x D):	455 x 594 x 548 mm
Ugnens invändiga mått (H x B x D):	237.0 x 480 x 392.0 mm
Anslutningskabelns längd:	150.0 cm
Nettovikt:	35.4 kg
Bruttovikt:	37.7 kg
EAN kod:	4242002789156
Maximal effekt:	900 W
Anslutningseffekt:	3600 W
Säkring:	16 A
Spänning:	220-240 V
Frekvens:	60; 50 Hz
Elkontakt:	Jordad stickkontakt
Medföljande tillbehör:	1 x Grillgaller, 1 x Långpanna

4 242002 789156

Serie 8, Kompaktugn med mikro, 60 x 45 cm, Rostfritt stål
CMG636BS1

Kompaktugn med integrerad mikrovågsugn. Den snabbaste vägen till bra resultat när du ugnssteker och bakar.

Ugnstyp / Ugnsfunktioner

- Volym: 45 l
- 12 ugnsfunktioner: 4D-varmluft, varmluft eco, över-/undervärme, över-/undervärme eco, varmluftgrill, stor variogrill, liten grill, pizzaläge, separat undervärme, skonsam tillagning 70-90°C, förvärmning, varmhållning
- Uppvärmningsmetoder med mikro: mikrovågor, varmluft i kombination med mikro - spara tid upp till 50%
- 5 effektlägen: 90 W, 180 W, 360 W, 600 W, 900 W
- DishAssist - välj din maträtt och få optimala inställningar automatiskt: bak- och matlagningskategorier
- Intelligent inverterteknik: maximal utgångseffekt regleras till 600 W när den används vid längre drift

Design

- 3x TFT-färgdisplay med klartext, bilder och touch control
- Elektronisk klocka

Komfort

- effektiv ugnsbelysning som kan stängas av, LED-belysning
- Snabbuppvärmning: Snabbstart, med automatisk återgång
- Inbyggd kylfläkt

Miljö och Säkerhet

- Övriga säkerhetsfunktioner: barnspärr för ugnsfunktioner, restvärmeindikation, säkerhetsavstängning för ugn, start-/stopptangent, luckströmbrytare, mekanisk luckspärr

Serie 8, Kompaktugn med mikro, 60 x 45 cm, Rostfritt stål
CMG636BS1

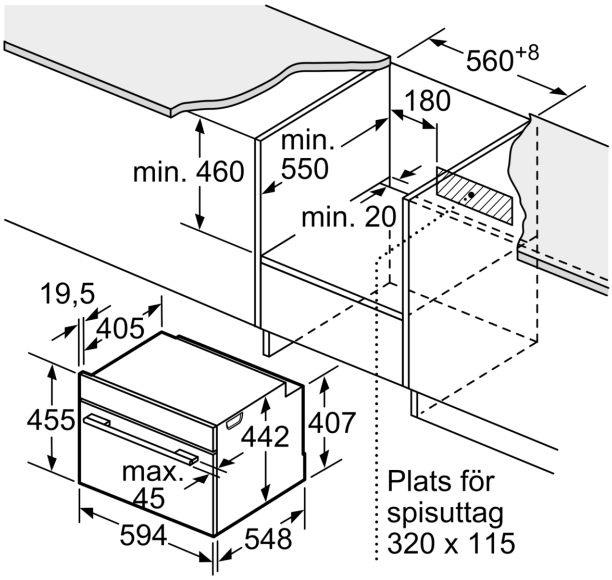

Mått i mm

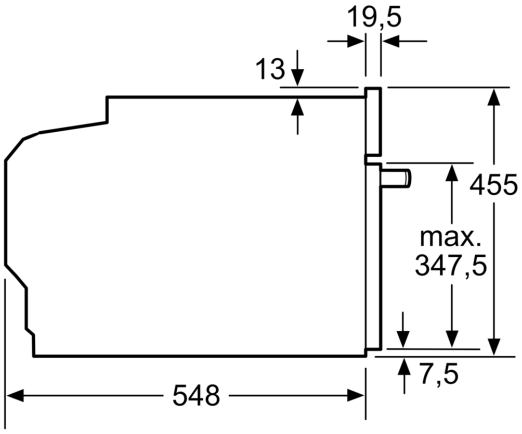

Mått i mm

Inbyggnad med häll.

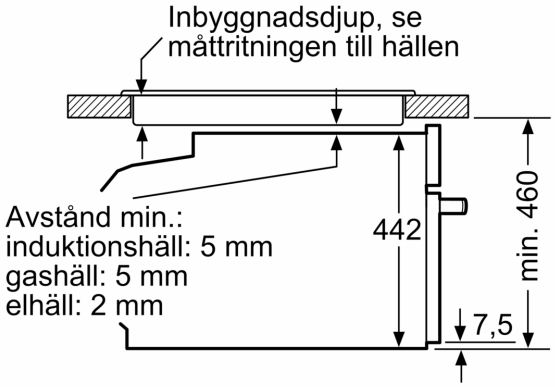

Mått i mm

Inbyggnad av kompaktenhet under häll kräver följande bänkskivstjocklek (ev. inkl. stomme).

Hälltyp	**min. bänkskivstjocklek**	
	ovanpåliggande	plano
Induktionshäll	42 mm	43 mm
Heltäckande induktionshäll	52 mm	53 mm
Gashäll	32 mm	43 mm
Elhäll	32 mm	35 mm

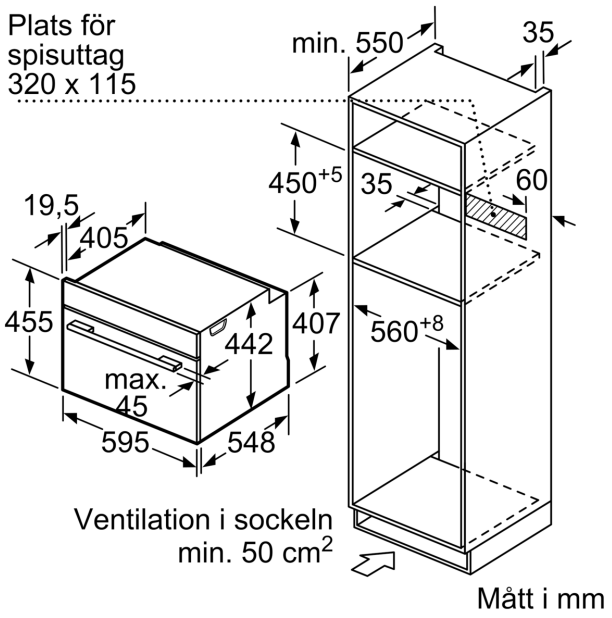
Plats för
spisuttag
320 x 115
min. 550
35
450+5
35
60
19,5
405
455
442
407
560+8
max.
45
595
548
Ventilation i sockeln
min. 50 cm2
Mått i mm