## Serie 8, Vgradna mikrovalovna pečica, Črna
## BFL634GB1

HEZ6UCC0 :
HEZG9AS00S :

## Vgradna mikrovalovna pečica za 38 cm nišo: uporabite jo za izjemno hitro odmrzovanje, pogrevanje in odlično pripravo živil.

- **AutoPilot 7**: po zaslugi sedmih prednastavljenih avtomatskih programov bo vsaka jed popolnoma uspela.
- **Upravljanje s TFT zaslonom**: enostavna uporaba po zaslugi upravljalnega gumba s polnim besedilom in simboli.
- **Pomoč pri čiščenju**: manj napora po zaslugi nove možnosti čiščenja, ki jo lahko uporabite predvsem pri lažje odstranljivi umazaniji.
- **Notranjost iz nerjavečega jekla**: enostavno čiščenje notranjosti po zaslugi gladkih površin, ki nimajo ostrih robov.
- **Elektronsko odpiranje vrat**: udobno odpiranje vrat s preprostim dotikom gumba.

| | |
|---|---|
| Dodatna funkcija: | Samo mikrovalovna pečica |
| Način upravljanja: | elektronski |
| Dimenzije aparata: | 382x594x318 mm |
| Dimenzije prostora: | 220 x 350 x 270 mm |
| Dolžina priključnega kabla: | 150.0 cm |
| Neto masa: | 16.7 kg |
| Bruto masa: | 18.9 kg |
| EAN koda: | 4242002813752 |
| Največja moč: | 900 W |
| Priključna moč: | 1220 W |
| Tok: | 10 A |
| Napetost: | 220-240 V |
| Frekvenca: | 50; 60 Hz |
| Tip vtiča: | Schuko-/Gardy vtikač z ozemlji |

4 242002 813752

# Serie 8, Vgradna mikrovalovna pečica, Črna
# BFL634GB1

## Vgradna mikrovalovna pečica za 38 cm nišo: uporabite jo za izjemno hitro odmrzovanje, pogrevanje in odlično pripravo živil.

---

**Tip**

- Maksimalna moč: 900 W; 5 nastavitev moči v mikrovalovni pečici: 90 W, 180 W, 360 W, 600 W, 900 W
- Inteligentna inverter tehnologija: največja izhodna moč se bo pri daljšem delovanju nastavila na 600 W
- Prostornina: 21 l

**Design:**

- notranjost iz nerjavečega jekla, pečica s/z s steklenim dnom

**Čiščenje:**

- Pomoč pri čiščenju pečice

**Udobje:**

- Elektronska programska ura
- Napredni upravljalni gumb, TouchControl senzorsko upravljanje
- Koncept enostavnega upravljanja: preprosto nastavljanje in izbira funkcij
- Samodejni programi AutoPilot 7
- Število programov odmrzovanja: 3; število programov pečenja: 4
- LED osvetlitev
- Stransko odpiranje, v levo
- Gumb za odpiranje vrat
- Senzorsko upravljanje

**Varnost:**

- Tipka za vklop
- Hladilni ventilator

**Tehnične informacije:**

- Dolžina električnega kabla: 150 cm
- Skupna priključna moč: Skupna priključna moč: 1.22 kW
- Nominalna napetost: 220 - 240 V
- Za vgradnjo v visečo omarico, Za vgradnjo v visoko omaro

**Dimenzije:**

- Dimenzije aparata (VxŠxG): 382 mm x 594 mm x 318 mm
- Dimenzije niše (VxŠxG): 362 mm - 382 mm x 560 mm - 568 mm x 300 mm
- »Prosimo, upoštevajte dimenzije, navedene v skici za namestitev«

**Serie 8, Vgradna mikrovalovna pečica, Črna**
**BFL634GB1**

Dimenzije v mm

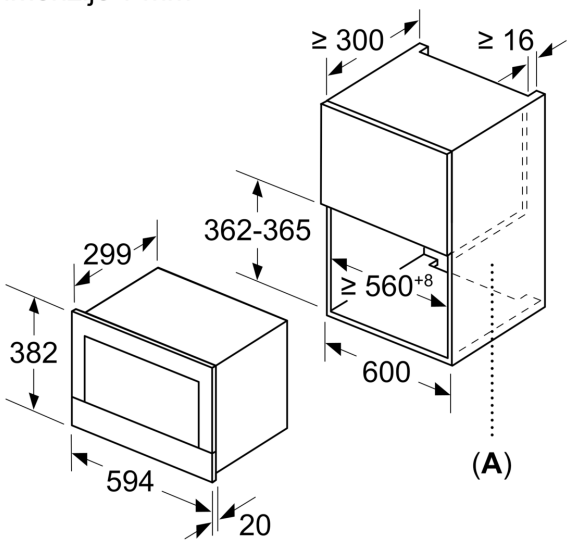


**A**: Zadnja stena odprta

Dimenzije v mm

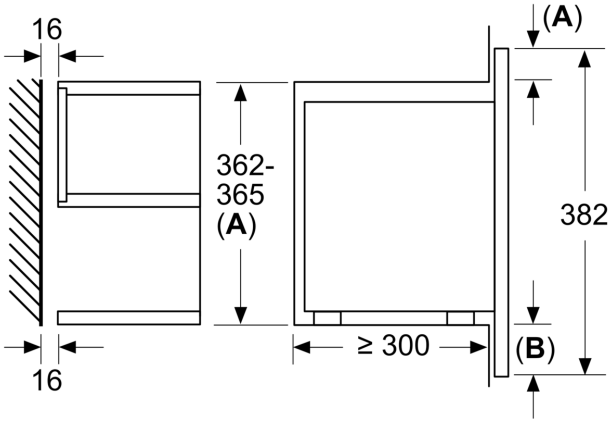


**A**: Presežni rob zgoraj:
Niša 362: 6 mm
Niša 365: 3 mm
**B**: Presežni rob spodaj: 14 mm

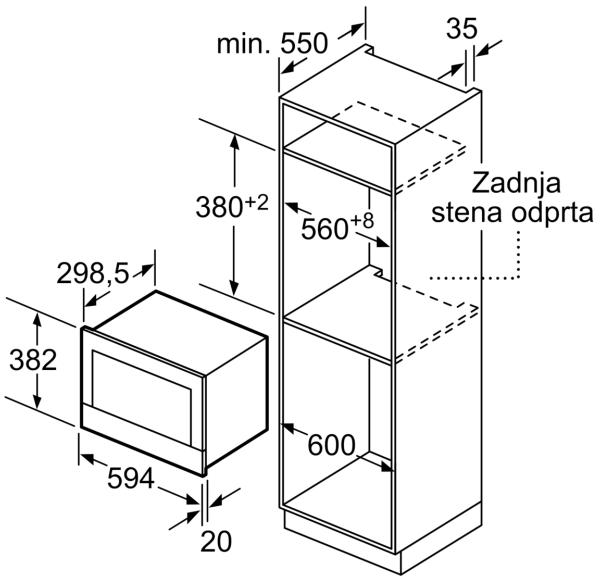


Dimenzije v mm