Серия 2, Газовая варочная панель, 60 cm, Эмаль, Белый
PBP6C2K80O

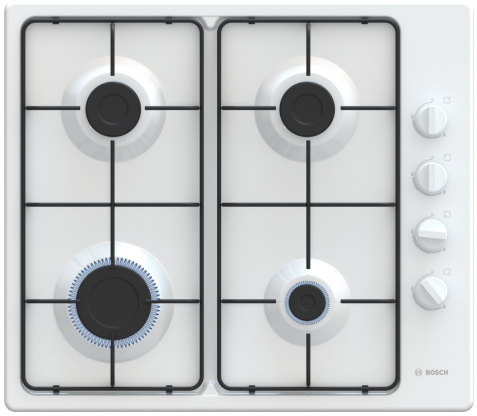

Газовая рабочая поверхность с боковой панелью управления: удобное управление желаемой горелкой сбоку.

- **Четыре мощные газовые горелки позволяют готовить несколько блюд с полным спектром производительности BTU.**

Навание продукта/продуктовая группа: ..... Газ. вар. пов. с интегр. панелью упр.
Встраиваемый / отдельно стоящий прибор: .....Встраиваемый
Источник энергии: ..... Газ
Количество позиций, которые могут работать одновременно: 4
Управляющие элементы: .....Управление с помощью ручек
Необходимые размеры ниши для встраивания (ВхШхГ): ..... 43 x 560-562 x 480-490 мм
Ширина прибора: .....580 мм
Размеры (ВхШхГ): .....43x580x520 мм
Размеры прибора в упаковке (ВхШхГ): ..... 150x570x615 мм
Вес нетто: .....6.9 кг
Вес брутто: ..... 7.8 кг
Индикатор остаточного тепла: ..... Без
Расположение панели управления: ..... Боковая панель управления
Основной материал поверхности: .....Эмаль
Цвет верхней поверхности: ..... Белый
Длина кабеля электропитания: ..... 100 cm
EAN-код: 4242005441013
Мощность подключения газа: ..... 7500 Вт
Ток : .....3 A
Напряжение: ..... 220-240 В
Частота: .....50; 60 Гц

---

4 242005 441013

Серия 2, Газовая варочная панель, 60 cm, Эмаль, Белый
PBP6C2K80O

Газовая рабочая поверхность с боковой панелью управления: удобное управление желаемой горелкой сбоку.

Серия 2, Газовая варочная панель, 60 cm, Эмаль, Белый
PBP6C2K80O

Размеры в мм

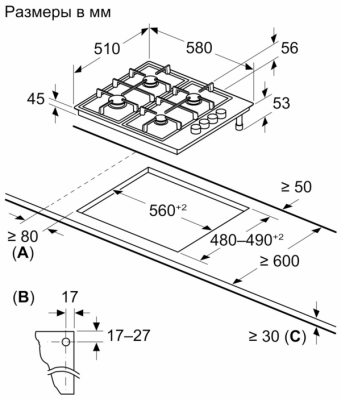

A: Мин. расстояние от места встраивания варочной панели до стены
B: Место газового подключения в вырезе

C: При наличии внизу встроенного духового шкафа расстояния могут быть другими; см. «Требования к месту встраивания духового шкафа»