Serie | 6, Встраиваемая посудомоечная машина, 45 cm SPV66TD10R

Специальные принадлежности

SGZ1010 : Удлинение шлангов AquaStop

SMZ5300 : Держатель высоких бокалов

Узкая встраиваемая посудомоечная машина сбережет драгоценное время и поместится даже на небольшой кухне. Пять уровней распределения воды обеспечат превосходный результат мытья.

- Инновационная сушка PerfectDry на базе технологии Zeolith обеспечивает блестящий результат при значительно меньших энергозатратах в сравнении с обычными посудомоечными машинами.
- Режим тихой работы- снижение уровня шума, но не качества мытья посуды
- VarioDrawer Pro- заметно больше гибкости и лучшего использования пространства.
- Система регулировки по высоте Rackmatic поможет оптимизировать пространство посудомоечной машины.
- Система Rackmatic позволяет регулировать высоту верхнего короба даже в загруженном состоянии, не снимая короб с направляющих.

Технические особенности

Встраиваемый/ свободностоящий:	Встроенный
Кол-во комплектов посуды:	10
Съемная рабочая поверхность:	Нет
Декоративные рамы/ поверхности:	
Нет возможности доукомплектовать декоративными рамами	
Цвет панели:	Stainless steel
Частота (Гц):	50; 60
Длина сетевого кабеля (см):	175
Тип штепсельной вилки:	Вилка с заземлением
Длина подводящего шланга (см):	165
Длина отводящего шланга (см):	205
Высота с рабочей поверхностью (мм):	0
Высота без рабочей поверхности (мм):	815
Максимальная регулируемая высота (мм):	60
Размеры прибора (мм):	815 x 448 x 550
Размеры прибора в упаковке (мм) (ВхШхГ):	880 x 670 x 510
Вес нетто (кг):	40,240
Вес брутто (кг):	42,0
Напряжение (В):	220-240
Мощность подключения (Вт):	2400
Предохранители (А):	10
Проточный водонагреватель:	Да
Параметры потребления воды (л):	9,5
Потребление энергии (кВтч):	0,71
Длительность программы сравнения (мин):	195

4 242005 071401

Serie | 6, Встраиваемая посудомоечная машина, 45 cm
SPV66TD10R

Узкая встраиваемая посудомоечная машина сбережет драгоценное время и поместится даже на небольшой кухне. Пять уровней распределения воды обеспечат превосходный результат мытья.

Основные параметры

- Вместимость - 10 комплектов посуды + 1 сервировочный
- Класс энергоэффективности: A
  Класс мытья: A
  Класс сушки: A
- Параметры потребления: 9.5 л/0.71 кВт/ч
- Потребление воды на программе Эко 50 C°: 9.5 л
- Продолжительность цикла на программе Эко 50 C°: 195 мин
- Уровень шума: 43 ДБ

Программы и спец. функции

- 6 программ: Авто 35-45 C°, Авто 45-65 C°,
  Авто 65-75 C°, Эко 50 C°,Ночная программа 50 C°, Быстрая
- 4 специальные функции: VarioSpeedPlus, IntensiveZone, HygienePlus, Shine & Dry;
- 5 режимов температуры
- Гидравлическая система ActiveWater – инновационная технология использования воды для максимальной эффективности мытья посуды. Точный расчет направления водяных
  струй, подаваемых из вращающихся коромысел,
  и оптимальное давление позволяют добиваться
  максимального эффекта от каждой капли воды.
- Специальный отсек DosageAssist в ручке короба обеспечивает своевременное и равномерное растворение комбинированных моющих средств (таблеток и капсул)
- Бесщёточный мотор EcoSilenceDrive с инверторным управлением обеспечивает эффективную работу с минимальным уровнем шума и сокращает расход воды
- Превосходное качество мытья даже в углах и самых труднодоступных местах благодаря двойному вращающемуся коромыслу DuoPower в верхнем коробе

Комфорт и безопасность

- AquaSensor управляет ходом автоматических программ, , а датчик загрузки обеспечивает экономичный расход воды
- Посудомоечная машина подстраивается под тип моющего средства, обеспечивая оптимальный результат мытья
- Бережное отношение к хрупкой посуде и экономия электроэнергии благодаря передовой технологии HygieneDry (на основе технологии теплообменника)
- Расход воды сокращается благодаря её попеременной подаче в верхнее и нижнее коромысло
- Электроника Регенерирования позволяет оптимальным образом расходовать соль, экономия может составит до 35%
- Трёхкомпонентный самоочищающийся фильтр
- EmotionLight красиво подсвечивает вашу посуду
- Индикатор остаточного времени (мин)
- Звуковой сигнал окончания хода программы
- Проекция дисплея на пол TimeLight отображает ход выполнения программы и выбранные настройки
- Индикация времени до окончания хода программы
- Таймер запуска 1–24 ч
- Электронные индикаторы наличия соли и ополаскивателя
- LED индикатор наличия соли

Короба

- Короб для столовых приборов VarioDrawer Pro с возможностью изменения глубины для мытья более крупных предметов
- Три положения верхнего короба с системой Rackmatic-3, легко переставить по высоте даже при полной загрузке
- Складные направляющие для тарелок в верхнем коробе (3)
- Складные направляющие для тарелок в нижнем коробе (4)
- Полочка для чашек в вернем коробе

Особенности

- Уникальная технология Zeolite обеспечивает превосходный результат сушки и позволяет экономить электроэнергию и время.
- Система AquaStop обеспечивает защиту от любых протечек, как внутри прибора, так и в случае разрыва заливного шланга. В случае, если система AquaStop не сработает, компания BSH гарантирует возмещение ущерба, связанного с протечкой. Гарантия на возмещение ущерба действительна весь срок службы прибора - 10 лет.
- TouchAssist позволяет открыть посудомоечную машину в одно или два касания, в зависимости от настройки. Идеально для кухонь с дизайном без ручек.
- Слишком мягкая вода может стать причиной коррозии стекла. В посудомоечных машинах с технологией "бережного мытья стекла" степень жесткости воды в

моечной камере поддерживается автоматически, в заданном потребителем диапазоне значений.

- Ножки, регулируемые по высоте до 6 см, подходит для кухонь с высотой столешницы 90 см
- Насадка для мытья противней - идеальна для мытья противней и других крупных предметов.
- Металлическая пластина на столешницу для защиты от пара

Техническая информация

- Размеры прибора: (ВхШхГ): 81.5 x 44.8 x 55 см

Serie | 6, Встраиваемая посудомоечная машина, 45 cm
SPV66TD10R

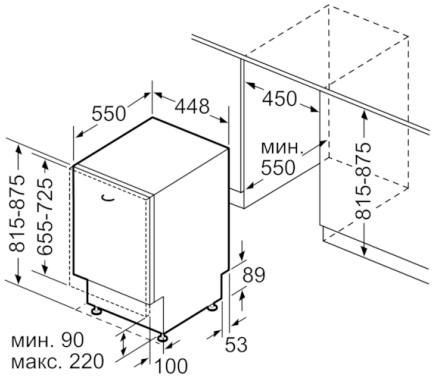

Размеры в мм