Serie | 6, Встраиваемая посудомоечная машина, 45 cm
SPV66MX10R

Специальные принадлежности

SGZ1010 : Удлинение шлангов AquaStop

SMZ5300 : Держатель высоких бокалов

Узкая встраиваемая посудомоечная машина сбережет драгоценное время и поместится даже на небольшой кухне. Пять уровней распределения воды обеспечат превосходный результат мытья.

- Режим тихой работы- снижение уровня шума, но не качества мытья посуды
- **Третий уровень загрузки VarioDrawer:** Больше пространства для посуды.
- Система регулировки по высоте Rackmatic поможет оптимизировать пространство посудомоечной машины.
- Светящаяся точка на полу под посудомоечной машиной будет гореть в течение хода программы и автоматически погаснет после ее завершения. Не нужно нарушать работу посудомоечной машины, чтобы понять, закончилась ли программа.
- **Система AquaStop:** круглосуточная защита от любых протечек, как внутри прибора, так и в случае разрыва заливного шланга.

Технические особенности

Встраиваемый/ свободностоящий:	Встроенный
Кол-во комплектов посуды:	10
Съемная рабочая поверхность:	Нет
Декоративные рамы/ поверхности:	
Нет возможности доукомплектовать декоративными рамами	
Цвет панели:	Stainless steel colour, lacqu.
Частота (Гц):	50; 60
Длина сетевого кабеля (см):	175
Тип штепсельной вилки:	Вилка с заземлением
Длина подводящего шланга (см):	165
Длина отводящего шланга (см):	205
Высота с рабочей поверхностью (мм):	0
Высота без рабочей поверхности (мм):	815
Максимальная регулируемая высота (мм):	60
Размеры прибора (мм):	815 x 448 x 550
Размеры прибора в упаковке (мм) (ВхШхГ):	880 x 670 x 510
Вес нетто (кг):	31,222
Вес брутто (кг):	33,0
Напряжение (В):	220-240
Мощность подключения (Вт):	2400
Предохранители (А):	10
Проточный водонагреватель:	Да
Параметры потребления воды (л):	9,5
Потребление энергии (кВтч):	0,91
Длительность программы сравнения (мин):	195

4 242005 073351

Serie | 6, Встраиваемая посудомоечная машина, 45 cm
SPV66MX10R

Узкая встраиваемая посудомоечная машина сбережет драгоценное время и поместится даже на небольшой кухне. Пять уровней распределения воды обеспечат превосходный результат мытья.

Общая информация

- Уровень шума на ночной программе 43дб

Техническая информация

- 1 специальная функция: VarioSpeedPlus
- VarioDrawer

Комфорт и Безопасность

Техническая информация

Serie | 6, Встраиваемая посудомоечная машина, 45 cm
SPV66MX10R

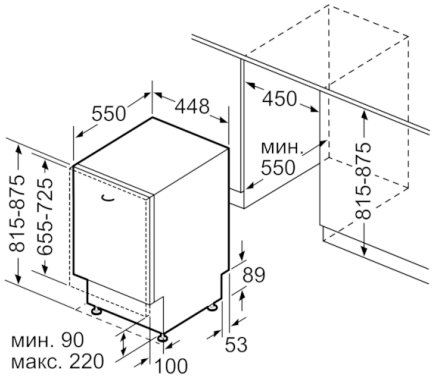

Размеры в мм