Серия 2, Встраиваемая посудомоечная машина, 60 cm
SMV25FX01R

SGZ0BI02	Крепежная планка
SGZ1010	Удлинение шлангов AquaStop
SGZ8BI00 :	
SMZ1051EU :	
SMZ2014	Короб для бокалов и фужеров
SMZ2056	Дверной фронт из нерж.стали
SMZ5000	Комплект для посудом.машины
SMZ5002	Кассета для мытья столового серебра
SMZ5003	Откидной шарнир
SMZ5100	Vario-корзина для столовых приборов
SMZ5300	Держатель высоких бокалов

Полноразмерная встраиваемая посудомоечная машина сбережет драгоценное время. Инверторный мотор обеспечивает превосходный результат мытья, тишину, энергоэффективность и долговечность.

- **Режим тихой работы**: снижение уровня шума, но не качества мытья посуды.
- **Третий уровень загрузки VarioDrawer**: больше пространства для посуды.
- **Система регулировки верхнего короба по высоте Rackmatic**: поможет оптимизировать пространство посудомоечной машины.
- **Система Rackmatic**: позволяет регулировать высоту верхнего короба даже в загруженном состоянии, не снимая короб с направляющих.
- **Светящаяся точка на полу под посудомоечной машиной**: будет гореть в течение хода программы и автоматически погаснет после ее завершения. Не нужно нарушать работу посудомоечной машины, приоткрывая дверцу, чтобы понять, закончилась ли программа.

Встраиваемый/ свободностоящий:	Встроенный
Кол-во комплектов посуды:	13
Съемная верхняя крышка:	Нет
Декоративные дверные панели:	Нет возможности доукомплектовать декоративными рамами
Частота:	50; 60 Гц
Длина сетевого кабеля:	175.0 cm
Тип штепсельной вилки:	Вилка с заземлением
Длина подводящего шланга:	165 cm
Длина отводящего шланга:	190 cm
Регулируемый цоколь:	Как по горизонтали, так и по вертикали
Высота с рабочей поверхностью:	0 мм
Высота без рабочей поверхности:	815 мм
Максимальная регулируемая высота:	60 мм
Размеры прибора:	815 x 598 x 550 мм
Размеры прибора в упаковке (ВхШхГ):	870 x 650 x 670 мм
Вес нетто:	34.1 кг
Вес брутто:	35.9 кг
Напряжение:	220-240 В
Потребляемая мощность:	2400 Вт
Предохранители:	10 A
Проточный водонагреватель:	Да
Потребление воды:	9.5 л
Длительность программы сравнения:	210 мин

4 242005 119073

Серия 2, Встраиваемая посудомоечная машина, 60 cm SMV25FX01R

Полноразмерная встраиваемая посудомоечная машина сбережет драгоценное время. Инверторный мотор обеспечивает превосходный результат мытья, тишину, энергоэффективность и долговечность.

Общая информация

- Вместимость - 13 комплектов посуды + 1 сервировочный
- Класс энергоэффективности: A
- Класс мытья:A
- Класс сушки:A
- Параметры потребления: 9.5 л/1 кВт/ч
- Уровень шума: 48 ДБ
- InfoLight- индикатор прогресса с проекцией на пол, чтобы вы знали, когда процесс будет завершен
- Теплообменник.
- Система AquaStop обеспечивает защиту от любых протечек, как внутри прибора, так и в случае разрыва заливного шланга. В случае, если система AquaStop не сработает, компания BSH гарантирует возмещение ущерба, связанного с протечкой. Гарантия на возмещение ущерба действительна весь срок службы прибора - 10 лет.
- Благодаря замку ServoSchloss дверь закроется сама, если угол открытия менее 10 градусов

Техническая информация

- 5 программ: Интенсивная 70°, Авто 45-65 C°, Эко 50 C°, Ночная программа 50 C°, 1-часовая 65°
- 1 специальная функция: VarioSpeedPlus
- 4 программы мытья
- Гидравлическая система ActiveWater – инновационная технология использования воды для максимальной эффективности мытья посуды. Точный расчет направления водяных
- струй, подаваемых из вращающихся коромысел, и оптимальное давление позволяют добиваться максимального эффекта от каждой капли воды.
- Специальный отсек DosageAssist в ручке короба обеспечивает своевременное и равномерное растворение комбинированных моющих средств (таблеток и капсул)
- Бесщёточный мотор EcoSilenceDrive с инверторным управлением обеспечивает эффективную работу с минимальным уровнем шума и сокращает расход воды
- AquaSensor управляет ходом автоматических программ
- Посудомоечная машина подстраивается под тип моющего средства, обеспечивая оптимальный результат мытья
- Расход воды сокращается благодаря её попеременной подаче в верхнее и нижнее коромысло
- Электроника Регенерирования позволяет оптимальным образом расходовать соль, экономия может составит до 35%
- Трёхкомпонентный самоочищающийся фильтр

Комфорт и Безопасность

- Панель управления сверху
- Звуковой сигнал окончания хода программы
- Внутренние стенки прибора из нержавеющей стали
- Электронные индикаторы наличия соли и ополаскивателя
- LED индикатор наличия соли
- VarioDrawer
- Три положения верхнего короба с системой Rackmatic-3, легко переставить по высоте даже при полной загрузке
- Складные направляющие для тарелок в нижнем коробе (2)
- Полочки для чашек в верхнем коробе (2шт.)
- Слишком мягкая вода может стать причиной коррозии стекла. В посудомоечных машинах с технологией "бережного мытья стекла" степень жесткости воды в моечной камере поддерживается автоматически, в заданном потребителем диапазоне значений.

Техническая информация

- Размеры прибора: (ВхШхГ): 81.5 x 59.8 x 55 см
- Металлическая пластина на столешницу для защиты от пара
- Ножки, регулируемые по высоте до 6 см, подходит для кухонь с высотой столешницы 90 см

Серия 2, Встраиваемая посудомоечная машина, 60 cm
SMV25FX01R

размеры в мм

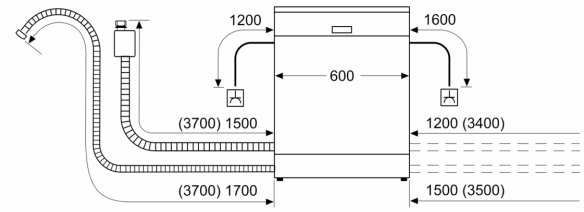

⏚ розетка
( ) значения при установленном удлинителе

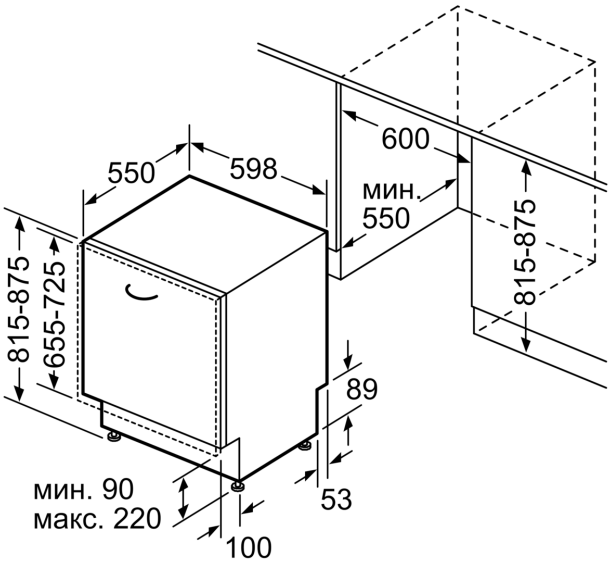

Размеры в мм