Серия 8, Встраиваемый духовой шкаф, 60 x 60 cm, Черный HBG6764B1

Электрический встраиваемый духовой шкаф Bosch, дополненный режимом "4D горячий воздух", PerfectBake и PerfectRoast, упростит процесс приготовления блюд, позволив добиться прекрасных кулинарных результатов.

- **Пиролитическая система самоочистки**: идеальная чистота без лишних усилий.
- **Телескопы на 1 уровне, Stop-функция, полностью выдвигающиеся**: для безопасного, удобного введения и снятия противней.
- **Система 4D Hotair**: равномерное распределение тепла, гарантирующее идеальный результат — на всех уровнях.
- **Сенсорный ЖК-дисплей**: интуитивно понятное управление духовым шкафом.
- **Дверца духового шкафа SoftMove**: закрывается плавно и тихо благодаря специальному амортизатору.

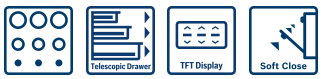

1 x Эмалированный противень для выпечки, 1 x Комбинированная решетка, 1 x Универсальный противень

HEZ617000 Форма для пиццы, HEZ625071 Противень для гриля, HEZ631070 :, HEZ632070 :, HEZ633001 Крышка для профессионал. противеня, HEZ633070 Профессиональный эмалир. противень, HEZ634000 :, HEZ635000 Универс.противень эмалированный, HEZ636000 Стеклянный противень, HEZ638270 Телескопические направляющие, 2 уровня, HEZ638370 Телескопические направляющие, 3 уровня, HEZ660050 :, HEZ664000 :, HEZ915003 :, HEZG0AS00 :, HEZ327000 :, HEZ530000 :, HEZ531010 :, HEZ532010 :

Вес брутто: ..... 41.7 кг
Встраиваемый/ свободностоящий: ..... Встроенный
Встроенная система очистки: ..Пиролитический + гидролитический
Размеры ниши для встр.: ..... 585-595 x 560-568 x 550 мм
Габариты (ВхШхГ), мм: ..... 595 x 594 x 548 мм
Размеры прибора в упаковке (ВхШхГ): ..... 670 x 670 x 680 мм
Материал панели управления: ..... стекло
Материал двери: ..... стекло
Вес нетто: ..... 39.3 кг
Полезный объем: ..... 71 л
Виды нагрева: .....4D-горячий воздух, Размораживание, Гриль большой площади, Горячий воздух Eco, Гриль малой площади, Режим нагрева верхний/нижний жар, Conventional heat ECO, Пицца: настройки, Приготовление при низкой температуре, Нижний жар, Гриль с конвекцией, быстрый разогрев, Поддержка температуры/разогрев
Количество: 1
Длина сетевого кабеля: ..... 120.0 cm
Внутреннее освещение - духовой шкаф 1: 1
Выдвижная тележка духовки: .Телескопические направляющие на 1 уровне
Аксессуары в комплекте: ..... 1 x Эмалированный противень для выпечки, 1 x Комбинированная решетка, 1 x Универсальный противень
Мощность конфорки: ..... 2800 Вт
Мощность конвекционного вентилятора в духовке 1: ..... 2200 Вт
Класс энергоэффективности: ..... A+
Энергопотребление в режиме конвекции за цикл (2010/30/EC) 0.87 kWh/cycle
Энергопотребление в режиме конвекции за цикл (2010/30/EC) 0.69 kWh/cycle
Индекс энергопотребления (2010/30/EC): ..... 81.2 %
Потребляемая мощность: ..... 3600 Вт
Предохранители: ..... 16 A
Напряжение: ..... 220-240 В
Частота: ..... 60; 50 Гц
Тип штепсельной вилки: ..... Вилка с заземлением
Доступные цветовые варианты: HBG6764S1
Источник энергии: ..... Электричество
Требуемый размер ниши для установки (дюймы): x
Размеры прибора в упаковке: ..... 26.37 x 26.37 x 26.77
вес нетто: ..... 87.000 lbs
Вес брутто: ..... 92.000 lbs
Длина сетевого кабеля: ..... 120.0 cm
Вес нетто: ..... 39.3 кг

4 242002 808055

Серия 8, Встраиваемый духовой шкаф, 60 x 60 cm, Черный
HBG6764B1

Электрический встраиваемый духовой шкаф Bosch, дополненный режимом "4D горячий воздух", PerfectBake и PerfectRoast, упростит процесс приготовления блюд, позволив добиться прекрасных кулинарных результатов.

Вид духовки/ вид нагрева :

- Встраиваемый электрический духовой шкаф с 13режимами нагрева:
- 4D-горячий воздух, Горячий воздух ECO, Верхний/нижний жар, Верхний/нижний жар ECO, Гриль с конвекцией, Большой гриль, Малый гриль, Режим для пиццы, Нижний жар, Бережное тушение, Размораживание, Подогрев посуды, Поддержание температуры
- Трехсоставной полноцветный TFT-дисплея 7,5" с сенсорным управлением

Комфорт:

- Внутренний объём духовки: 71 л
- Пиролитическая система самоочистки
- Автоматический быстрый разогрев позволяет устанавливать блюдо в холодную духовку, что сокращает время приготовления
- Меню Assist подскажет как приготовить блюда наилучшим образом в автоматическом режиме
- Сенсор для выпечки PerfectBake является уникальной технологией, обеспечивающей идеальный результат выпекания в автоматическом режиме
- Многоточечный термощуп PerfectRoast обеспечивает точное достижение температуры внутри мяса, независимо от толщины, наличия костей, жировых прослоек
- Многофункциональные часы EasyClock включают в себя бытовой таймер, таймер приготовления, установку окончания приготовления
- Галогенное внутреннее освещение
- Функция "Детская безопасность"
- Автоматическое защитное отключение в зависимости от выставленной температуры и времени работы Индикация остаточного тепла
- Система охлаждения прибора позволяет встроить в любой кухонный гарнитур

Техническая информация

- Универсальный противень, Комбинированная решетка, Эмалированный противень для выпечки
- Мощность подключения: 3.6 кВт
- Длина сетевого кабеля: 120 см
- Размеры прибора (ВхШхГ): 595 мм x 594 мм x 548 мм
- Размеры ниши для встраивания (ВхШхГ): 585 мм - 595 мм x 560 мм - 568 мм x 550 мм
- Пожалуйста, следуйте схемам встраивания и инструкции по монтажу

Серия 8, Встраиваемый духовой шкаф, 60 x 60 cm, Черный
HBG6764B1

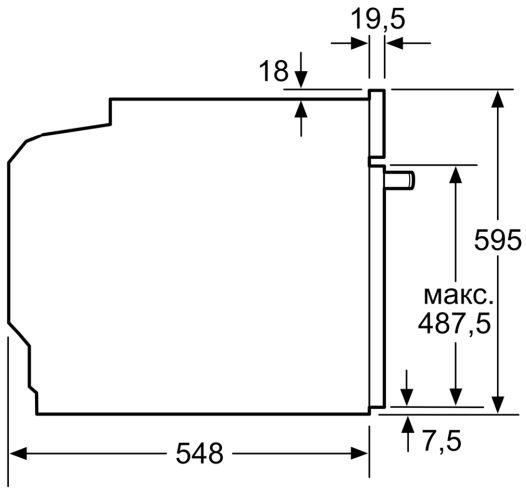

Размеры в мм

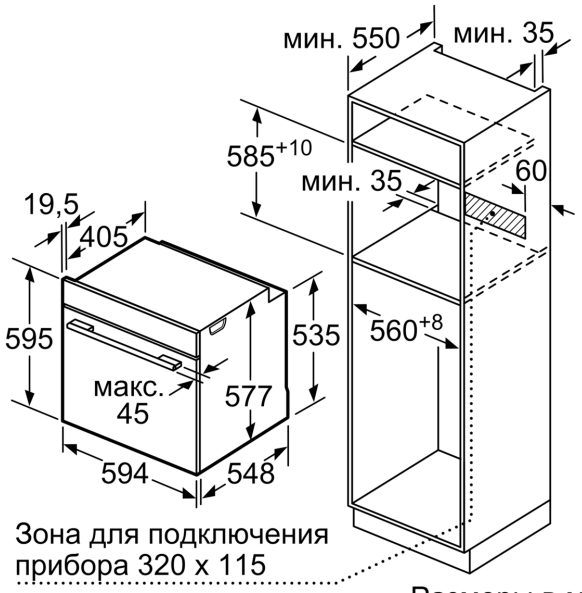

Размеры в мм

При встраивании прибора под варочную панель необходимо учитывать требования к толщине столешницы (включая усиливающий элемент).

Тип варочной панели	**мин. толщина столешницы**	
	накладная	заподлицо
Индукционная варочная панель	37 мм	38 мм
Индукционная варочная панель с нагревом по всей площади	47 мм	48 мм
Газовая варочная панель	30 мм	38 мм
Электрическая варочная панель	27 мм	30 мм

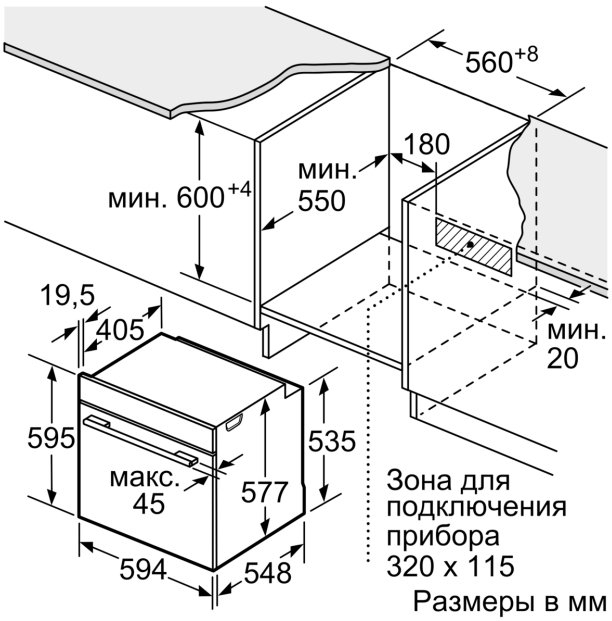

Размеры в мм