Серия 6, Вытяжка для настенного монтажа, 60 cm, черного цвета DWK68AK20R

TouchControl

DWA0LK6A Угольный фильтр

Вытяжка для настенного монтажа: убережет потолок и мебель на кухне от оседания на них копоти и жира.

- **Интенсивный режим**: быстрое и эффективное устранение кухонных запахов.
- **Металлический жироулавливающий фильтр**: поглощает частички жира на кухне.

Технология установки: ..... Wall-mounted
Длина сетевого кабеля: ..... 200.0 cm
Высота прибора без камина: ..... 415 мм
Вес нетто: ..... 18.0 кг
Управление: ..... электрический
Количество режимов мощности: ..3 этапа + интенсивная настройка
Макс. отвод воздуха: ..... 578 m^3/h
Мощность в режиме циркуляции, интенсивная ступень: 333.0 m^3/h
Макс. циркуляция: ..... 333 m^3/h
Мощность в режиме отвода воздуха, интенсивная ступень: ..... 750 m^3/h
Количество ламп (шт): 2
Уровень шума: ..... 65 дБ (A) при 1 пВт
Диаметр вытяжного патрубка: ..... 120 / 150 мм
Материал жироулавливающего фильтра: ..... алюминий
Фильтр для очистки от запахов: ..... Нет
Режим работы вытяжки: ... Отвод/Рециркуляция (аксессуар можно заказать отдельно)
Специальные принадлежности: DWA0LK6A
Тип ламп: ..... LED
Тип жироулавливающего фильтра: ..... Кассета
Потребляемая мощность: ..... 281 Вт
Предохранители: ..... 10 A
Напряжение: ..... 220-240 В
Частота: ..... 50 Гц
Тип штепсельной вилки: ..... Вилка с заземлением
Типология установки: ..... Настенный монтаж
Материал корпуса: ..... Стекло, Лакированный
Тип штепсельной вилки: ..... Вилка с заземлением
Размеры прибора, включая кожух воздуховода (дюймы): ..... x x
Размеры прибора в упаковке: ..... 18.89 x 28.74 x 21.06
вес нетто: ..... 40.000 lbs
Вес брутто: ..... 45.000 lbs
Расположение вентилятора: ..... Мотор в корпусе вытяжки
Защитный клапан от обратного притока воздуха: ..... Нет
Длина сетевого кабеля: ..... 200.0 cm
Размеры прибора, включая кожух воздуховода: x 596.0 x 403.0 мм
Размеры прибора в упаковке (ВхШхГ): ..... 480 x 730 x 535 мм
Вес нетто: ..... 18.0 кг
Вес брутто: ..... 20.2 кг

4 242005 136902

Серия 6, Вытяжка для настенного монтажа, 60 cm, черного цвета DWK68AK20R

Вытяжка для настенного монтажа: убережет потолок и мебель на кухне от оседания на них копоти и жира.

Комфорт:

- AU
- Сенсорное управление TouchControl
- Электронное управление , LED освещение
- 3 ступени мощности + интенсивный режим
- Режим остаточный ход
- Крышка фильтра из стекла
- Металлический жироулавливающий фильтр пригодный для мытья в посудомоечной машине
- Максимальная производительность на макимальной ступени по EN 61591 ø 15 cm: 578м^3/ч
- Уровень шума: 41 ДБ-58 ДБ-65 ДБ на 1-2-3-й ступенях соответсвенно, на 1 pW DIN 60704-2-13
- Размеры прибора в режиме отвода воздуха (В x Ш x Г): 750 - 1080 x 596 x 403 mm
- Размеры прибора в режиме циркуляции (В x Ш x Г): 860 - 1080 x 596 x 403 mm
- Мощность подключения: 216 Вт
- Для настенного монтажа над варочной поверхностью
- Для работы в режиме циркуляции требуется установка специального комплекта (дополнительная принадлежность)

Размеры:

- Штуцер для отвода воздуха Ø 120 мм / 150 мм
- Размеры (отвод воздуха) (ВхШхГ): 750-1080 x 596 x 403 мм
- Размеры (циркуляция) (ВхШхГ): 860-1080 x 596 x 403 мм
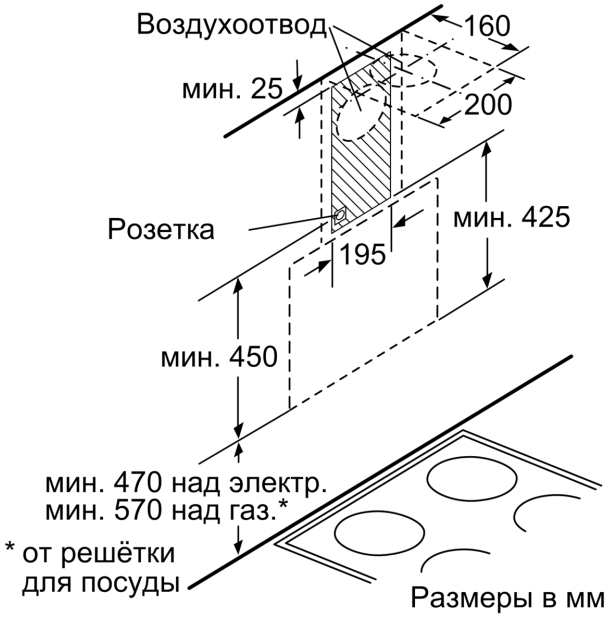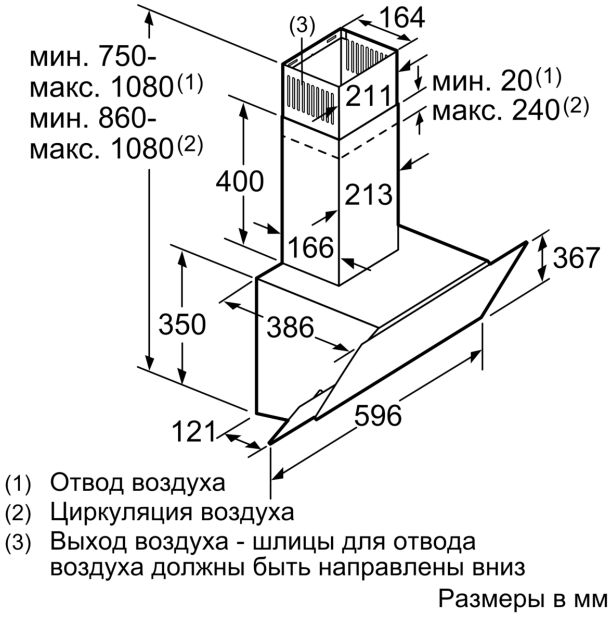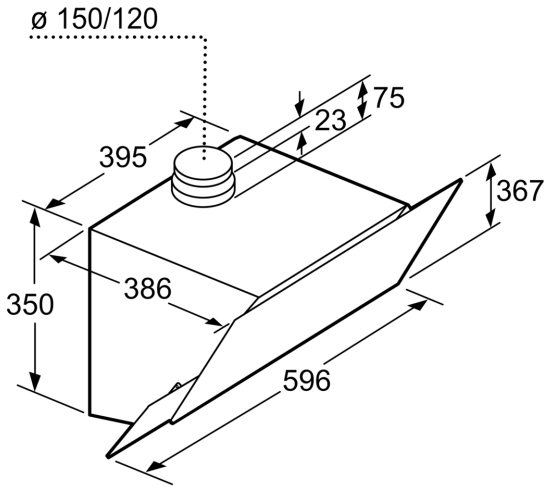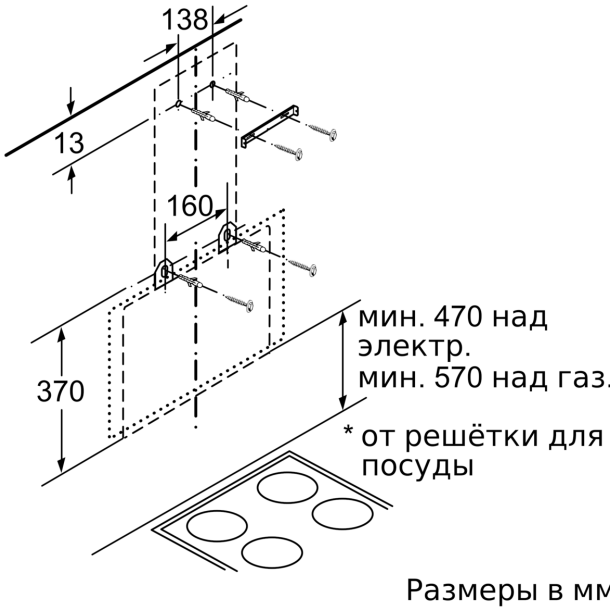
Серия 6, Вытяжка для настенного монтажа, 60 cm, черного цвета
DWK68AK20R