Серия 6, Вытяжка для настенного монтажа, 60 cm, Нержавеющая сталь
DWB67JP50

DZZ1XX1B6 Угольный фильтр, HEZG9AS00S Адаптер, DHZ5325 Комплект для работы в режиме циркуляции, DHZ5326 Угольный фильтр, DWZ0XX0J5 Integrated CleanAir Recirculation Kit, DWZ1CB1I4 :, DWZ1CX1I6 Integrated CleanAir Recirculation Kit, DWZ1FX5C6 Набор для поджига, DWZ1FX5D1 Long Life recirculation kit external, DZZ0XX0P0 Угольный фильтр, DZZ1CX1B4 :, DHZ1225 Вентиляционный канал, DHZ1235 Вентиляционный канал

Вытяжка для настенного монтажа: убережет потолок и мебель на кухне от оседания на них копоти и жира.

- **Мотор EcoSilence Drive™**: мощный и экономичный мотор для вытяжек.
- **Интенсивный режим**: быстрое и эффективное устранение кухонных запахов.
- **Металлический жироулавливающий фильтр**: поглощает частички жира на кухне.
- **Продуманная конструкция вытяжек**: удобная и безопасная очистка вытяжки.

Технология установки: ..... Wall-mounted
Длина сетевого кабеля: ..... 130.0 cm
Высота камина: ..... 582-908/568-1018 мм
Высота прибора без камина: ..... 46 мм
Вес нетто: ..... 15.5 кг
Управление: ..... электрический
Количество режимов мощности: ..... 3-уровень + 2 Интенсив
Макс. отвод воздуха: ..... 414 m^3/h
Мощность в режиме циркуляции, интенсивная ступень: ... 409 m^3/h
Макс. циркуляция: ..... 330 m^3/h
Мощность в режиме отвода воздуха, интенсивная ступень: ..... 657 m^3/h
Количество ламп (шт): 2
Уровень шума: ..... 61 дБ (A) при 1 пВт
Диаметр вытяжного патрубка: ..... 120 / 150 мм
Материал жироулавливающего фильтра: ..... нержавеющая сталь
Фильтр для очистки от запахов: ..... Нет
Режим работы вытяжки: ... Отвод/Рециркуляция (аксессуар можно заказать отдельно)
Специальные принадлежности: DZZ1XX1B6, HEZG9AS00S, DHZ5325, DHZ5326, DWZ0XX0J5, DWZ1CB1I4, DWZ1CX1I6, DWZ1FX5C6, DWZ1FX5D1, DZZ0XX0P0, DZZ1CX1B4, DHZ1225, DHZ1235
Тип ламп: ..... LED
Тип жироулавливающего фильтра: ..... Кассета
Потребляемая мощность: ..... 143 Вт
Предохранители: ..... 10 A
Напряжение: ..... 220-240 В
Частота: ..... 50; 60 Гц
Тип штепсельной вилки: ..... Вилка с заземлением
Типология установки: ..... Настенный монтаж
Материал корпуса: ..... Нержавеющая сталь
Тип штепсельной вилки: ..... Вилка с заземлением
Размеры прибора, включая кожух воздуховода (дюймы): ..... x x
Размеры прибора в упаковке: ..... 23.22 x 25.59 x 26.37
вес нетто: ..... 34.000 lbs
Вес брутто: ..... 46.000 lbs
Расположение вентилятора: ..... Мотор в вытяжном коробе
Защитный клапан от обратного притока воздуха: ..... Да
Длина сетевого кабеля: ..... 130.0 cm
Размеры прибора, включая кожух воздуховода: 614-1064 x 598.0 x 500.0 мм
Размеры прибора в упаковке (ВхШхГ): ..... 590 x 650 x 670 мм
Вес нетто: ..... 15.5 кг
Вес брутто: ..... 20.9 кг
Отсрочка таймеров отключения: ..... 10 мин

4 242005 099290

Серия 6, Вытяжка для настенного монтажа, 60 cm, Нержавеющая сталь
DWB67JP50

Вытяжка для настенного монтажа: убережет потолок и мебель на кухне от оседания на них копоти и жира.

Мощность:

- Класс эффективности энергопотребления: A
- Среднегодовое энергопотребление: 35.3 кВтч/год
- Класс эффективности вытяжного вентилятора: A*
- Класс эффективности освещения: A*
- Класс эффективности жироулавливающего фильтра: B*
- Уровень шума на 1 / 3 ступени мощности: 46 / 61 дБ

Комфорт:

- AU
- Для работы в режиме циркуляции требуется установка специального комплекта (дополнительная принадлежность)
- Для настенного монтажа над варочной поверхностью
- Система легкого монтажа
- Сенсорное управление TouchControl
- Электронное управление
- Сенсорное управление TouchControl
- 3 ступени мощности плюс 2 интенсивные ступени
- Автоматическое отключение интенсивной ступени
- Автоматическое отключение интенсивного режима можно выбрать в диапазоне 10 минут
- Регулировка яркости освещения с помощью функцией Dimm
- Плавное включение освещения с помощью функции SoftLight
- Высокоэффективный мотор EcoSilenceDrive
- 2 x 1,5W LED
- Освещенность до 267 люкс
- Цветовая температура освещения: 3500 K
- Индикация насыщения фильтров
- Пластина из перфорированной стали поверх жироулавливающего фильтра
- Металлический жироулавливающий фильтр пригодный для мытья в посудомоечной машине

Техническая информация

- Максимальная производительность на макимальной ступени по EN 61591 ø 15 cm: 414м³/ч
- Мощность вентилятора согласно DIN/EN 61591 макс. 414 m³/h
- Максимальная производительность 414 м³/ч согласно DIN/EN 61591
- Производительность в режиме FreeBlowing до 657 м3/ч
- Размеры (циркуляция воздуха с функцией CleanAir) (ВхШхГ):
- 689 x 598 x 500мм - монтаж с внешним дымоходом
- 795-1139 x 598 x 500 мм - монтаж с выдвижным дымоходом
- Уровень шума: 46 ДБ, 55 ДБ, 61 ДБ на 1-2-3-й ступенях соответственно на 1 pW по DIN/EN 60704-2-13
- Уровень шума: 46 ДБ-55 ДБ-61 ДБ на 1-2-3-й ступенях соответсвенно, на 1 pW DIN 60704-2-13
- Штуцер для отвода воздуха Ø 120 мм / 150 мм
- Обратный клапан
- Максимальная производительность на интенсивной ступени: 657 м3/ч
- Размеры (отвод воздуха) (ВхШхГ): 614-954 x 598 x 500 мм
- Размеры (циркуляция) (ВхШхГ): 614-1064 x 598 x 500 мм
- Мощность подключения: 143 Вт
- Электрический кабель длиной 1.3 м

* В соответствии с нормативами EU № 65/2014

Серия 6, Вытяжка для настенного монтажа, 60 cm, Нержавеющая сталь
DWB67JP50

Размеры в мм

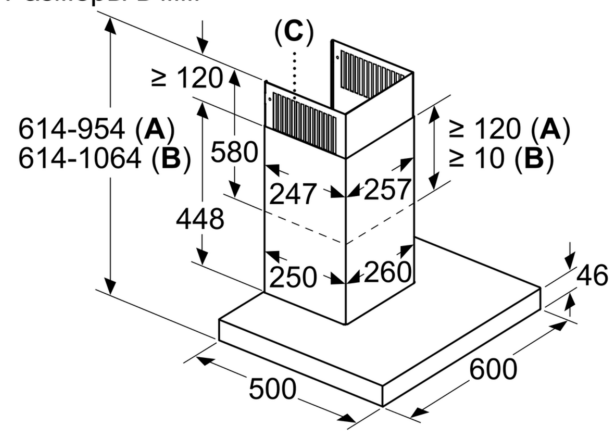

A: Отвод воздуха
B: Циркуляция воздуха
C: Выход воздуха - шлицы при работе на отвод воздуха монтируются внизу

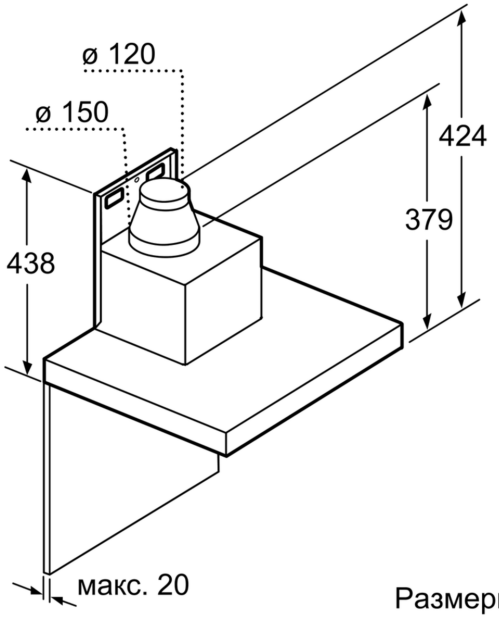

Размеры в мм

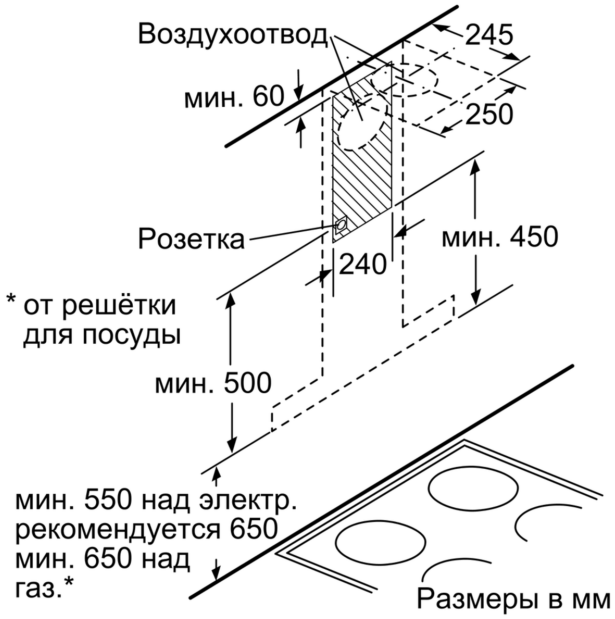

Размеры в мм

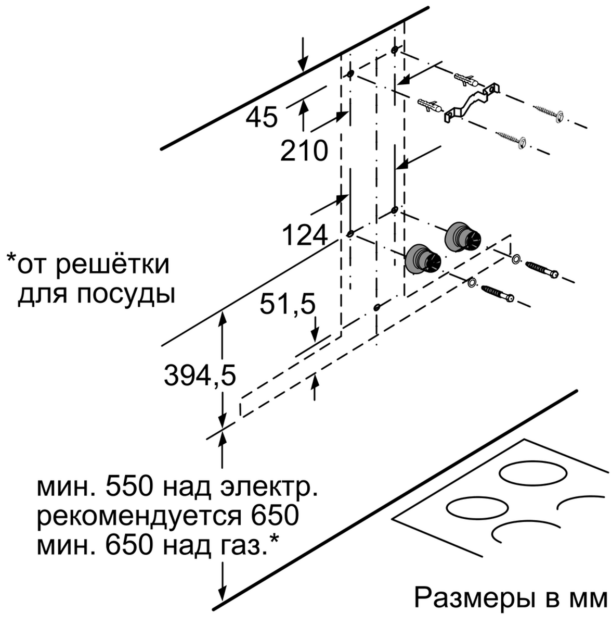

Размеры в мм