Серия 8, Встраиваемая автоматическая кофемашина, Черный
CTL636EB6

1 x Мерная ложечка, 1 x тест-полоска для определения жесткости, 1 x трубка для подачи молока

TCZ7003	Аксессуар для кофе-машины
TCZ8001A	Таблетки для чистки
TCZ8002A	Таблетки для удаления накипи
TCZ8004A	Care set espresso
TCZ8009N	Стаканчик для молока
Y988081012 :	
Y988081300 :	
Y988081302 :	
Y988081303 :	

Встраиваемая автоматическая кофемашина с функцией Home Connect: максимальный комфорт пользования и разнообразие напитков.

- **Функция AromaDoubleShot**: приготовление эспрессо двойной крепости без горечи
- **CeramDrive**: высококачественная керамическая мельница, сделанная из износостойкой керамики.
- **Home Connect**: Откройте для себя умные приборы, которые сделают повседневную жизнь проще.
- **Умная система нагрева воды**: правильная температура заваривания и полноценный аромат кофе обеспечиваются технологией SensoFlowSystem.
- **OneTouch Function**: Ваш любимый кофейно-молочный напиток, в том числе капучино, латте макиато или эспрессо нажатием одной кнопки

Встраиваемый/ свободностоящий: .....Встроенный
Капучинатор: ..... Нет
Дисплей: .....Нет
Система защиты от протечек воды: ..... нет
Размер порции: .....Любой размер чашек
Габариты (ВхШхГ), мм: .....455 x 594 x 375 мм
Размеры прибора в упаковке (ВхШхГ): ..... 540 x 478 x 670 мм
Размеры ниши для встр.: .....449 x 558 x 356 мм
Сопло для подачи горячей воды: ..... Нет
Режим ожидания: ..... Да
Одновременное приготовление 2-х чашек кофе: .....Да
Аксессуары в комплекте: .....1 x Мерная ложечка, 1 x тест-полоска для определения жесткости, 1 x трубка для подачи молока
Специальные принадлежности: TCZ7003, TCZ8001A, TCZ8002A, TCZ8004A, TCZ8009N, Y988081012, Y988081300, Y988081302, Y988081303
Предохранители: .....10 A
Напряжение: ..... 220-240 В
Частота: ..... 50/60 Гц
Тип штепсельной вилки: .....Вилка с заземлением
Товарная группа: .....Встроенные автоматические кофемашины
Обозначение модели/ассортиментная группа: ..... Встроенные автоматические кофемашины
Название модели/ международный код: CTL636EB6
Технология установки: .....полностью автоматическая
Длина сетевого кабеля: .....170.0 cm
Максимальная высота для установки: .....449 мм
Габариты (ВхШхГ), мм: .....455 x 594 x 375 мм
Размеры прибора в упаковке (ВхШхГ): ..... 540 x 478 x 670 мм
вес нетто: .....44.000 lbs
Вес нетто: .....20.1 кг
Вес брутто: .....50.000 lbs
Вес брутто: ..... 22.6 кг
Объем резервуара для воды: ..... 2.4 л

4 242002 916668

Серия 8, Встраиваемая автоматическая кофемашина, Черный
CTL636EB6

Встраиваемая автоматическая кофемашина с функцией Home Connect: максимальный комфорт пользования и разнообразие напитков.

Вкус

- SensoFlow System нагревательный элемент проточного типа с сенсорами температуры: интеллектуальная система гарантирует максимальный аромат кофе благодаря поддержанию отимальной температуры заваривания
- Функция OneTouch – приготовление напитков одним нажатием кнопки
- AromaDoubleShot приготовление напитка двойной крепости
- Индивидуальная регулировка температуры напитка: кофе (3 уровня)
- Возможность использования фильтра для воды: использование очищенной воды для приготовления напитка продлевает срок службы прибора

Комфорт

- TFT-дисплей с интерактивным меню
- MyCoffee: программирование персональных рецептов, 8 профилей под индивидуальным именем
- Регулируемое количество кофе: 20-250 мл
- Возможность использования высоких стаканов для латте-макиато: высота капучинатора регулируется до 15 см.
- OneTouch DoubleCup: одновременное приготовление напитков с молоком сразу для 2-х чашек
- Съемная емкость для воды 2.4л
- Заблаговременное предупреждение "контейнер для воды почти пуст", "отсек для зерен почти пуст"
- Альтернативное решение для подачи молока: возможность использовать да емкость для молока или любой другой контейнер, например пакет с молоком
- Краткое руководство по эксплуатации всегда под рукой - хранится в самом приборе

Характеристики

- Кофемолка с жерновами из высококачественной керамики SilentCeramDrive
- Автоматическая адаптация кофемолки под разные сорта кофейных зерен J
- OneTouch кофе с молоком со специальной мелкопористой молочной пеной возможно благодаря инновационной молочной системе для приготовления капучино.
- Выбор напитков: капучино, эспрессо макиато, эспрессо, молочная пена, теплое молоко, горячая вода, кофе, латте маккиято, кофе с молоком, кофе с мол по персон-му рец-ту, Ristretto
- Быстрый разогрев системы: первая чашка кофе за рекордно короткое время
- Давление помпы 19 бар
- Отсек для молотого кофе

HomeConnect

- Откройте для себя новый способ управления бытовой техникой - с помощью приложения. Приложение Home Connect позволяет получить доступ к устройству из любой точки мира - из дома с помощью Wi-Fi, а вдали от дома - с помощью мобильной связи.
- Удаленный запуск: выберите и настройте параметры напитка в приложении, а затем дистанционно запустите приготовление напитка
- Функция Coffee Playlist: с помощью Home Connect можно решить даже такую сложную задачу, как приготовление кофе для большого количества гостей. Вы можете создать PlayList любимых кофейных напитков для ваших гостей и просто переслать его в кофемашину, которая приготовит каждый отдельный кофейный напиток за другим.
- Функция CoffeeWorld позволяет приготовить 17 дополнительных напитков по рецептам разных стран, включая Австралийскй Флэт Уайт, Венский Меланж и Колумбийский Кортадо.
- Coffee recipes: приложение предлагает множество рецептов на основе кофе, которые может приготовить кофемашина.
- Кофейный ноу-хау: в приложении есть множество интересных статей на тему кофе, в частности о видах кофейных зёрен, методах сбора урожая и технологиях обжарки.
- Руководство пользователя: оно всегда у Вас под рукой в приложении.
- Обслуживание клиентов: на случай технических проблем, обслуживание клиентов A01 может осуществляться через приложение – по Вашему желанию
- Безопасность: безопасность является наивысшим приоритетом приложения Home Connect. Приложение было протестировано и сертифицировано TUV IT. Все данные защищены.

Гигиена

- Съемный заварочный блок
- AutoMilk Clean: автоматическая чистка молочной системы паром
- Капучинатор легко разбирается, все части можно мыть в посудомоечной машине
- Single Portion Cleaning: автоматическое удаление остатков воды из подводящих трубок после каждого заваривания
- Программа автоматического ополаскивания при выключении, включении
- Съемный отсек для кофейной гущи, дренажный поддон для капель, решетка
- Полностью автоматическая программа удаления накипи и очистки системы (комбинированная программа calc`n`clean доступна)
- Отображение информации: количество
- чашек додекальцинации

Дополнительно

- Контейнеры для воды, молока и кофе в зернах всегда легко доступны, но скрыты позади двери, таким образом кухня всегда выглядит чистой
- Отсек для кофейных зерен (500гр) с изоляцией для снижения шума
- Регулируемая степень помола (многоступенчатая)
- Выбор языка для сообщений на дисплее
- Блокировка от детей
- Мощность: 1600 Ватт

Аксессуары

- Емкость для воды с дополнительной алюминиевой изоляцией (объем 0.5 л)
- Принадлежности в комплекте: мерная ложка, тест-полоска для определения жесткости воды, соединительная трубка для каппучинатора, изолированная емкость для молока, шурупы,

фильтр для воды BRITA Intenza (TZ70003)

test

Серия 8, Встраиваемая автоматическая кофемашина, Черный
CTL636EB6

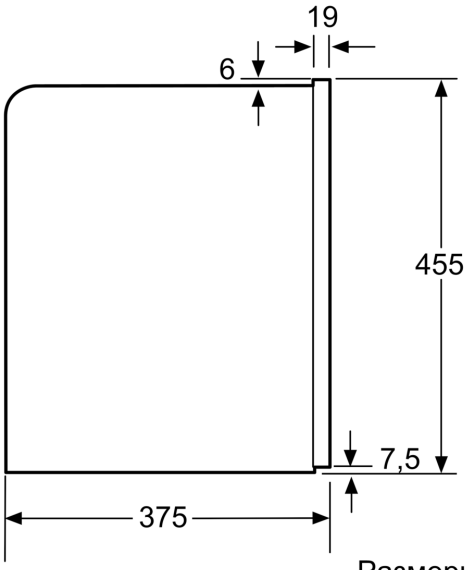

Размеры в мм

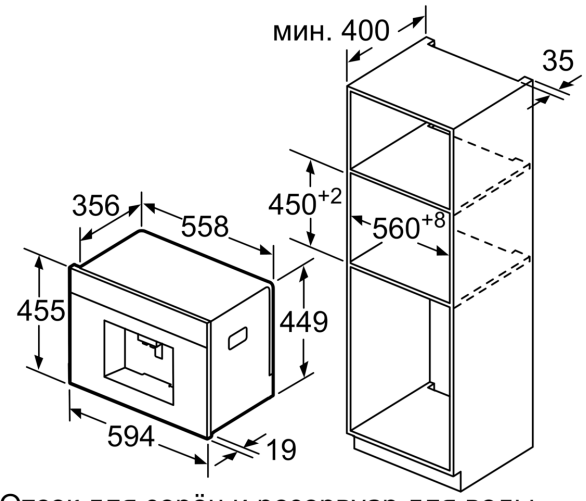

Отсек для зерён и резервуар для воды вынимаются на себя.
Рекомендуемая высота встраивания 95-145 см.

Размеры в мм

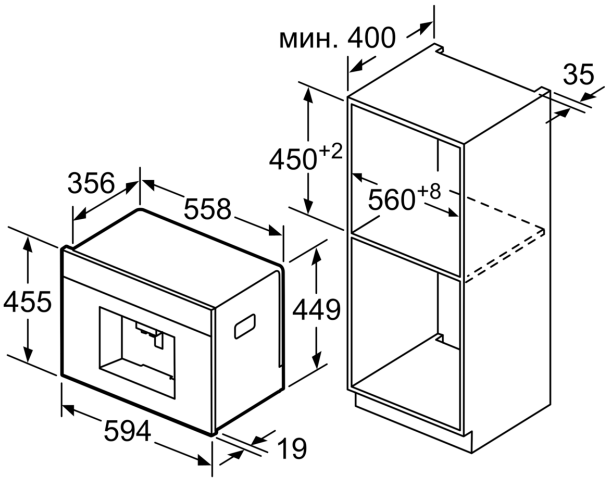

Отсек для зерён и резервуар для воды вынимаются на себя.
Рекомендуемая высота встраивания 95-145 см.

Размеры в мм

Встраивание в углу слева

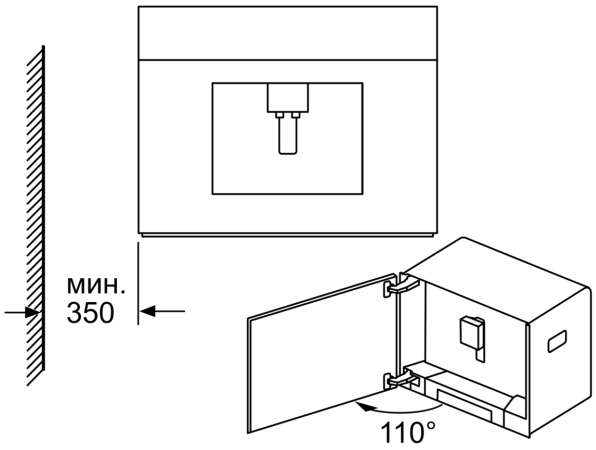

При применении петли на 92° - ограничение (номер запасной детали 00636455) составляет мин. расстояние к стене всего 100 мм

Размеры в мм

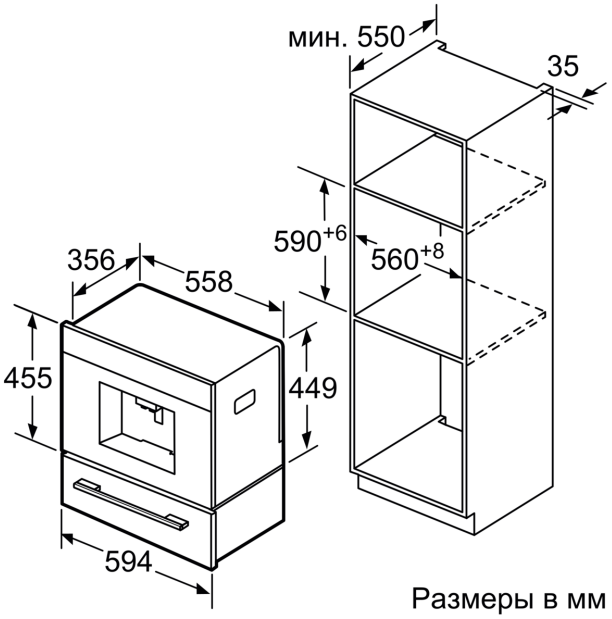
мин. 550
35
590+6
560+8
356
558
455
449
594
Размеры в мм