iQ700, Встраиваемый компактный духовой шкаф с микроволнами, 60 x 45 cm, белый
CM636GBW1

Принадлежности

1 x Комбинированная решетка
1 x Универсальный противень

- ✓ 4D Горячий воздух- идеальное распределение тепла до четырех уровней по всей духовке
- ✓ softMove: мягкое открытие и закрытие дверцы духового шкафа.

Оснащение

Технические особенности

Тип микроволновой печи : Комбирежим с микроволнами
Управление : электрический
Цвет фронтальной панели : белый
Размеры рабочей камеры : 237.0 x 480 x 392.0 мм
Сертификат соответствия : CE, VDE
Длина сетевого кабеля : 150 cm
Вес нетто : 35,6 кг
Вес брутто : 37,9 кг
EAN-код : 4242003674109
Макс. мощность микроволновой печи : 900 Вт
Мощность подключения : 3600 Вт
Предохранители : 16 A
Напряжение : 220-240 В
Частота : 60; 50 Гц
Тип штепсельной вилки : Вилка с заземлением
Размеры рабочей камеры : 237.0 x 480 x 392.0 мм

4 242003 674109

Произведено BSH по лицензии на товарный знак Siemens AG

iQ700, Встраиваемый компактный духовой шкаф с микроволнами, 60 x 45 cm, белый
CM636GBW1

Оснащение

- Инверторная технология обеспечивает равномерный нагрев при готовке и качественную разморозку без подваривания продукта

iQ700, Встраиваемый компактный духовой шкаф с микроволнами, 60 x 45 cm, белый
CM636GBW1

Размерные чертежи

Монтаж с варочной панелью.

Размеры в мм

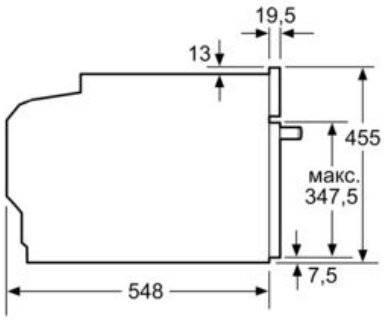

Размеры в мм

При встраивании мелких бытовых приборов под варочной панелью необходимо учитывать требования к толщине столешницы (включая усиливающий элемент).

Тип варочной панели	мин. толщина столешницы	
	накладная	заподлицо
Индукционная варочная панель	42 мм	43 мм
Индукционная варочная панель с нагревом по всей площади	52 мм	53 мм
Газовая варочная панель	32 мм	43 мм
Электрическая варочная панель	32 мм	35 мм

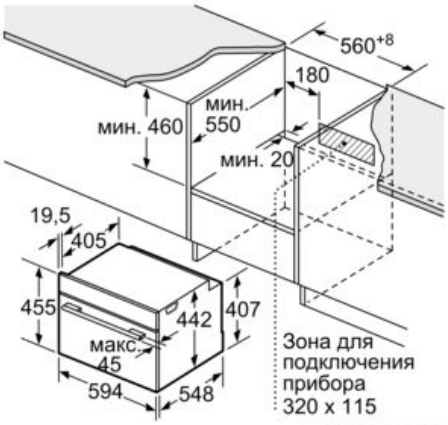

Размеры в мм

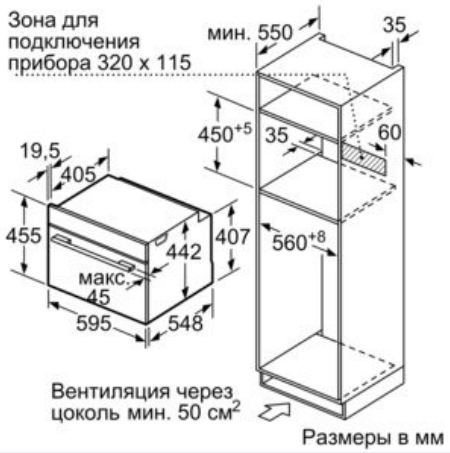

Размеры в мм