Серия 8, Встраиваемый компактный духовой шкаф, 60 x 45 cm, Нержавеющая сталь
CBG633NS3

1 x Комбинированная решетка, 1 x Универсальный противень

HEZ327000 :, HEZ530000 :, HEZ531010 :, HEZ532010 :, HEZ617000 Форма для пиццы, HEZ625071 Противень для гриля, HEZ631070 :, HEZ632070 :, HEZ634000 :, HEZ636000 Стеклянный противень, HEZ660050 :, HEZ660060 :, HEZ664000 :, HEZ915003 :, HEZG0AS00 :

Компактный духовой шкаф с 13 режимами нагрева: полный функционал на небольшом пространстве.

- **Телескопы на 1 уровне, Stop-функция, полностью выдвигающиеся**: для безопасного, удобного введения и снятия противней.
- **EcoClean Direct**: легкий и быстрый уход
- **Автоматические программы AutoPilot**: неизменно превосходный результат для разнообразных блюд.
- **Дверца духового шкафа SoftMove**: закрывается плавно и тихо благодаря специальному амортизатору.
- **Система 4D Hotair**: равномерное распределение тепла, гарантирующее идеальный результат — на всех уровнях.

Вес брутто: ..... 31.7 кг
Встраиваемый/ свободностоящий: ..... Встроенный
Встроенная система очистки: ..... Режим самоочистки EcoClean, Гидролитический
Размеры ниши для встр.: ..... 450-455 x 560-568 x 550 мм
Габариты (ВхШхГ), мм: ..... 455 x 594 x 548 мм
Размеры прибора в упаковке (ВхШхГ): ..... 520 x 650 x 690 мм
Материал панели управления: ..... нержавеющая сталь
Материал двери: ..... стекло
Вес нетто: ..... 29.4 кг
Полезный объем: ..... 47 л
Виды нагрева: ..... 4D-горячий воздух, Размораживание, Гриль большой площади, Горячий воздух Eco, Гриль малой площади, Режим нагрева верхний/нижний жар, Conventional heat ECO, Пицца: настройки, Нижний жар, Гриль с конвекцией
Количество: 1
Длина сетевого кабеля: ..... 150.0 cm
Внутреннее освещение - духовой шкаф 1: 1
Выдвижная тележка духовки: .Телескопические направляющие на 1 уровне
Аксессуары в комплекте: ..... 1 x Комбинированная решетка, 1 x Универсальный противень
Мощность конфорки: ..... 2800 Вт
Мощность конвекционного вентилятора в духовке 1: ..... 1600 Вт
Класс энергоэффективности: ..... A+
Энергопотребление в режиме конвекции за цикл (2010/30/EC) 0.73 kWh/cycle
Энергопотребление в режиме конвекции за цикл (2010/30/EC) 0.61 kWh/cycle
Индекс энергопотребления (2010/30/EC): ..... 81.3 %
Потребляемая мощность: ..... 2990 Вт
Предохранители: ..... 13 A
Напряжение: ..... 220-240 В
Частота: ..... 50; 60 Гц
Тип штепсельной вилки: ..... Вилка с заземлением
Источник энергии: ..... Электричество
Требуемый размер ниши для установки (дюймы): x
Размеры прибора в упаковке: ..... 20.47 x 25.59 x 27.16
вес нетто: ..... 65.000 lbs
Вес брутто: ..... 70.000 lbs
Длина сетевого кабеля: ..... 150.0 cm
Вес нетто: ..... 29.4 кг

4 242005 110803

Серия 8, Встраиваемый компактный духовой шкаф, 60 x 45 cm, Нержавеющая сталь CBG633NS3

Компактный духовой шкаф с 13 режимами нагрева: полный функционал на небольшом пространстве.

Вид духовки/ вид нагрева :

- Компактный духовой шкаф с 10режимами нагрева:
- 4D-горячий воздух, Горячий воздух ECO, Верхний/нижний жар, Верхний/нижний жар ECO, Гриль с конвекцией, Большой гриль, Малый гриль, Режим для пиццы, Нижний жар, Размораживание
- Температурный диапазон 30 C° - 300 C°
- Цветной текстовый TFT-дисплей 2,5", сенсорные клавиши
- Самоочистка Eco Clean: задняя стенка
- Внутренний объём духовки: 47 л
- Многофункциональные часы EasyClock включают в себя бытовой таймер, таймер приготовления, установку окончания приготовления
- Автоматический быстрый разогрев позволяет устанавливать блюдо в холодную духовку, что сокращает время приготовления
- Галогенное внутреннее освещение
- Система охлаждения прибора позволяет встроить в любой кухонный гарнитур
- Функция "Детская безопасность"
- Автоматическое защитное отключение в зависимости от выставленной температуры и времени работы Индикация остаточного тепла

Техническая информация

- Комбинированная решетка, Универсальный противень
- Длина сетевого кабеля: 150 см
- Мощность подключения: 2.99 кВт
- Размеры прибора (ВхШхГ): 455 мм x 594 мм x 548 мм
- Размеры ниши для встраивания (ВхШхГ): 450 мм - 455 мм x 560 мм - 568 мм x 550 мм
- Пожалуйста, следуйте схемам встраивания и инструкции по монтажу

Серия 8, Встраиваемый компактный духовой шкаф, 60 x 45 cm, Нержавеющая сталь
CBG633NS3

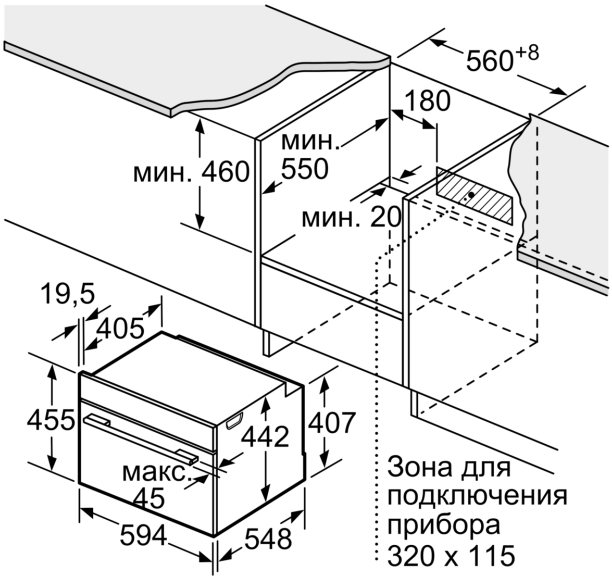

Размеры в мм

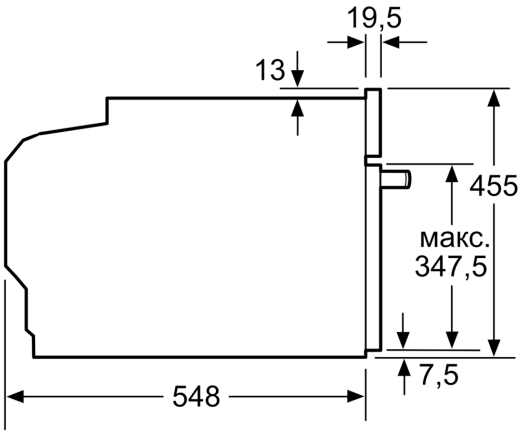

Размеры в мм

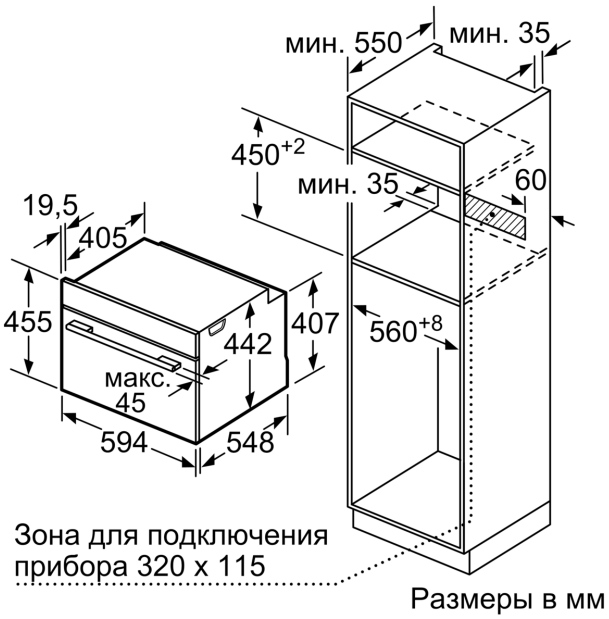

Размеры в мм

Монтаж с варочной панелью.

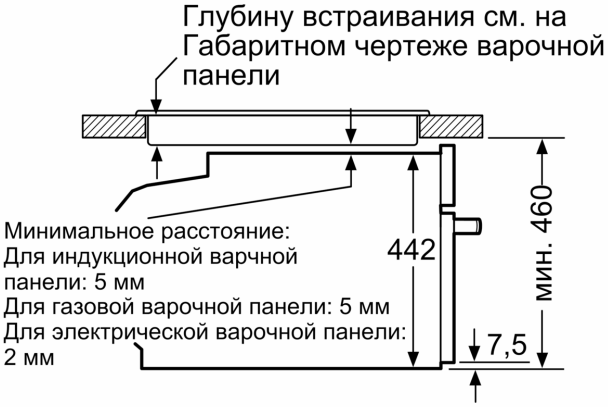

Размеры в мм

При встраивании мелких бытовых приборов под варочной панелью необходимо учитывать требования к толщине столешницы (включая усиливающий элемент).

Тип варочной панели	**мин. толщина столешницы**	
	накладная	заподлицо
Индукционная варочная панель	42 мм	43 мм
Индукционная варочная панель с нагревом по всей площади	52 мм	53 мм
Газовая варочная панель	32 мм	43 мм
Электрическая варочная панель	32 мм	35 мм