# Serie | 8, Встраиваемый компактный духовой шкаф, нержавеющая сталь CBG633NS1






**Принадлежности**
1 x Комбинированная решетка
1 x Универсальный противень

## Компактный духовой шкаф с 13 режимами нагрева: полный функционал на небольшом пространстве.

- **Функция AutoPilot 10:** прекрасный результат приготовления благодаря 10 автоматическим программам.
- **Интерактивный TFT-дисплей:** легкое и удобное использование благодаря переключателю ControlRing с текстовым дисплеем и двум символьным дисплеям с прямым доступом к основным режимам и функциям.
- **Класс энергопотребления A+:** превосходный результат без избыточных затрат.
- **Дверца с амортизатором SoftOpen и SoftClose:** открывается и закрывается плавно и тихо.
- **Легкая и быстрая очистка:** уникальное пористое покрытие EcoClean непрерывно расщепляет жир на углекислый газ и воду при каждом использовании духовки.

**Технические особенности**

| | |
|---|---|
| Цвет фронтальной панели : | нержавеющая сталь |
| Встраиваемый/ свободностоящий : | Встроенный |
| Встроенная система очистки : | Нет |
| Размеры ниши для встр. (мм) : | 450-455 x 560-568 x 550 |
| Размеры прибора (мм) : | 455 x 594 x 548 |
| Размеры прибора в упаковке (мм) (ВхШхГ) : | 520 x 710 x 650 |
| Материал панели управления : | нержавеющая сталь |
| Материал двери : | стекло |
| Вес нетто (кг) : | 29,408 |
| Полезный объем (л) : | 47 |
| Виды нагрева : | Горячий воздух Eco, Гриль большой площади, Гриль малой площади, Гриль с конвекцией, Нижний жар, Пицца: настройки, Размораживание, Режим нагрева верхний/нижний жар |
| Температурный контроль : | электронный |
| Количество : | 1 |
| Сертификат соответствия : | CE, VDE |
| Длина сетевого кабеля (см) : | 150 |
| EAN-код : | 4242002809687 |
| Количество духовок (2010/30/EC) : | 1 |
| Класс энергоэффективности : | A+ |
| Энергопотребление в режиме конвекции за цикл (2010/30/EC) : | 0,73 |
| Энергопотребление в режиме конвекции за цикл (2010/30/EC) : | 0,61 |
| Индекс энергопотребления (2010/30/EC) : | 81,3 |
| Мощность подключения (Вт) : | 2990 |
| Предохранители (A) : | 13 |
| Напряжение (В) : | 220-240 |
| Частота (Гц) : | 60; 50 |
| Тип штепсельной вилки : | Европейская, заземленная |

4 242002 809687

# Serie | 8, Встраиваемый компактный духовой шкаф, нержавеющая сталь CBG633NS1

## Компактный духовой шкаф с 13 режимами нагрева: полный функционал на небольшом пространстве.

### Общая информация

- Компактный духовой шкаф с 10 режимами нагрева: 4D-горячий воздух, Горячий воздух ECO, Верхний/нижний жар, Верхний/нижний жар ECO, Термогриль, Большой гриль, Малый гриль, Режим для пиццы, Нижний жар, Размораживание
- Температурный диапазон 30 C° - 300 C°
- Внутренний объём духовки: 47 л
- Самоочистка EcoClean: задняя стенка
- Цветной текстовый TFT-дисплей 2,5", сенсорные клавиши
- Телескопические направляющие на 1 уровне, полное выдвижение, Stop-функция

### Программы и Технологии

-
- 10 автоматических программ
- AutoPilot 10 авт. программ
- Автоматический быстрый разогрев
- Полностью стеклянная внутренняя поверхность дверцы духовки

### Комфорт и Безопасность

- Функция "Блокировка от детей" с возможностью настройки
  Автоматическое защитное отключение
  Индикация остаточного тепла
- Температура нагрева наружного стекла до 40 ºC- 3-сл. остекление
- Многофункциональные часы EasyClock
- Галогенное внутреннее освещение
- Предложение по установке температуры
  Индикация фактической температуры в духовке
  Дисплей с индикацией температуры
  Функция "Шабат"
- Система охлаждения прибора

### Техническая информация

- 1 x Комбинированная решетка, 1 x Универсальный противень
- Класс энергоэффективности (в соответствии с нормами ECNr. 65/2014): A+
  Энергопотребление за цикл в обычном режиме: 0.73 кВт/ч
  Энергопотребление за цикл в режиме усиленной работы вентилятора: 0.61 кВт/ч
  Количество камер: 1
  Источник нагрева: электрический
  Объём камеры: 47 л
- Мощность подключения: 2.99 кВт
- Длина сетевого кабеля: 150 см
- Размеры прибора (ВхШхГ): 455 мм x 594 мм x 548 мм
- Размеры ниши для встраивания (ВхШхГ): 450 мм - 455 мм x 560 мм - 568 мм x 550 мм
- Пожалуйста, следуйте схемам встраивания и инструкции по монтажу

# Serie | 8, Встраиваемый компактный духовой шкаф, нержавеющая сталь
# CBG633NS1

При встраивании мелких бытовых приборов под варочной панелью необходимо учитывать требования к толщине столешницы (включая усиливающий элемент).

| Тип варочной панели | мин. толщина столешницы | |
|---|---|---|
| | накладная | заподлицо |
| Индукционная варочная панель | 42 мм | 43 мм |
| Индукционная варочная панель с нагревом по всей площади | 52 мм | 53 мм |
| Газовая варочная панель | 32 мм | 43 мм |
| Электрическая варочная панель | 32 мм | 35 мм |

Монтаж с варочной панелью.

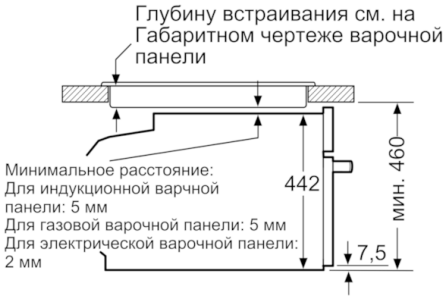


Размеры в мм

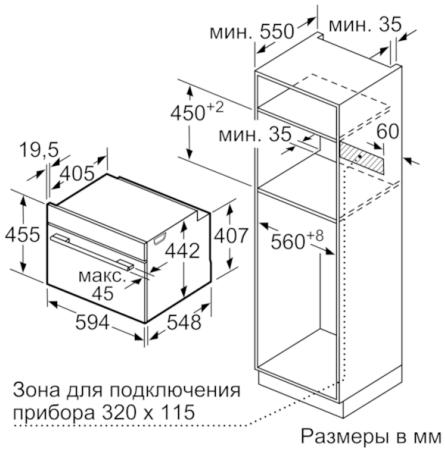


Размеры в мм

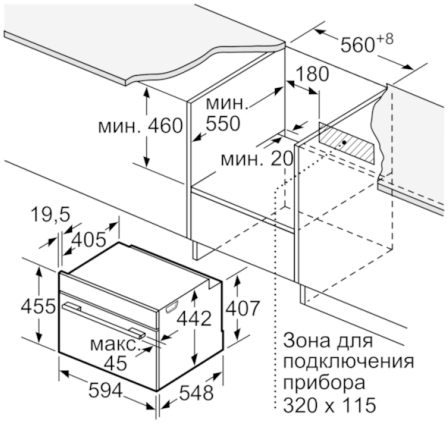


Размеры в мм

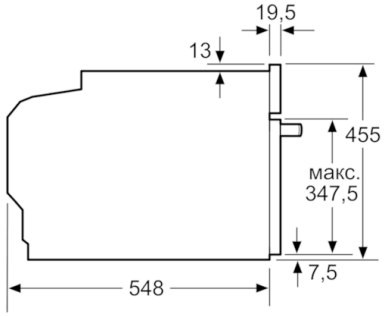


Размеры в мм