Серия 8, Ящик для подогрева посуды, 60 x 14 cm, Нержавеющая сталь
BIC630NS1

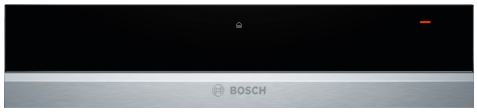

HEZG9AS00S Адаптер

Многофункциональный шкаф для подогрева посуды с нишей высотой в 14 см служит для разогрева тарелок, сохранения температуры приготовленных блюд и готовки при низких температурах.

- **Нажимной механизм**: умная пружина обеспечивает удобное открывание и закрывание дверцы.
- **Удобна в очистке**: легко очищающаяся зона нагрева из закаленного стекла.

Встраиваемый/ свободностоящий:	Встроенный
Макс.вместимость тарелок:	12
Макс. вместимость чашек для эспрессо:	64
Габариты (ВхШхГ), мм:	140 x 594 x 548 мм
Размеры прибора в упаковке (ВхШхГ):	210 x 660 x 660 мм
Размеры ниши для встр.:	140 x 560 x 550 мм
Установка времени:	Нет
Предохранители:	10 A
Напряжение:	220-240 В
Частота:	60; 50 Гц
Тип штепсельной вилки:	Вилка с заземлением
Требуемый размер ниши для установки (дюймы):	x
Размеры прибора в упаковке:	8.26 x 25.98 x 25.98
вес нетто:	34.000 lbs
Вес брутто:	38.000 lbs
Длина сетевого кабеля:	150.0 cm
Размеры ниши для встр.:	140 x 560 x 550 мм
Габариты (ВхШхГ), мм:	140 x 594 x 548 мм
Размеры прибора в упаковке (ВхШхГ):	210 x 660 x 660 мм
Вес нетто:	15.4 кг
Вес брутто:	17.4 кг

4 242002 813851

Серия 8, Ящик для подогрева посуды, 60 x 14 cm, Нержавеющая сталь
BIC630NS1

Многофункциональный шкаф для подогрева посуды с нишей высотой в 14 см служит для разогрева тарелок, сохранения температуры приготовленных блюд и готовки при низких температурах.

- Максимальная загрузка до 10 кг
- Вместимость до 64 шт. чашек для эспрессо до 12 шт. тарелок диаметром 26см

Техническая информация

- Длина сетевого кабеля: 150 см
- Размеры прибора (ВхШхГ): 140 мм x 594 мм x 548 мм
- Размеры ниши для встраивания (ВхШхГ): 140 мм x 560 мм - 568 мм x 550 мм

Серия 8, Ящик для подогрева посуды, 60 x 14 cm, Нержавеющая сталь
BIC630NS1

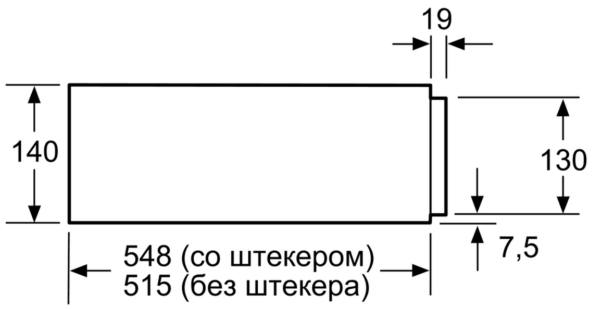

Над шкафом для подогрева посуды можно устанавливать компактный духовой шкаф высотой 455 мм. Разделительная перегородка не требуется.

Размеры в мм

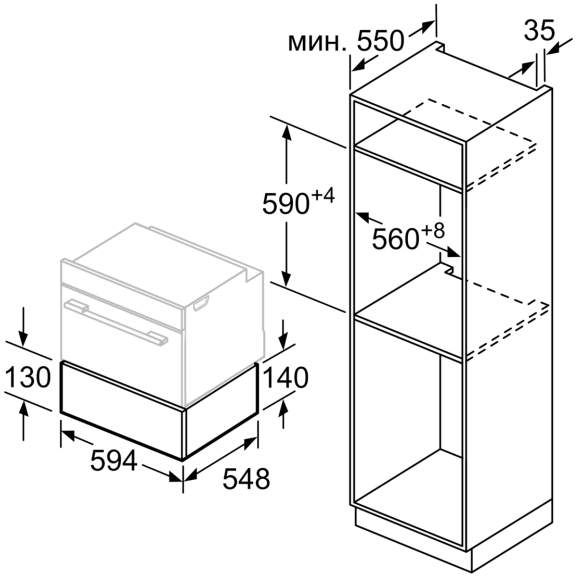

Размеры в мм