Серия 8, Встраиваемая микроволновая печь, Нержавеющая сталь BFL634GS1

HEZ6UCC0 :
HEZG9AS00S Адаптер

Встраиваемая микроволновая печь позволяет не только быстро разогреть и разморозить, но и приготовить блюдо.

- **Autopilot 7**: каждое блюдо будет приготовлено идеальным благодаря 7 предустановленным автоматическим программам.
- **Интерактивный TFT-дисплей**: простое и удобное управление благодаря переключателю ControlRing с сенсорными текстовыми дисплеями и анимацией.
- **Внутренняя часть из нержавеющей стали**: легко очищается благодаря гладкой поверхности и отсутствию острых краев.
- **Электронное открывание двери**: удобное открывание двери просто с нажатия кнопки.

Дополнительная функция:	Микроволны
Управление:	электрический
Габариты (ВхШхГ), мм:	382 x 594 x 318 мм
Размеры рабочей камеры:	220 x 350 x 270 мм
Длина сетевого кабеля:	150.0 cm
Вес нетто:	16.7 кг
Вес брутто:	18.9 кг
Максимальная мощность микроволн:	900 Вт
Количество ступеней мощности (шт):	5
Вращающаяся тарелка:	Нет
Материал духовки:	нержавеющая сталь
Открытие двери:	Кнопка
Часы:	Да
Высота без рабочей поверхности:	382 мм
Ширина:	594 мм
Глубина:	318 мм
Максимальная мощность микроволн:	900 Вт
Потребляемая мощность:	1220 Вт
Предохранители:	10 A
Напряжение:	220-240 В
Частота:	50; 60 Гц
Тип штепсельной вилки:	Вилка с заземлением
Требуемый размер ниши для установки (дюймы):	x
Размеры прибора в упаковке:	18.50 x 18.11 x 26.37
вес нетто:	37.000 lbs
Вес брутто:	42.000 lbs

4 242002 813769

Серия 8, Встраиваемая микроволновая печь, Нержавеющая сталь BFL634GS1

Встраиваемая микроволновая печь позволяет не только быстро разогреть и разморозить, но и приготовить блюдо.

Микроволновка и режим разогрева

- Максимальная мощность: 900 Вт; 5 настроек мощности микроволновки: 90 Вт, 180 Вт, 360 Вт, 600 Вт, 900 Вт
- Инверторная технология обеспечивает равномерный нагрев при готовке и качественную разморозку без подваривания продукта
- Внутренний объём: 21 л

Дизайн:

- Внутренняя поверхность духовки из нержавеющей стали

Очистка:

- Cleaning Assistance

Комфорт:

- Многофункциональные часы EasyClock включают в себя бытовой таймер, таймер приготовления, установку окончания приготовления
- Поворотный переключатель, Сенсорное управление TouchControl
- Легкость в управлении: простота и удобство в работе
- AutoPilot 7 автоматические программы с установкой веса продукта
- 3 режима разморозки и 4 программы приготовления пищи в микроволновке
- LED-освещение внутреннего пространство рабочей зоны
- Дверца навешивается слева
- Сенсорное открывание двери
- Сенсорное управление

Комфорт / Безопасность:

- Система охлаждения прибора позволяет встроить в любой кухонный гарнитур

Техническая информация

- Длина сетевого кабеля: 150 см
- Мощность подключения: 1.22 кВт
- Норма напряжения 230Вт± 10%В
- Для встраивания в навесной шкаф или колонну шириной 60см

Размеры:

- Размеры прибора (ВхШхГ): 382 мм x 594 мм x 318 мм
- Размеры ниши для встраивания (ВхШхГ): 362 мм - 382 мм x 560 мм - 568 мм x 300 мм
- Пожалуйста, следуйте схемам встраивания и инструкции по монтажу

Серия 8, Встраиваемая микроволновая печь, Нержавеющая сталь
BFL634GS1

Размеры в мм

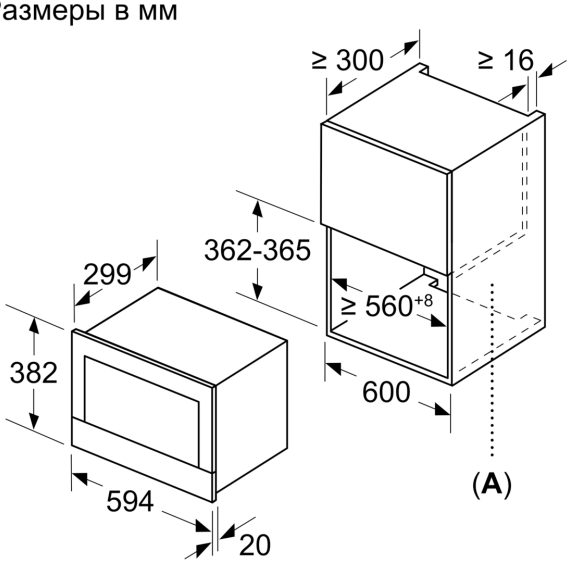

A: Открытая задняя стенка

Размеры в мм

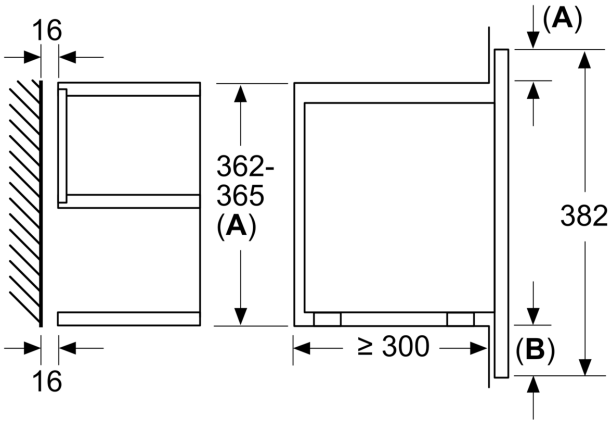

A: Выступ сверху:
Ниша 362: 6 мм
Ниша 365: 3 мм
B: Выступ снизу: 14 мм

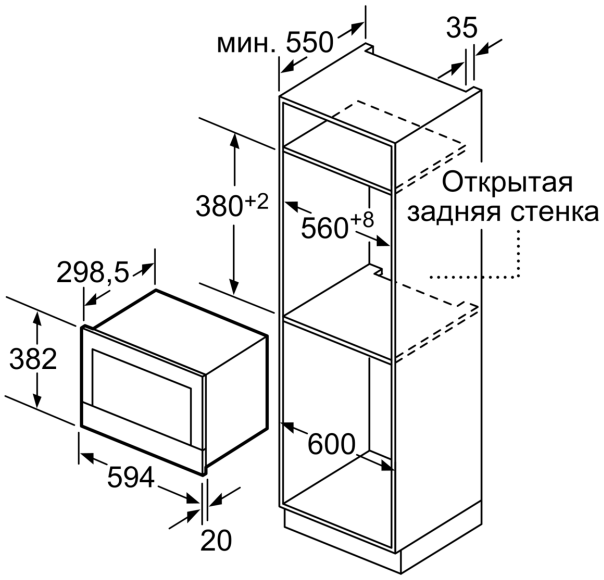

Размеры в мм