N 90, ВСТРАИВАЕМЫЙ ДУХОВОЙ ШКАФ С ФУНКЦИЕЙ ДОБАВЛЕНИЯ ПАРА, 60 X 60 СМ, НЕРЖАВЕЮЩАЯ СТАЛЬ
B58VT68H0

1 x Эмалированный противень для выпечки, 2 x Комбинированная решетка, 1 x Универсальный противень

Z11AB15A0 :, Z11AU15A0 :, Z11CG10X0 :, Z11CR10X0 :, Z11GT10X3 Стеклянная жаровня, Z11GU20X0 Стеклянный противень, Z11SZ00X0 SeamlessCombination mounting kit, Z11SZ80X0 SeamlessCombination 60 + 29cm, Z11SZ90X0 Планки для бесшовной комбинаци 60 + 45см, Z11TC10X0 Телеск. направляющие (ComfortFlex,1 ур.), Z12CB10A0 :, Z12CL10A0 Крышка профессиональной сковороды, Z12CM10A0 Moussaka pan, enamelled, Z12CN10A0 Профессиональная сковорода, Z12CP10A0 Форма для пиццы, Z12CQ10A0 Противень для гриля, Z12CU10A0 :, Z12TF36X0 Трехуровневые телескоп. направляющие, Z13CR10X0 :, Z13CV05S0 Accessory, Z1913X0 Камень для выпечки, Z19DD10X0 Пароварка для духовых шкафов, Z99RX70X0 :

Встраиваемый электрический духовой шкаф со SLIDE & HIDE® и функцией VarioSteam® - насыщенный вкус и беспрепятственный доступ к вашему прибору.

- √ Slide&Hide® – полностью исчезающая дверца духовки с вращающейся ручкой.
- √ Система CircoTherm® – интеллектуальная система обдува горячим воздухом, позволяющая готовить одновременно на четырех уровнях.
- √ Функция Vario Steam – готовьте восхитительные блюда, нежные внутри и хрустящие снаружи.
- √ NEFFLight®: равномерное освещение всех 4 уровней духового шкафа даже при закрытой дверце духовки
- √ Дуэт для идеальной очистки: Пиролиз – идеальная очистка духовки и аксессуаров без усилий. EASY CLEAN® - быстрая очистка и забота об окружающей среде.

Вес брутто: .....49.2 кг
Тип установки: ..... Встроенный
Встроенная система очистки: .....Пиролитический + гидролитический
Размеры ниши для встр.: .....585-595 x 560-568 x 550 мм
Размеры (ВхШхГ), мм: .....595x596x548 мм
Размеры прибора в упаковке (ВхШхГ): ..... 660 x 650 x 690 мм
Материал панели управления: ..... стекло
Материал двери: .....стекло
Вес нетто: ..... 46.5 кг
Полезный объем: ..... 71 л
Количество: 3
Длина сетевого кабеля: .....120.0 cm
Внутреннее освещение - духовой шкаф 1: 3
Выдвижная тележка духовки: ..... Телескопические направляющие на 1 уровне
Принадлежности, входяшие в комплект поставки: .....1 x Эмалированный противень для выпечки, 2 x Комбинированная решетка, 1 x Универсальный противень
Мощность конфорки: ..... 2800 Вт
Мощность конвекционного вентилятора в духовке 1: ....2300 Вт
Энергоэффективность: .....A
Энергопотребление в режиме конвекции за цикл (2010/30/EC): ..... 0.90 kWh/cycle
Энергопотребление в режиме конвекции за цикл (2010/30/EC): ..... 0.74 kWh/cycle
Индекс энергопотребления (2010/30/EC): .....87.1 %
Мощность подключения: .....3600 Вт
Предохранители: .....16 A
Напряжение: ..... 220-240 В
Частота: .....50; 60 Гц
Тип штепсельной вилки: ..... Вилка с заземлением
Доступные цветовые варианты: B58VT68G0
Тип нагрева: .....Электрический
Требуемый размер ниши для установки (дюймы): x
Размеры прибора в упаковке: .....25.98 x 25.59 x 27.16
вес нетто: ..... 103.000 lbs
Вес брутто: ..... 108.000 lbs
Длина сетевого кабеля: .....120.0 cm
Вес нетто: ..... 46.5 кг

4 242004 235446

N 90, ВСТРАИВАЕМЫЙ ДУХОВОЙ ШКАФ С ФУНКЦИЕЙ ДОБАВЛЕНИЯ ПАРА, 60 X 60 СМ, НЕРЖАВЕЮЩАЯ СТАЛЬ
B58VT68H0

- TFT дисплей 5,7" с сен-
- сорным управлением
- Система очистки Easy Clean
- Внутренний объём духовки: 71 л
- Быстрый разогрев PowerBoost позволяет устанавливать блюдо в холодную духовку, что сокращает время приготовления
- Программа удаления накипи
- Полностью утапливаемая дверь HIDE®
- Функция "Детская безопасность" с возможностью настройки автовключения
- Автоматическое защитное отключение в зависимости от выставленной температуры и времени работы Индикация остаточного тепла
- Меню Bake and Roast assist, Автоматические программы AutoPilot
- Многофункциональные часы EasyClock включают в себя бытовой таймер, таймер приготовления, установку окончания приготовления
- Neff Light®, LED-освещение внутреннего пространство рабочей зоны
- Система охлаждения прибора позволяет встроить в любой кухонный гарнитур
- Конвекционный вентилятор из нержавеющей стали

Техническая информация

- Эмалированный противень для выпечки, Комбинированная решетка, Универсальный противень
- Класс энергоэффективности (в соответствии с нормами ECNr. 65/2014): A
- Энергопотребление за цикл в обычном режиме:0.9 кВт/ч
- Энергопотребление за цикл в режиме усиленной работы вентилятора:0.74 кВт/ч
- Количество камер: 1 Источник нагрева: электрический Объём камеры:71 л
- Мощность подключения: 3.6 кВт
- Длина сетевого кабеля: 120 см
- Размеры прибора (ВхШхГ): 595 мм x 596 мм x 548 мм
- Размеры ниши для встраивания (ВхШхГ): 585 мм - 595 мм x 560 мм - 568 мм x 550 мм
- Пожалуйста, следуйте схемам встраивания и инструкции по монтажу

N 90, ВСТРАИВАЕМЫЙ ДУХОВОЙ ШКАФ С ФУНКЦИЕЙ ДОБАВЛЕНИЯ ПАРА, 60 X 60 СМ, НЕРЖАВЕЮЩАЯ СТАЛЬ
B58VT68H0

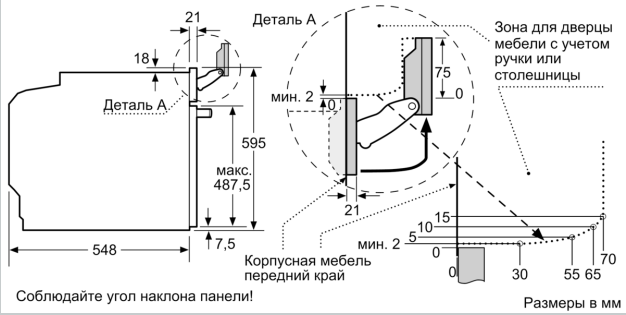

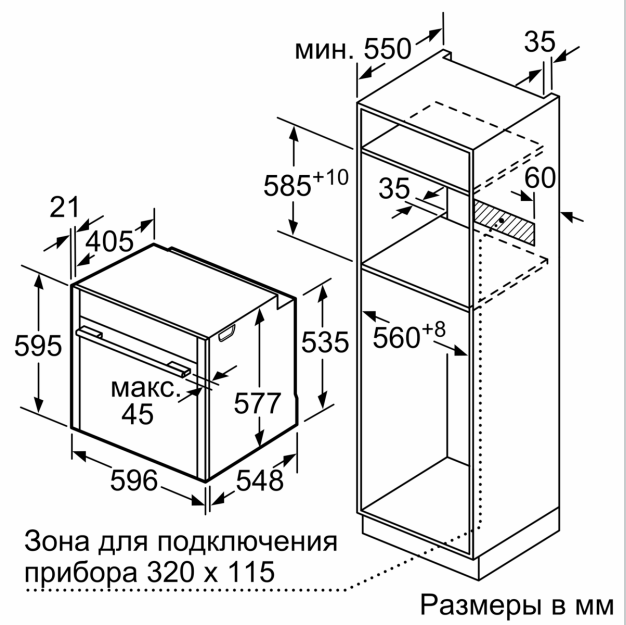

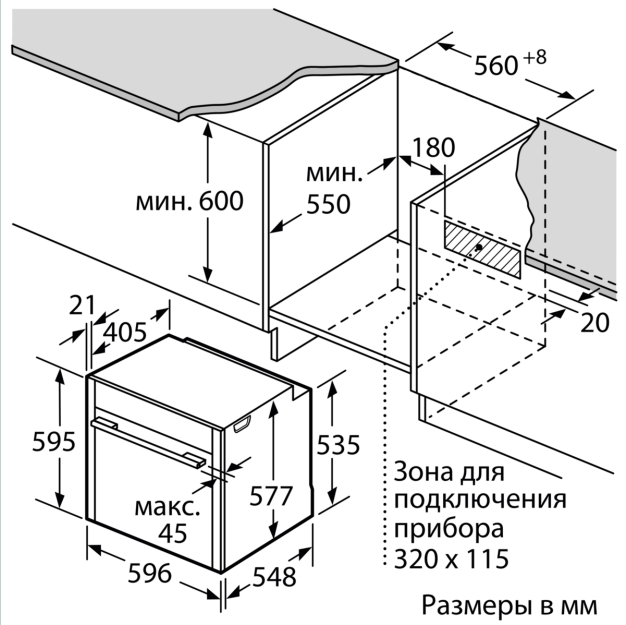

При встраивании прибора под варочную панель необходимо учитывать требования к толщине столешницы (включая усиливающий элемент).

Тип варочной панели	**мин. толщина столешницы**	
	накладная	заподлицо
Индукционная варочная панель	37 мм	38 мм
Индукционная варочная панель с нагревом по всей площади	47 мм	48 мм
Газовая варочная панель	30 мм	38 мм
Электрическая варочная панель	27 мм	30 мм