N 50, ВСТРАИВАЕМЫЙ ДУХОВОЙ ШКАФ, 60 X 60 CM, БЕЛЫЙ
B1ACE3FW0R

1 x Эмалированный противень для выпечки, 1 x Комбинированная решетка, 1 x Универсальный противень

Z11AB15A0 :, Z11AU15A0 :, Z11CR10X0 :, Z11GT10X3 Стеклянная жаровня, Z11GU20X0 Стеклянный противень, Z11TI15X0 :, Z12CL10A0 Крышка профессиональной сковороды, Z12CN10A0 Профессиональная сковорода, Z13CR10X0 :, Z13CV05S0 Accessory, Z1608BX0 :, Z1650BE0 :, Z1655CA0 Противень для гриля, Z1913X0 Камень для выпечки, Z19DD10X0 Пароварка для духовых шкафов

С CIRCOTHERM® вы можете готовить, жарить и выпекать совершенно разные блюда на всех уровнях без смешения ароматов.

√ Система CircoTherm® – интеллектуальная система обдува горячим воздухом, позволяющая готовить одновременно на трех уровнях.

Вес брутто: .....37.5 кг
Тип установки: ..... Встроенный
Встроенная система очистки: ..... Режим самоочистки EasyClean
Размеры ниши для встр.: .....585-595 x 560-568 x 550 мм
Размеры (ВхШхГ), мм: .....595x594x548 мм
Размеры прибора в упаковке (ВхШхГ): ..... 675 x 660 x 690 мм
Материал панели управления: ..... стекло
Материал двери: .....стекло
Вес нетто: ..... 35.4 кг
Полезный объем: ..... 71 л
Виды нагрева: ..... Гриль большой площади, Горячий воздух, бережный нагрев, Горячий воздух, Режим нагрева верхний/нижний жар, Пицца: настройки, Нижний жар, Гриль с конвекцией
Количество: 1
Длина сетевого кабеля: .....120.0 cm
Внутреннее освещение - духовой шкаф 1: 1
Выдвижная тележка духовки: .. Flexible clip rails - for easy access to your dishes on any level
Принадлежности, входяшие в комплект поставки: .....1 x Эмалированный противень для выпечки, 1 x Комбинированная решетка, 1 x Универсальный противень
Мощность конфорки: ..... 2700 Вт
Мощность конвекционного вентилятора в духовке 1: .... 2300 Вт
Энергоэффективность: .....A
Энергопотребление в режиме конвекции за цикл (2010/30/EC): ..... 0.97 kWh/cycle
Энергопотребление в режиме конвекции за цикл (2010/30/EC): ..... 0.81 kWh/cycle
Индекс энергопотребления (2010/30/EC): .....95.3 %
Мощность подключения: .....3400 Вт
Предохранители: .....16 A
Напряжение: ..... 220-240 В
Частота: .....60; 50 Гц
Тип штепсельной вилки: ..... Вилка с заземлением
Доступные цветовые варианты: B1ACE3FN0R
Тип нагрева: .....Электрический
Требуемый размер ниши для установки (дюймы): x
Размеры прибора в упаковке: .....26.57 x 25.98 x 27.16
вес нетто: ..... 78.000 lbs
Вес брутто: ..... 83.000 lbs
Длина сетевого кабеля: .....120.0 cm
Вес нетто: ..... 35.4 кг

4 242004 238553

N 50, ВСТРАИВАЕМЫЙ ДУХОВОЙ ШКАФ, 60 X 60 CM, БЕЛЫЙ
B1ACE3FW0R

Общая информация

- Духовой шкаф с 7 режимами нагрева: CircoTherm, Верхний/нижний жар, Гриль с конвекцией, Большой гриль, Режим для пиццы, Нижний жар, CircoTherm gentle
- Температурный диапазон 50 C° - 275 C°
- LCD Дисплей(Белый)
- Самоочистка Eco Clean: верхняя стенка, задняя стенка, боковые стенки
- Режим самоочистки EasyClean
- Полностью стеклянная внутренняя поверхность двери
- Внутренний объём духовки: 71 л

Техническая информация

- Функция "Быстрый разогрев"
- 7 режимов нагрева: Большой гриль, CircoTherm gentle, CircoTherm, Верхний/нижний жар, Режим для пиццы, Нижний жар, Гриль с конвекцией

Комфорт и Безопасность

- Функция "Детская безопасность" с возможностью настройки автовключения
- Многофункциональные часы EasyClock включают в себя бытовой таймер, таймер приготовления, установку окончания приготовления
- 3- слойное остекление дверцы позволяет удерживать температуру наружного стекла не выше 40 °C
- Галогенное внутреннее освещение
- Система охлаждения прибора позволяет встроить в любой кухонный гарнитур
- Конвекционный вентилятор из нержавеющей стали
- Дверная ручка
- Stop-функция

Техническая информация

- Эмалированный противень для выпечки, Комбинированная решетка, Универсальный противень
- Класс энергоэффективности (в соответствии с нормами ECNr. 65/2014): A
- Энергопотребление за цикл в обычном режиме:0.97 кВт/ч
- Энергопотребление за цикл в режиме усиленной работы вентилятора:0.81 кВт/ч
- Количество камер: 1 Источник нагрева: электрический Объём камеры:71 л
- Мощность подключения: 3.4 кВт
- Длина сетевого кабеля: 120 см
- Размеры прибора (ВхШхГ): 595 мм x 594 мм x 548 мм
- Размеры ниши для встраивания (ВхШхГ): 585 мм - 595 мм x 560 мм - 568 мм x 550 мм
- Пожалуйста, следуйте схемам встраивания и инструкции по монтажу

N 50, ВСТРАИВАЕМЫЙ ДУХОВОЙ ШКАФ, 60 X 60 СМ, БЕЛЫЙ
B1ACE3FW0R

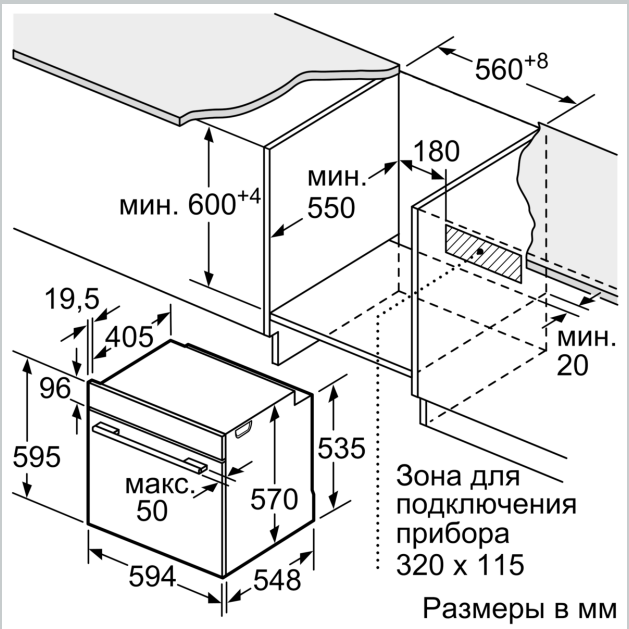

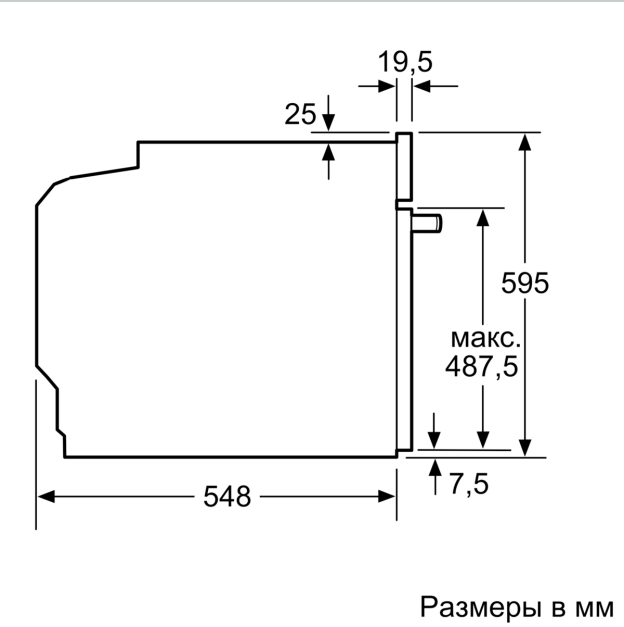
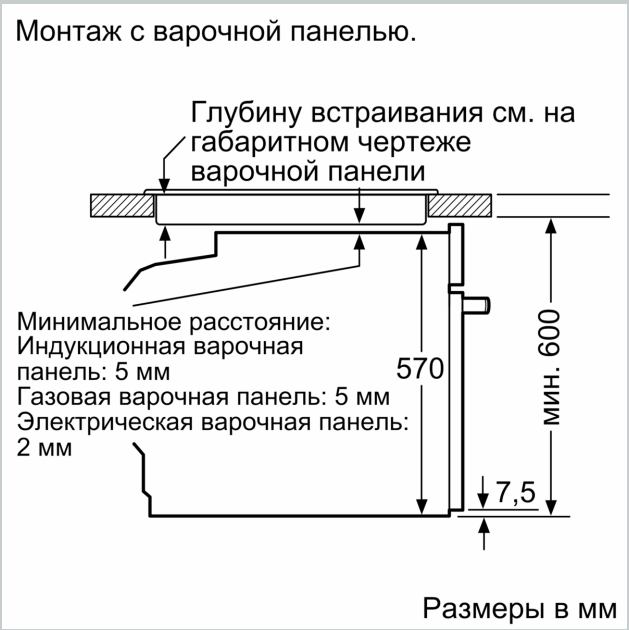
Монтаж с варочной панелью.