# Seria 4, Plită cu inducție, 60 cm
# PUE611BB6E

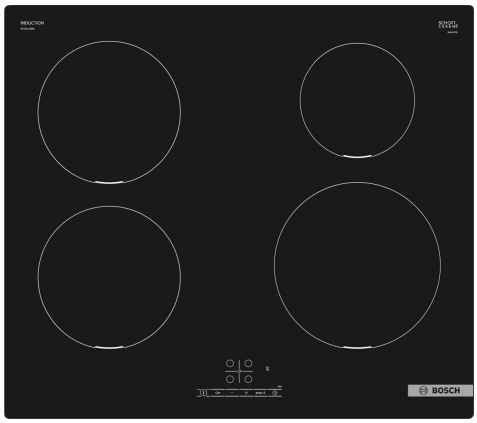





**Accesorii optionale**

HEZ32WA00 Termometru de carne wireless

## Plită cu inducție: uşor de întreținut, gătire rapidă şi sigură cu un consum redus de energie

- **TouchSelect - selectarea zonei de gătit dorite şi setarea cu uşurință a nivelului de putere dorit.**
- **Power Boost**: încălzire cu până la 35% mai rapidă comparativ cu cel mai înalt nivel de putere.
- **Funcția ReStart**: reface setările plitei atunci când aceasta se oprește accidental.
- **Temporizator cu funcție de oprire - dezactivează zona de gătit utilizată, după expirarea perioadei de timp setate.**
- **Tehnologia cu inducție**: economisește în medie 20% energie comparativ cu tehnologia radiantă. [1]

**Date tehnice**

| | |
|---|---|
| Nume produs / Familie: | plită vitroceramică |
| Tip constructiv: | incorporat |
| Tip de alimentare: | Electric |
| Număr zone de gătit ce pot fi utilizate simultan: | 4 |
| Dimensiuni nișă (IxLxA): | 51 x 560-560 x 490-500 mm |
| Lățime produs: | 592 mm |
| Dimensiuni aparat: | 51x592x522 mm |
| Dimensiuni aparat ambalat: | 130x753x600 mm |
| Greutate netă: | 11.5 kg |
| Greutate brută: | 12.6 kg |
| Indicator de căldură reziduală: | Separat |
| Pozitionare comenzi: | Față |
| Material principal al suprafeței: | Vitroceramică |
| Culoare suprafata: | Negru |
| Lungime cablu de alimentare: | 110 cm |
| Cod EAN: | 4242005289752 |
| Amperaj: | GENERAL.N_A A |
| Tensiune: | 380-415 V |
| Frecvență: | 50; 60 Hz |

4 242005 289752

[1] Pe baza studiului pregătitor privind măsurile de proiectare ecologică și etichetare energetică pentru aparatele de gătit de uz casnic – Oficiul pentru Publicații al Uniunii Europene (europa.eu).

# Seria 4, Plită cu inducție, 60 cm
# PUE611BB6E

## Plită cu inducție: uşor de întreținut, gătire rapidă şi sigură cu un consum redus de energie

**Design**

- 60 cm, suprafață pentru 4 vase de gătit
- Design fără ramă

**Zone de gătit**

- Zonă de gătit stânga față: 180 mm, 1.8 kW (putere maximă 3.1 kW)
- Zonă de gătit stânga spate: 180 mm, 1.8 kW (putere maximă 3.1 kW)
- Zonă de gătit dreapta spate: 145 mm , 1.4 kW (putere maximă 2.2 kW)
- Zonă de gătit dreapta față: 210 mm, 2.2 kW (putere maximă 3.7 kW)

**Confort**

- TouchSelect: selectarea puterii dorite cu ajutorul tastelor touch +/- din meniu.
- 17 trepte de putere: ajustare exactă a temperaturii cu ajutorul celor 17 trepte de putere (9 trepte principale și 8 trepte intermediare).
- Timer cu deconectare: deconectează zona de gătit la finalul timpului setat (ex. pentru ouă fierte).
- Timer - funcție cronometru: un semnal sonor indică finalul perioadei de timp setate (exemplu pentru paste).

**Eficiență & economie de timp**

- Funcție PowerBoost pentru toate zonele de gătit: apa fierbe mai repede, datorită puterii mai mari cu până la 50% față de treapta maximă.
- Funcție QuickStart: la pornire, plita detectează și activează automat toate zonele de gătit cu vase (așezate anterior activării aparatului).
- Funcție ReStart: n  cazul opririi accidentale, toate setările anterioare sunt recuperate, dacă plita este reconectată n următoarele 4 secunde.
- QuickStop: printr-o atingere prelungită se deconectează rapid o zonă de gătit.
- Funcție PowerManagement: dacă este necesar, limitează puterea maximă ( n  funcție de limitările de siguranță ale instalației electrice).

**Siguranță**

- Indicator de căldură reziduală în 2 trepte: indică ce zonă de gătit este fierbinte sau caldă.
- Sistem de protecție împotriva accesului copiilor: previne activarea accidentală a plitei.
- Întrerupător principal (de alimentare cu energie electrică): deconectează toate zonele de gătit prin atingerea unui singur buton.
- Deconectare automată de siguranță: din motive de siguranță, ncălzirea se oprește automat după un timp presetat de neutilizare.

**Instalare**

- Dimensiuni produs (IxLxA ): 51 x 592 x 522 mm
- Dimensiuni nișă (xLxA): 51 x 560 x (490 - 500) mm
- Grosime minimă blat de lucru: 16 mm
- Putere conectată: 4600 W
- Cablu de alimentare: 110 cm, Cablu inclus

## Seria 4, Plită cu inducție, 60 cm
## PUE611BB6E

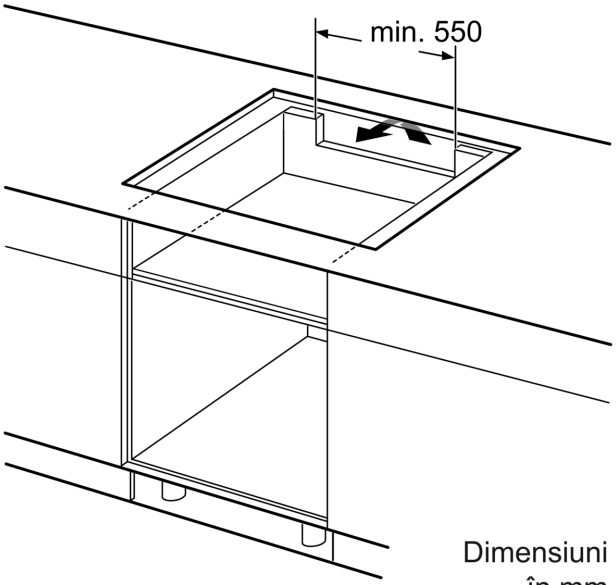


Dimensiuni în mm

dimensiuni în mm

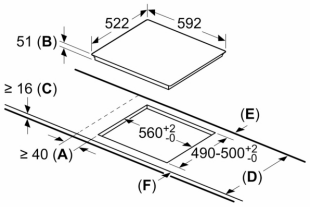


**A**: Distanța minimă între decupajul plitei și perete.
**B**: Adâncimea de încorporare
**C**: Distanța dintre suprafața blatului și partea superioară frontală a cuptorului trebuie să fie de 30 mm. Consultați cerințele de spațiu pentru cuptor.

Blatul în care se instalează plita trebuie să poată susține greutăți de aproximativ 60 kg; dacă este necesar, trebuie utilizate substructuri.

| D | E | F |
|---|---|---|
| 585-600 | 50 | ≥ 35 |
| > 600 | ≥ 50 | ≥ 50 |

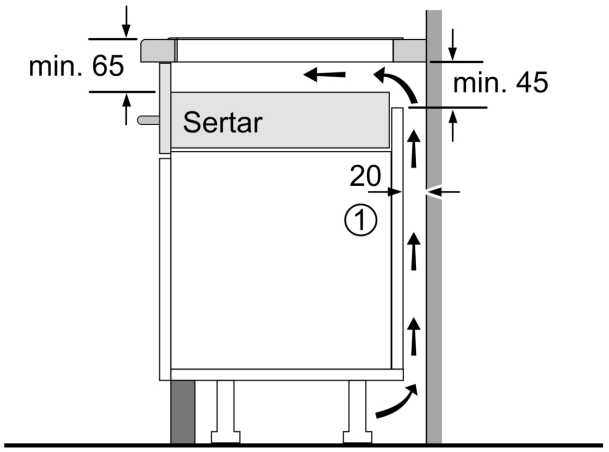


①
Este necesară asigurarea spațiului de ventilare.

Dimensiuni în mm

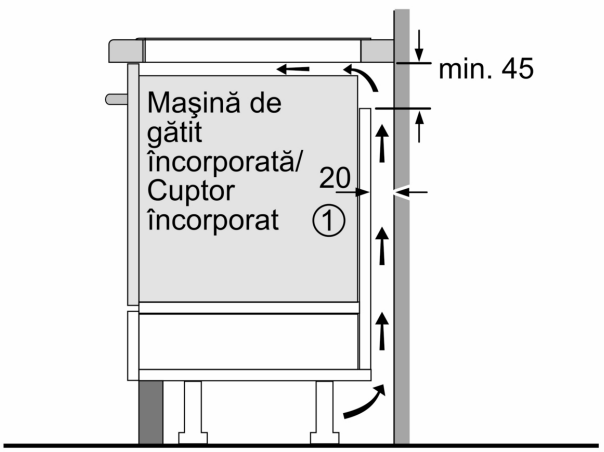


①
Este necesară asigurarea spațiului de ventilare

Dimensiuni în mm