Serie | 6, Máquina de Lavar e Secar Roupa, 7/4 kg, 1400 rpm WVH2849XEP

A

Máquina de lavar com função de secagem: poupança de água, não apenas durante a fase de lavagem mas também na fase de secagem.

- **7/4 kg load capacity:** wash 7 kg, dry 4 kg.
- **AutoDry:** secagem automática até ao exato ponto de secagem desejado.
- **EcoSilence Drive™:** um motor silencioso, durável e eficiente.
- **Lavar&Secar 60':** Lave e seque eficientemente pequenas cargas em apenas 60 minutos.
- **Programa IronAssist:** vapor para remoção de vincos e odores da roupa seca.

Technical data

Tipo de construção : Livre instalação
Tampo amovível : Não
De que lado está montada a porta? : À esquerda
Comprimento do cabo de alimentação eléctrica : 210 cm
Altura sem tampo : 850 mm
Dimensões do produto : 848 x 598 x 590 mm
Peso líquido : 86,931 kg
Volume do tambor : 56 l
Código EAN : 4242005092505
Classificação da ligação : 2200 W
Corrente : 10 A
Voltagem : 220-240 V
Frequência : 50 Hz
Certificados de aprovação : CE, VDE
Consumo de energia (lavagem e secagem de uma carga completa) : 4,76 kWh
Consumo de energia (apenas lavagem) : 0,66 kWh
Consumo de água (lavagem e secagem de uma carga completa) : 57 l

4 242005 092505

Serie | 6, Máquina de Lavar e Secar Roupa, 7/4 kg, 1400 rpm
WVH2849XEP

Máquina de lavar com função de secagem: poupança de água, não apenas durante a fase de lavagem mas também na fase de secagem.

- EcoSilence Drive

Etiqueta Eficiência Energética

- Classe de Eficiência Energética: A
- Consumo de electricidade/água no programa lavar e secar da norma: 4.76 kWh/57 l
- Capacidade de carga: 7 kg na lavagem, 4 kg na secagem
- Capacidade de carga no Programa NonStop de lavar e secar: 4 kg
- Velocidade de centrifugação: 1400 - 400 rpm

Programas Especiais

- Programas especiais lavar: Enxaguamento, Limpeza tambor, Mix, express 15 min., Escoar Àgua / Centrifugação, Anti Alergias, Higiene Plus,Lãs / Lavagem Manual, Delicado/Seda
- Programas especiais secar: Secagem cuidadosa, IronAssist - alisa os tecidos e remove os odores, Secagem Intensiva, Lavar & Secar 60 min.

Opções

- VarioPerfect: Opção entre lavagem económica ou lavagem rápida, sempre com a garantia de resultados perfeitos
- Programas temporizados, Função auto-secagem

Conforto e Segurança

- Função de recarga permite adicionar peças esquecidas durante o decorrer do programa
- Protecção multipla contra inundações. Protecção contra fugas de água
- Display Touch LED para decurso Indicação do programa, temperatura, velocidade de centrifugação, tempo residual e programação diferida até 24 h, bloqueio para crianças
- Motor EcoSilence Drive, extremamente económico e silencioso
- Tambor VarioSoft para uma lavagem mais rápida e mais cuidadosa para lavagens especialmente cuidadosas
- Tecnologia de condensação mediante ar: não consome água na secagem
- ActiveWater™Plus: sistema de gestão de água
- Recomendação de carga
- Reconhecimento de nível superior de espuma
- Electrónica de controlo de desequilíbrios
- Gaveta de detergente com auto-limpeza
- Sinal acústico de fim de programa
- Condensador selfClean com sistema automático de auto-limpeza
- Bloqueio de segurança contra utilização indevida
- Abertura da porta à esquerda

Informação Técnica

- Nível de ruído na lavagem: 46 dB(A), no programa da norma
- Nível de ruído durante a centrifugação: 74 dB(A), no programa da norma
- Nível de ruído na secagem: 61 dB(A)
- Medidas AxLxP (cm): 84.8 x 59.8 x 59
- Pode ser colocado sob bancadas com 85 cm de altura

Serie | 6, Máquina de Lavar e Secar Roupa, 7/4 kg, 1400 rpm
WVH2849XEP

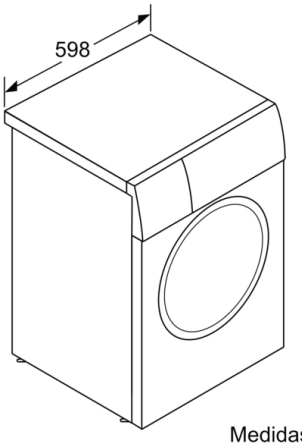

Medidas em mm

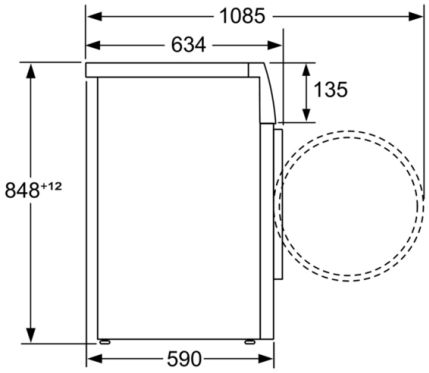

Medidas em mm