HomeProfessional, Máquina de Secar Roupa, Bomba de Calor, 9 kg WTX87EH0ES

A+++

AutoDry

Home Connect

WMZ20600	Cesto de lãs para secadora
WTZ27400	KIT DE MONTAGEM EM COLUNA Pª WT21..
WTZ27410	KIT DE MONTAGEM EM COLUNA Pª WT21..

A máquina de secar roupa Home Professional AutoClean com Smart Dry e Iron Assist é o secador mais conveniente e inteligente de sempre.

- **Smart Dry**: A sua máquina de lavar e secar roupa conectada recomenda-lhe o programa adequado para cada carga.
- **Iron Assist**: tratamento de vapor que reduz as rugas, os vincos e a sua pilha de roupa para passar a ferro.
- **Auto Dry**: seca automaticamente até ao ponto exato de secagem pretendida.
- **Controlo ComfortPlus com indicação de consumo**: manuseamento fácil e indicação sobre consumo de energia e água.
- **Home Connect**: eletrodomésticos com conectividade inteligente para um dia a dia mais fácil.

Tipo de construção:	Livre instalação
Tampo amovível:	Não
Abertura da porta:	Direita reversível
Comprimento do cabo de ligação:	145.0 cm
Dimensões do produto:	842x598x613 mm
Peso líquido:	57.0 kg
Gás fluorado com efeito estufa:	Não
Tipo de agente de frio:	R290
Dispositivo hermeticamente fechado:	Sim
Código EAN:	4242005180462
Potência da ligação:	600 W
Protetor de fusível:	10 A
Voltagem:	220-240 V
Frequência:	50 Hz
Capacidade de carga:	9.0 kg
Classe de Eficiência Energética - (2010/30/EC):	A+++
Consumo de energia secador eléctrico, plena carga - NOVO (2010/30/EC):	1.61 kWh
Tempo de programa padrão de algodão em plena carga:	215 min
Consumo de energia secador eléctrico, carga parcial - NOVO (2010/30/EC):	0.90 kWh
Tempo de programa padrão de algodão em carga parcial:	132 min
Consumo de energia anual ponderado, secador eléctrico - NOVO (2010/30/EC):	193.0 kWh/annum
Programa de tempo ponderado:	168 min
Agente de condensação eficiência plena carga (%):	88 %
Agente de condensação eficiência carga parcial (%):	88 %
Condensação eficiência ponderada (%):	88 %

4 242005 180462

HomeProfessional, Máquina de Secar Roupa, Bomba de Calor, 9 kg WTX87EH0ES

A máquina de secar roupa Home Professional AutoClean com Smart Dry e Iron Assist é o secador mais conveniente e inteligente de sempre.

Etiqueta Eficiência Energética

Programas Especiais

- Porgramas standard: Algodão, Sintéticos
- Iron Assist, três programas que alisam tecidos amarrotados e reduzem substancialmente a tarefa de engomar.
- Smart Dry, AntiAlergias, Algodão, Camisas, 1 Camisa Refresh, 5 Camisas Refresh, Business Refresh, Delicados, edredões sintéticos, Outros programas, Acabamento para lãs, secagem de lãs no cesto especial, Programa Temporizado Frio, Programa Temporizado Quente, Plumas/Penas, Roupa desportiva, Mix, sintéticos, Programa Super 40 min., Toalhas

Opções

- Home Connect: monitorização e controlo remoto via ligação wiFi
- Fase anti-rugas no final do programa (120 min)
- Teclas TouchControl: regulações base, Fim diferido, Engomar fácil, memória 1, memória 2, opções, Memória 1, start remoto, Start / Reload / Pause, Grau de Secagem, 24 h Fim diferido

Conforto e Segurança

- AutoClean - acaba com a limpeza do filtro na porta, esta inovação dispensa a limpeza do filtro da porta e do condensador.
- Sistema de secagem Duo-Tronic
- Selector de programas iluminado com interruptor on/off integrado
- Display grande TFT de texto de alta definição e contraste.
- Sensitive Drying System: Tambor de aço inoxidável e grande volume com superfície elíptica e pás assimétricas
- Laterais com design anti-vibração: maior estabilidade e silêncio
- Cesto especial para a secagem supercuidadosa de lãs
- Bloqueio de segurança contra utilização indevida
- Sinal acústico de fim de programa
- Gancho de fecho de porta em metal
- Porta com sentido de abertura para a direita, Permutável
- Kit de ligação ao esgoto para secadores de condensação

Informação Técnica

- Pode ser colocado sob bancadas com 85 cm de altura
- Medidas AxLxP (cm): 84.2 x 59.8 x 61.3
- Dimensõess (AXLxP): 84.2 cm x 59.8 cm x 61.3 cm
- Profundidade: 61.3 cm
- Profundidade incluindo óculo: 65.1 cm
- Profundidade do aparelho com porta aberta: 110.5 cm

HomeProfessional, Máquina de Secar Roupa, Bomba de Calor, 9 kg
WTX87EH0ES

Medidas em mm

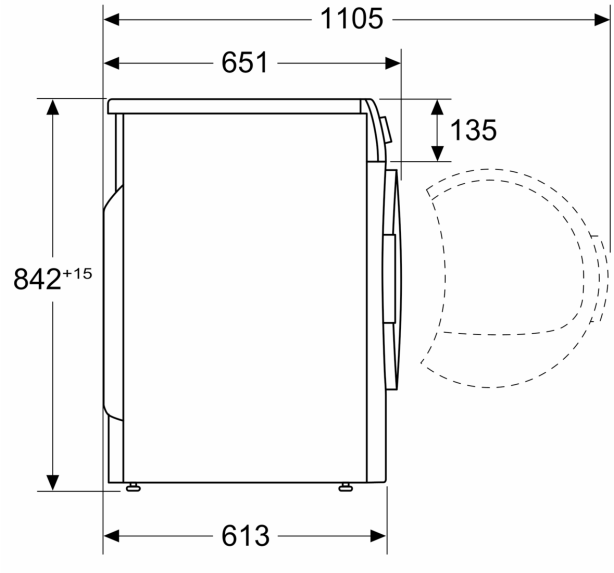
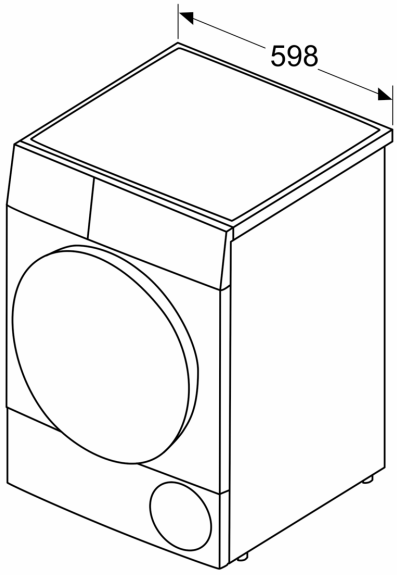
Medidas em mm