Serie 6, Máquina de Secar Roupa, Bomba de Calor, 9 kg, White WTW85439EP

Secador com Condensador selfClean™, limpa o condensador por si e garante uma eficiência energética de A++ durante toda a vida útil de funcionamento.

- **Condensador com autolimpeza**: poupa tempo e esforço ao remover automaticamente o cotão.
- **Auto Dry**: seca automaticamente até ao ponto exato de secagem pretendida.
- **Design antivibração**: garante estabilidade máxima do aparelho e um funcionamento especialmente silencioso do secador de roupa.
- **Display LED de grande dimensão para manuseamento simples e acesso a outras funcionalidades.**
- **SensitiveDrying System**: para uma secagem delicada, sem rugasvincos.

Technical data

Tipo de construção:	Livre instalação
Tampo amovível:	Não
Dobradica da porta:	Direita
Comprimento do cabo de ligação:	145.0 cm
Dimensões do produto:	842x598x613 mm
Peso líquido:	51.3 kg
Gás fluorado com efeito estufa:	Não
Dispositivo hermeticamente fechado:	Sim
A quantidade expressa em equivalente de CO2:	0.000 t
Código EAN:	4242005250325
Potência da ligação:	700 W
Protetor de fusível:	10 A
Voltagem:	220-240 V
Frequência:	50 Hz

4 242005 250325

Acessórios opcionais

WMZ20600	Cesto de lãs para secadora
WTZ1110	LIG.AO ESGOTO Pª SEC. COND.
WTZ11400	KIT DE MONTAGEM EM COLUNA Pª WT21..
WTZ20410	Jogo de ligação

[1] Escala de Classe de Eficiência Energética de A a G

Serie 6, Máquina de Secar Roupa, Bomba de Calor, 9 kg, White WTW85439EP

Secador com Condensador selfClean™, limpa o condensador por si e garante uma eficiência energética de A++ durante toda a vida útil de funcionamento.

Etiqueta Eficiência Energética

Programas Especiais

- Programas especiais: Camisas, Mix, secagem de lãs no cesto especial, Toalhas, Programa Temporizado Quente, Roupa desportiva, Plumas/Penas, Programa Super 40 min., Camisas, Delicados

Opções

- Fase anti-rugas no final do programa (60 min)
- Teclas TouchControl: Início/Pausa, Delicado, Sinal Sonoro, Engomar fácil, Fim diferido

Conforto e Segurança

- Condensador com sistema automático de auto-limpeza
- Sistema de secagem Duo-Tronic
- Selector rotativo de programas
- Display grande de LED para indicação do tempo residual, pré-programação horária do fim do programa, decorrer do programa e funções adicionais
- Sensitive Drying System: Tambor de aço inoxidável e grande volume com superfície elíptica e pás assimétricas
- Cesto especial para a secagem supercuidadosa de lãs
- Iluminação interior do tambor por LED's
- Bloqueio de segurança contra utilização indevida
- Sinal acústico de fim de programa
- Óculo de vidro Aspecto de alumínio, branco
- Fecho comforto
- Porta com sentido de abertura para a direita
- Kit de ligação ao esgoto para secadores de condensação

Informação Técnica

- Medidas AxLxP (cm): 84.2 x 59.8 x 61.3
- Pode ser colocado sob bancadas com 85 cm de altura
- Tecnologia de bomba de calor com agente de frio ecológico R290

Serie 6, Máquina de Secar Roupa, Bomba de Calor, 9 kg, White
WTW85439EP

Medidas em mm

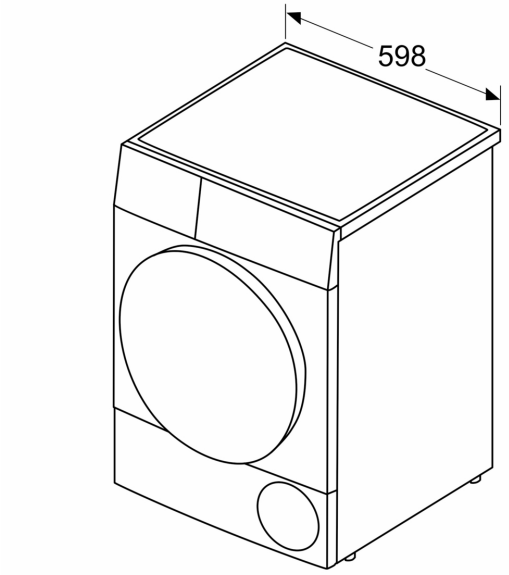
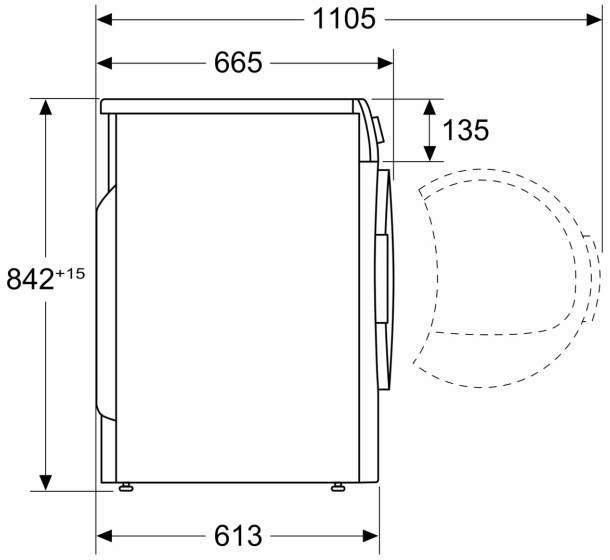
Medidas em mm