Serie 4, Máquina de Lavar e Secar Roupa, 7/4 kg, 1200 rpm WKD24361EE

B

Máquina de Lavar e Secar com consumo de água extremamente baixo. Graças ao sistema de ajuste de carga de dois níveis até pequenas cargas de roupa são lavadas com baixo consumo.

- **7/4 kg load capacity**: wash 7 kg, dry 4 kg.

Capacidade máxima em kg num ciclo de lavagem/secagem: 4.0
Capacidade máxima em kg num ciclo de lavagem: 7.0
Tipo de construção: .....Livre instalação
Tampo amovível: .....Não
Abertura da porta: .....À esquerda
Comprimento do cabo de ligação: .....220.0 cm
Altura sem tampo: .....0 mm
Peso líquido: ..... 82.4 kg
Volume do tambor: ..... 52 l
Código EAN: 4242002870205

4 242002 870205

WMZ2200	Acessórios Máquinas lavar roupa
WMZ2380	Acessórios Máquinas lavar roupa

Serie 4, Máquina de Lavar e Secar Roupa, 7/4 kg, 1200 rpm
WKD24361EE

Máquina de Lavar e Secar com consumo de água extremamente baixo. Graças ao sistema de ajuste de carga de dois níveis até pequenas cargas de roupa são lavadas com baixo consumo.

Etiqueta Eficiência Energética

- Classe de Eficiência Energética: B
- Consumo de electricidade/água no programa lavar e secar da norma: 5.6 kWh/92 l
- Capacidade de carga: 7 kg na lavagem, 4 kg na secagem
- Capacidade de carga no Programa NonStop de lavar e secar: 4 kg
- Velocidade de centrifugação: 1200 - 600 rpm

Programas Especiais

- Programas especiais secar: Remoção de cotão

Opções

- Botões: início/pausa, Menu e Selecção

Conforto e Segurança

- Protecção multipla contra inundações. Protecção contra fugas de água
- Display digital com indicação da fase do programa, temperatura, velocidades de centrifugação, tempo restante, diferimento de 19 h e tempo de secagem
- Programas temporizados
- Sistema de lavagem AquaTronic
- Sistema automático de ajuste de carga
- Reconhecimento de nível superior de espuma
- Electrónica de controlo de desequilíbrios
- Sinal acústico de fim de programa
- Bloqueio de segurança contra utilização indevida
- Abertura da porta à esquerda

Informação Técnica

- Nível de ruído na lavagem: 57 dB(A), no programa da norma
- Nível de ruído durante a centrifugação: 74 dB(A), no programa da norma
- Base com altura ajustável até: 16.5 cm

Serie 4, Máquina de Lavar e Secar Roupa, 7/4 kg, 1200 rpm
WKD24361EE

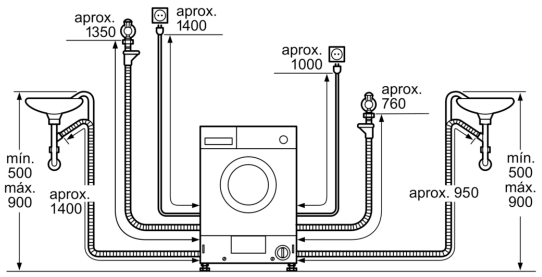

Medidas em mm

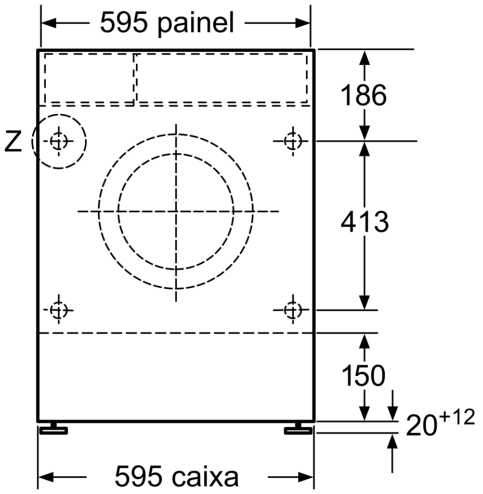

Medidas em mm

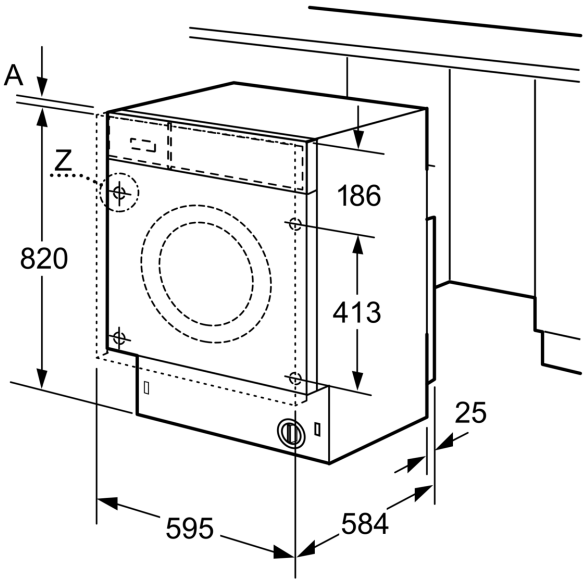

Medidas em mm

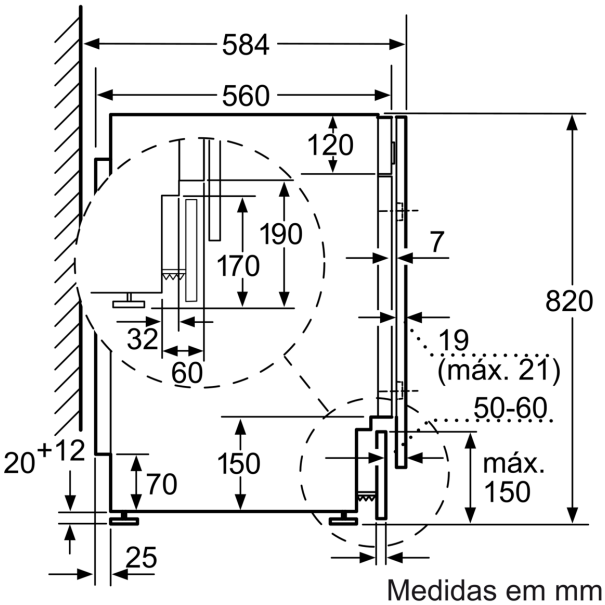

Medidas em mm

Pormenor Z

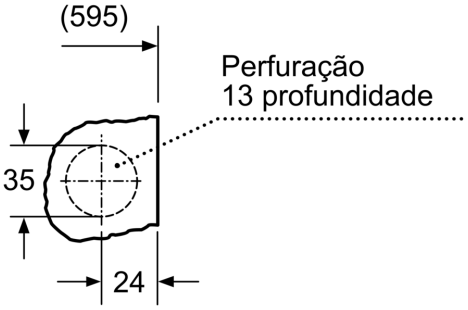

Medidas em mm