Serie | 4, Máquina de Lavar Loiça Totalmente Integrável, 60 cm SMV46IX03E

A++

- **Função Extra Secagem:** proporciona uma secagem extra para resultados perfeitos.
- **Programa Copos 40ºC:** lava e seca de forma delicada.
- **Cestos varioFlex:** adapte a capacidade de carga da sua máquina de loiça às suas necessidades.
- **Sistema Rackmatic:** cesto superior regulável em altura em 3 posições diferentes, mesmo totalmente carregado.
- **InfoLight:** projecção de luz sobre o chão, indica se o aparelho está em funcioamento.

Technical data

Consumo de água (l) :	9,5
Tipo de construção :	Encastrar
Altura sem tampo (mm) :	0
Dimensões do produto (mm) :	815 x 598 x 550
Medidas do nicho para instalação(mm) :	815-875 x 600 x 550
Profundidade com porta aberta a 90 graus (mm) :	1150
Pés ajustáveis :	Yes - all from front
Ajuste máximo dos pés (mm) :	60
Plinto ajustável :	Tanto horizontal como vertical
Peso líquido (kg) :	36,812
Peso bruto (kg) :	39,0
Classificação da ligação (W) :	2400
Corrente (A) :	10
Voltagem (V) :	220-240
Frequência (Hz) :	50; 60
Comprimento do cabo de alimentação eléctrica (cm) :	175
Tipo de ficha :	Ficha Schuko/Gardy c/ terra
Comprimento da mangueira de entrada (cm) :	165
Comprimento da mangueira de saída (cm) :	190
Código EAN :	4242002955520
Número de regulações do local :	13
Classe de Eficiência Energética - (2010/30/EC) :	A++
Consumo de energia anual (kWh/annum) - NOVO (2010/30/EC) :	262,00
Consumo de energia (kWh) :	0,92
Consumo potência em stand-by modo (W) - NOVO (2010/30/EC) :	0,10
Consumo potência em stand-by modo (W) - NOVO (2010/30/EC) :	0,10
Consumo anual de água (l/annum) - NOVO (2010/30/EC) :	2660
Desempenho da secagem :	A
Programa de referência :	Eco
Tempo total do ciclo do programa de referência (min) :	210
Nível de ruído (dB(A) re 1 pW) :	44
Tipo de instalação :	Totalmente integrado

4 242002 955520

Serie | 4, Máquina de Lavar Loiça Totalmente Integrável, 60 cm
SMV46IX03E

CARACTERÍSTICAS DESTAQUE

- Capacidade para 13 serviços padrão normalizados
- Classe de eficiência energética: A++
- Consumo de energia no programa Eco 50: 262 kWh/ano, basado em 280 ciclos normais de lavagem, tendo como pressuposto a entrada de água fria e o consumo dos modos de baixo consumo. O consumo de energia real depende das condições de utilização do aparelho.
- Consumo de energia no Programa Eco 50: 0.92 kWh
- Consumo de electricidade no modo desligado / modo não desligado: 0.1 W / 0.1 W
- Consumo de água no programa Eco 50: 2660 l/ano, basado em 280 ciclos normais de lavagem. O consumo real de água depende das condiições de utilização do aparelho
- Consumo de água no Programa Eco 50: 9.5 l
- Classe de eficiência de secagem: A
- Duração do programa Eco 50: 210 min
- Nível de ruído: 44 db(A) re 1 pW

PROGRAMAS / FUNÇÕES

- 6 Programas: Intensivo 70 °C, AUTO 45-65 °C, ECO 50 °C, Copos 40 °C, Curto 1h 65 °C, Pré-lavagem
- 3 funções especiais: VarioSpeedPlus, HigienePlus, ExtraSecagem
- Programa para limpeza da cuba, com luz lembrete

TECNOLOGIA E SENSORES

- Sistema hidráulico ActiveWater
- Assistente de dosagem
- AquaSensor, Sensor de carga
- Identificação automática do tipo de detergente
- Regeneração electrónica

FUNCIONAMENTO / MANUSEAMENTO

- Comando TouchControl de acesso superior
- Sistema de filtragem com auto-limpeza ,tripartido
- Indicador de tempo restante
- InfoLight
- Programação diferida até 24 horas
- Indicação electrónica de "falta de sal"
- Indicação electrónica de "falta de abrilhantador"

SISTEMA DE CESTOS

- Cesto superior regulável em altura com RackMatic
- Suportes rebatíveis no cesto superior /2x)
- Suportes rebatíveis para pratos no cesto inferior (4x)
- Suporte para talheres grandes no cesto superior
- Cesto para talheres incluido

SEGURANÇA E ACESSÓRIOS

- AquaStop com garantia vitalícia contra danos provocados por eventuais fugas de água
- Sistema GlassProtect
- Pés traseiros reguláveis pela frente
- Protecção contra vapores

MEDIDAS

- (AxLxP): 81.5 x 59.8 x 55 cm

Serie | 4, Máquina de Lavar Loiça Totalmente Integrável, 60 cm
SMV46IX03E

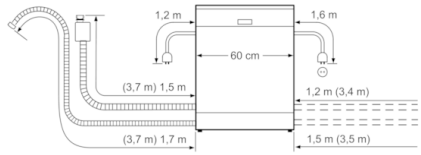

( ) Werte mit Verlängerungssatz

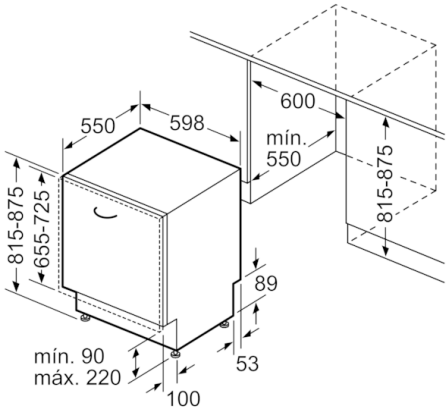

Medidas em mm