Serie 6, Placa a gás, 60 cm, Vidro duro, Preto
PPH6A6B20

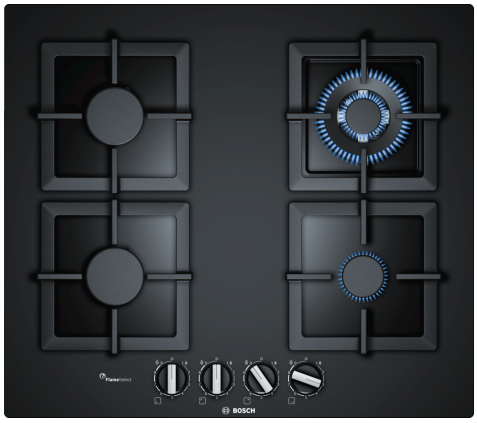

HEZ211310	Simmer cap
HEZ298105	Simmer plate
HEZ298114	Grelha para recipientes pequenos
HEZ298126	Anel WOK

A placa a gás em vidro temperado com FlameSelect: ajuste preciso da chama em 9 níveis definidos para resultados culinários simplesmente perfeitos.

Produto: ..... Caixa de comandos para gás
Tipo de construção: ..... Encastre
Fonte de energia: ..... Gás
Número de zonas que podem ser usados ao mesmo tempo: 4
Tipo de dispositivos de controlo: ..... manípulos
Medidas do nicho para instalação (AxLxP): ...45 x 560-562 x 480-492 mm
Largura: ..... 590 mm
Dimensões do produto: ..... 58x590x520 mm
Dimensões do produto embalado: ..... 141 x 651 x 578 mm
Peso líquido: ..... 14.1 kg
Peso bruto: ..... 15.0 kg
Indicador de calor residual: ..... Sem
Localização do painel de controlo: ..... Frente
Material da superfície da placa: ..... Vidro duro
Cor da superficie: ..... Preto
Cor da moldura: ..... Preto
Comprimento do cabo de ligação: ..... 100.0 cm
Código EAN: 4242002837529
Classificação da ligação do gás: ..... 8000 W
Protetor de fusível: ..... 3 A
Voltagem: ..... 220-240 V
Frequência: ..... 60; 50 Hz

4 242002 837529

Serie 6, Placa a gás, 60 cm, Vidro duro, Preto
PPH6A6B20

A placa a gás em vidro temperado com FlameSelect: ajuste preciso da chama em 9 níveis definidos para resultados culinários simplesmente perfeitos.

Design

- Superfície em Vidro temperado, preto
- Instalação integrada: instale a placa à face ou ligeiramente acima da superfície da bancada
- Grelhas individuais de ferro fundido com base de borracha

Conforto

- FlameSelect: regulação precisa da chama com 9 níveis de potência.
- Comandos de design ergonómico: controlos de fácil acesso na parte frontal com um formato sólido para uma rotação sem esforço.
- Isqueiro integrado: apenas aperte e gire o controlo para acender a chama.

Queimadores e potência

- 4 queimadores a gás
- Frente esquerda: queimador normal até 1.75 kW (dependendo do tipo de gás)
- Atrás esquerda: Queimador normal até 1.75 kW (dependendo do tipo de gás)
- Atrás direita: Queimador para Wok até 3.5 kW (dependendo do tipo de gás)
- Frente direita: queimador económico até 1 kW (dependendo do tipo de gás)

Segurança

- Segurança termoelétrica: evita automaticamente o fluxo de gás quando a chama se apaga.

Instalação (tipo de gás e medidas)

- Preparada para: gás nat L/LL G25/20mbar (DE)
- nat.gas H/E 20mbar,E+ 20/25mba gas natural H 25 mbar (HU) gás natural L 25 mbar (NL) gás butano G30,31 28-30/37mbar gás butano G30 37 mbar (PL) gás butano 50 mbar
- Preparada para gás natural (20mbar)
- Inclui injetores de gás butano (28-30mbar). Contacte os serviços técnicos para encomendar injetores para outros tipos de gás ou para alterar os injetores.
- Medidas do aparelho (AxLxP mm): 58 x 590 x 520
- Dimensões do nicho para a instalação (AxLxP mm) : 45 x 560 x (480 - 492)
- Espessura mínima da bancada: 30 mm
- Comprimento do cabo: 1 m
- Potência da ligação: 8 kW
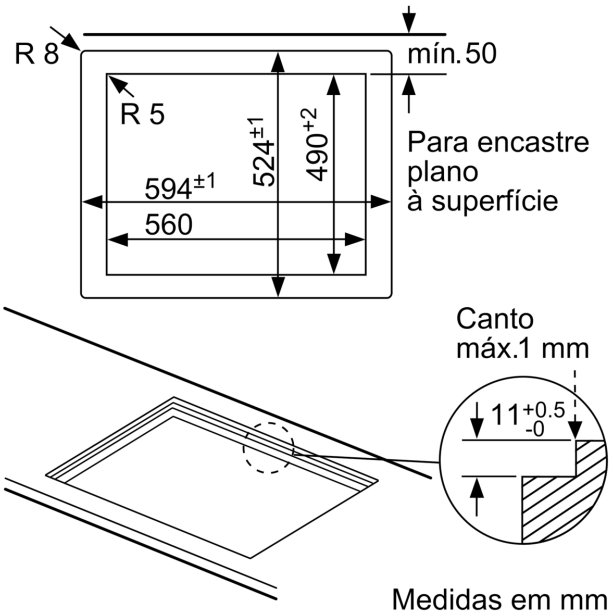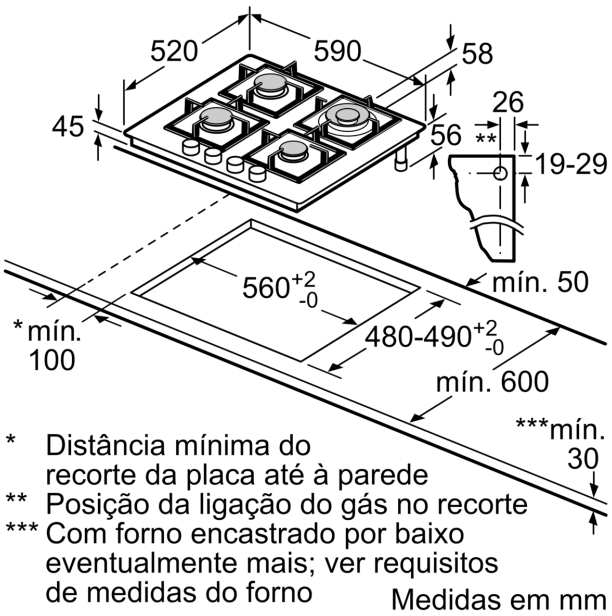
Serie 6, Placa a gás, 60 cm, Vidro duro, Preto
PPH6A6B20