Serie 8, Forno integrável, 60 x 60 cm, Preto
HBG675BB1

A+

O forno com AutoPilot: prepara automaticamente receitas perfeitas.

- **Ar quente 4D**: distribuição uniforme do calor para resultados perfeitos - em qualquer nível.
- **AutoPilot 10**: qualquer prato é um sucesso graças aos 10 programas automáticos predefinidos.
- **Visor TFT**: fácil de utilizar graças ao assistente de controlo intuitivo com textos e símbolos.
- **Autolimpeza Pirolítica**: acabou a dificuldade de limpar o forno manualmente, graças à autolimpeza que elimina toda a sujidade.
- **Assistente de limpeza**: opção de limpeza com água que facilita a limpeza do forno, para situações de sujidade muito ligeira.

Acessórios incluidos

1 x Tabuleiro esmaltado, 1 x Grelha, 1 x Assadeira universal

Acessórios opcionais

HEZ327000 Set pedra pizza e pá em madeira, HEZ530000 2 tabuleiros twin, HEZ531010 :, HEZ532010 Tabuleiro com revestimento antiaderente, HEZ617000 Acessórios fogões/fornos eléctricos, HEZ625071 Chapa para grelhados, HEZ631070 :, HEZ632070 :, HEZ633001 Tampa para tabuleiro profissional, HEZ633070 Tabuleiro profissional, HEZ634000 :, HEZ635000 Acessórios fogões/fornos eléctricos, HEZ636000 Tabuleiro em vidro, HEZ638170 Railes telescópicos com 1 nível, HEZ638270 Railes telescópicos com 2 níveis, HEZ638370 Railes telescópicos com 3 níveis, HEZ660050 :, HEZ664000 :, HEZ915003 Assadeira de vidro, HEZG0AS00 :

Technical data

Tipo de construção: .....Encastre
Sistema de limpeza incluído: .....Pirolítico+Hidrolítico
Medidas do nicho para instalação (AxLxP): .585-595 x 560-568 x 550 mm
Dimensões do produto: .....595 x 594 x 548 mm
Dimensões do produto embalado: ..... 670 x 670 x 680 mm
Material do painel de controlo: ..... Vidro
Material da porta: .....Vidro
Peso líquido: ..... 38.1 kg
Volume util (da cavidade) - cavidade 1: ..... 71 l
Modos de aquecimento: Ar quente 4D, Descongelação, Grelhador de grande superfície, Ar quente ECO, Grelhador de peq. superfície, Calor superior/inferior, Aquecimento convencional ECO, Fase para pizzas, Estufar lentamente, Calor inferior, Grelhador com circ. de ar, pré-aquecimento, Manter quente
Controlo de temperatura: .....Electrónicos
Quantidade de luzes interiores: 1
Comprimento do cabo de ligação: .....120.0 cm
Código EAN: 4242002808673
Número de cavidades - (2010/30/CE): 1
Classe de Eficiência Energética - (2010/30/EC): .....A+
Energy consumption per cycle conventional (2010/30/EC): .....0.87 kWh/cycle
Energy consumption per cycle forced air convection (2010/30/EC):0.69 kWh/cycle
Índice de Eficiência Energética (2010/30/EC): .....81.2 %
Potência da ligação: .....3600 W
Protetor de fusível: ..... 16 A
Voltagem: ..... 220-240 V
Frequência: ..... 60; 50 Hz
Tipo de ficha: .....Ficha Schuko/Gardy c/ terra
Acessórios incluídos: .....1 x Tabuleiro esmaltado, 1 x Grelha, 1 x Assadeira universal

4 242002 808673

Serie 8, Forno integrável, 60 x 60 cm, Preto
HBG675BB1

O forno com AutoPilot: prepara automaticamente receitas perfeitas.

Tipo de forno /Modo de aquecimento:

- Forno multifunções com 13 modos de aquecimento: Ar quente 4D, Ar quente suave, calor superior/inferior, Calor superior/ inferior suave, grelhar com ar quente, grelhar - grande quantidade, Grelhar-pouca quantidade, função pizza, calor inferior, assar lentamente, descongelar, Preaquecer loiça, Manter quente
- Intervalo de temperatura 30 °C - 300 °C
- Volume: 71 litros

Sistema de railes

- Número de níveis de forno para colocar tabuleiro ou grelha: 5
- Railes telescópicos não incluídos. Possibilidade de equipar posteriormente com acessório opcional

Design:

- Comando circular

Limpeza:

- Limpeza automática pirolítica com 3 níveis: Eco, Normal e Plus
- Interior da porta em vidro

Conforto:

- Visor TFT 2,5" - colorido com exibição de textos e com botões touch
- Relógio eletrónico com hora, alarme, programação do tempo de início e fim de cozedura
- Sugestão automática da temperatura para cada função, Indicação da temperatura atual, Controlo da evolução do aquecimento, Modo sabático, AutoPilot
- AutoPilot 10 (programas automáticos)
- Porta do forno com abertura rebatível, SoftClose (fecho suave da porta), SoftOpen (abertura suave da porta)
- Puxador em inox
- AutoPilot: Programas automáticos
- Pré-aquecimento rápido automático
- Iluminação interior em halogéneo
- Turbina de arrefecimento

Acessórios:

- Acessórios incluídos: tabuleiro universal, grelha, tabuleiro esmaltado

Segurança e ambiente:

- Porta com temperatura muito baixa
- Temperatura baixa da porta durante a autolimpeza pirolítica
- Porta com 4 vidros CoolTouch
- Bloqueio eletrónico da porta, Bloqueio de segurança, Desligar automático, Indicação de calor residual, Tecla de início/fim, Interruptor contacto da porta

Informação técnica:

- Comprimento cabo elétrico: 120 cm
- Tensão nominal: 220 - 240 V
- Potência de ligação 3.6 kW
- Classe de eficiência energética: A+ (numa escala de classes de eficiência energética de A+++ até D), Consumo de energia por ciclo na função de aquecimento convencional (ar quente): 0.87 kWh, Número de cavidades: 1,
- Fonte de energia: elétrica, Volume da cavidade:71 litros

Medidas:

- Dimensões do aparelho (AxLxP): 595 x 594 x 548 mm
- Dimensões do nicho (AxLxP): 585-595 x 560-568 x 550 mm
- “Por favor consulte o esquema técnico de instalação"
- Recomendamos que escolha produtos complementares da gama SER8, para assegurar uma combinação harmoniosa a nível de design.

Serie 8, Forno integrável, 60 x 60 cm, Preto
HBG675BB1

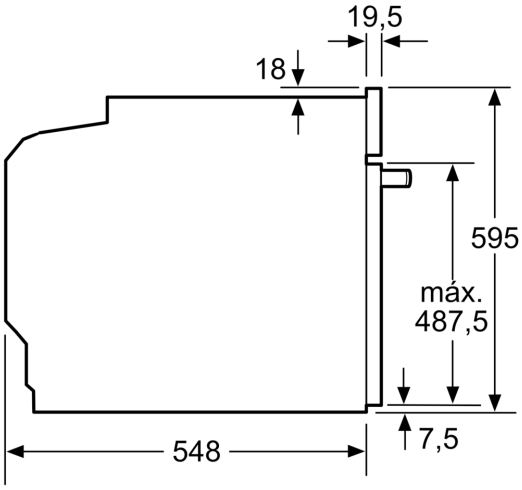

Medidas em mm

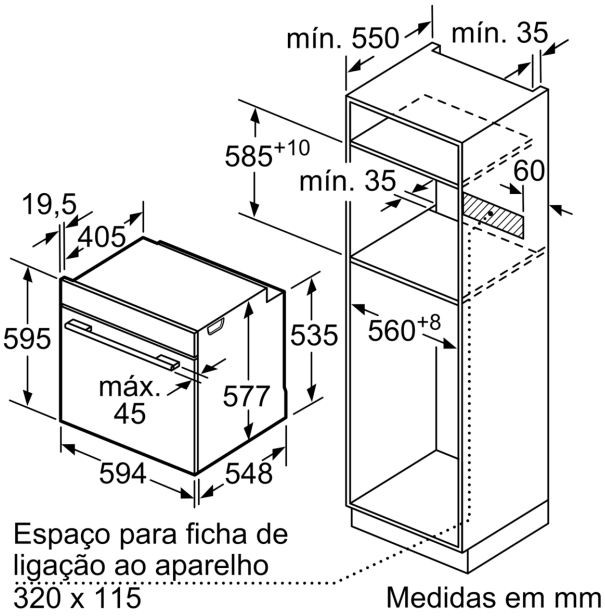

Medidas em mm

Se o aparelho for instalado por baixo de uma placa de cozinhar, tem de ser observada a seguinte espessura da bancada (se necessário incl. estrutura inferior).

Tipo de placa	**espessura mín. da bancada**	
	saliente	plana à superfície
Placa de indução	37 mm	38 mm
Placa de indução de superfície integral	47 mm	48 mm
Placa a gás	30 mm	38 mm
Placa elétrica	27 mm	30 mm

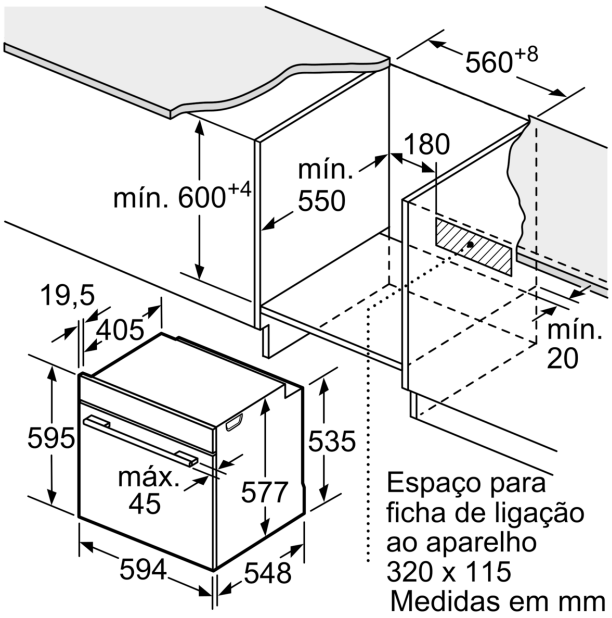

Medidas em mm