Serie 2, Lodówka z dolnym zamrażalnikiem do zabudowy, 177.2 x 54.1 cm, Zawias ślizgowy KIN86NSE0

















Przestronna chłodziarko-zamrażarka do zabudowy z technologią NoFrost w zamrażalniku zapewnia optymalne warunki do przechowywania żywności.

- **Inteligentna Technologia Inwerterowa**: gwarantuje ochronę żywności poprzez szybką i precyzyjną regulację temperatury.
- **Klasa emisji hałasu B (30-35 dB)**: ciesz się ciszą zapewniającą relaksującą domową atmosferę.
- **NoFrost**: nigdy więcej rozmrażania zamrażarki dzięki perfekcyjnej ochronie przez oblodzeniem, oszczędzi pracę i czas.
- **Cool Airflow**: optymalna cyrkulacja powietrza i stała temperatura w komorze chłodzenia.
- **Oświetlenie LED**: idealne oświetlenie to perfekcyjna widoczność produktów w Twojej lodówce

Dane techniczne

Klasa efektywności energetycznej[1]: ..... E
Średni roczny pobór energii w kilowatogodzinach (kWh/rok)[2]: .... 234 kWh/rok
Suma objętości komór mrożących: ..... 76 l
Suma objętości komór schładzania: ..... 184 l
Poziom hałasu: ..... 35 dB(A) re 1pW
Klasa emisji hałasu: ..... B
Typ budowy: ..... Do zabudowy
Opcje panelu drzwi: ..... Brak możliwości instalacji paneli drzwiowych
Wysokość: ..... 1772 mm
Szerokość: ..... 541 mm
Głębokość (mm): ..... 548 mm
Wymagana przestrzeń instalacyjna (WxSxG): ..... 1775x560x550 mm
Masa netto: ..... 51.8 kg
Kod EAN: 4242005433056
Natężenie (A): ..... 10 A
Zawiasy: ..... Prawostronnie z możliwością zamiany stron
Napięcie (V): ..... 220-240 V
Częstotliwość (Hz): ..... 50 Hz
Długość kabla przyłączeniowego: ..... 230 cm
Ilość agregatów: 1
Ilość niezależnych układów chłodzenia: 1
Wewnętrzny wentylator: ..... Nie
Montaż drzwi z możliwością zmiany strony: ..... Tak
Ilość półek z regulacją wysokości w chłodziarce: 3
Stelaż na butelki: ..... Nie
System mrożenia bezszronowego - NoFrost: ..... Zamrażarka
Sposób zabudowy: ..... W pełni zintegrowane

Wyposażenie dodatkowe

KSZB6R00 :

4 242005 433056

[1] Klasa efektywności energetyczne w skali od A do G
[2] W oparciu o standardowy, 24-godzinny test. Faktyczne zużycie energii zależy od sposobu użytkowania urządzenia i jego umiejscowienia.

Serie 2, Lodówka z dolnym zamrażalnikiem do zabudowy, 177.2 x 54.1 cm, Zawias ślizgowy KIN86NSE0

Przestronna chłodziarko-zamrażarka do zabudowy z technologią NoFrost w zamrażalniku zapewnia optymalne warunki do przechowywania żywności.

Najważniejsze informacje
- Wymiary urządzenia: 1772x541x548 mm
- Klasa efektywności energetycznej[1]: E
- NoFrost
- Suma objętości komór schładzania: 184 l
- Suma objętości komór mrożących: 76 l
- Poziom hałasu: 35 dB(A) re 1pW

Informacje ogólne
- Dominujący kolor produktu: Nie dotyczy
- Zawiasy: Prawostronnie z możliwością zamiany stron
- Rodzaj zawiasów: Zawias ślizgowy
- Automatyczne odszranianie: No Frost (Zamrażarka)
- Dozownik / dystrybutor: Nie dotyczy
- Elementy obsługi i sygnalizacji: Przycisk
- Całkowita pojemność wyrobu: 260 l
- Klasa efektywności energetycznej[2]: E
- Średni roczny pobór energii w kilowatogodzinach (kWh/rok)[3]: 234 kWh/rok
- Suma objętości komór schładzania: 184 l
- Suma objętości komór mrożących: 76 l
- Poziom hałasu: 35 dB(A) re 1pW
- Klasa emisji hałasu: B
- Klasa chłodzenia: Podzwrotnikowy, Rozszerzony umiarkowany, Umiarkowany
- Napięcie (V): 220-240 V
- Zawarte akcesoria: 1 x pojemnik na kostki lodu

Wymiary i waga
- Wymiary urządzenia: 1772x541x548 mm
- Wymiary zapakowanego urządzenia (WxSxG) (mm): 1840x610x640 mm
- Minimalna wysokość instalacyjna (mm): 1775 mm
- Maksymalna wysokość instalacyjna (mm): 1775 mm
- Minimalna szerokość instalacyjna (mm): 560 mm
- Maksymalna szerokość instalacyjna (mm): 560 mm
- Głębokość instalacyjna (mm): 550 mm
- Masa netto: 51,8 kg
- Masa brutto (kg): 56,1 kg
- Długość kabla przyłączeniowego: 230 cm

Wybrane cechy
- Wyjątkowo ciche
- Typ wyświetlacza: Wyświetlacz LED
- Superchłodzenie
- Supermrożenie

Chłodzenie
- Ilość półek w chłodziarce: 4
- Ilość półek z regulacją wysokości w chłodziarce: 3
- Liczba pojemników na drzwiach - Chłodziarka: 3
- Moc oświetlenia - Chłodziarka: Dioda LED

Mrożenie
- Liczba gwiazdek: 4
- Czas przechowywania w przypadku awarii: 10 h
- Ilość szuflad w zamrażarce: 3
- Ilość półek z klapką w zamrażarce: 0
- Ilość pojemników na kostki lodu: 1

Możliwość połączenia z internetem

[1] Klasa efektywności energetyczne w skali od A do G

[2] Klasa efektywności energetyczne w skali od A do G

[3] W oparciu o standardowy, 24-godzinny test. Faktyczne zużycie energii zależy od sposobu użytkowania urządzenia i jego umiejscowienia.

Serie 2, Lodówka z dolnym zamrażalnikiem do zabudowy, 177.2 x 54.1 cm, Zawias ślizgowy
KIN86NSE0

wymiary w mm

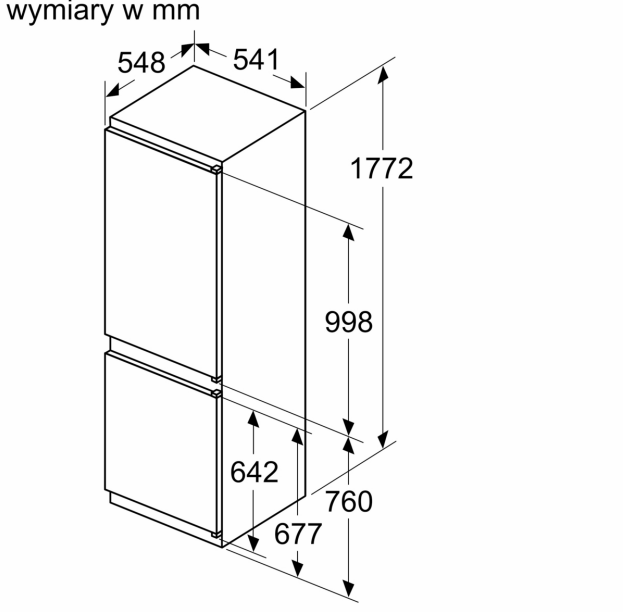

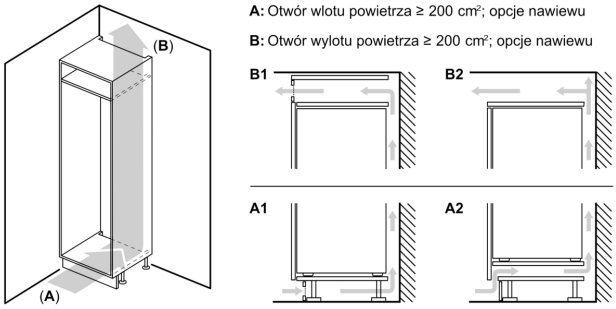

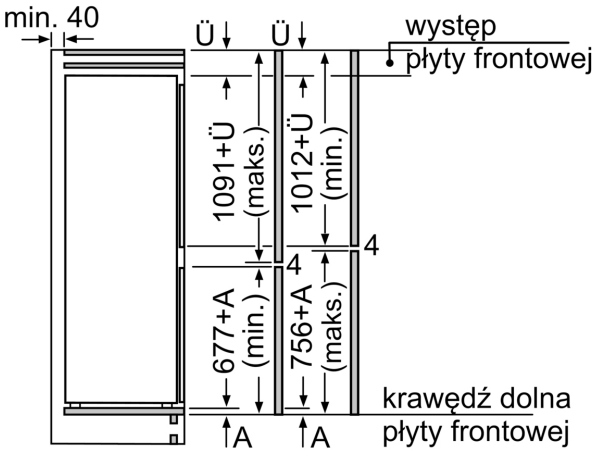

Wymiary w mm

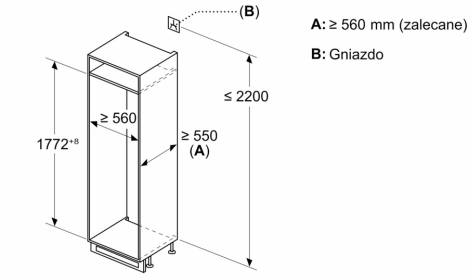

Podane wymiary dotyczą drzwi, między którymi szerokość szczeliny wynosi 4 mm.

wymiary w mm