Serie 4, Lodówka z dolnym zamrażalnikiem wolnostojąca, 203 x 70 cm, Metal look
KGN492LDF







Lodówka z dolnym zamrażalnikiem Total No Frost, systemem VitaFresh i pojemnością XXL to dłuższa świeżość produktów.

- **Pojemność XXL**: dodatkowa przestrzeń do przechowywania świeżej żywności.
- **Inteligentna Technologia Inwerterowa**: gwarantuje ochronę żywności poprzez szybką i precyzyjną regulację temperatury.
- **VitaFresh XXL <0°C>**: dłużej utrzymuje świeżość żywności w wyjątkowo dużych i pojemnych szufladach w temperaturze bliskiej <0°C>.
- **Klasa emisji hałasu B (30-35 dB)**: ciesz się ciszą zapewniającą relaksującą domową atmosferę.
- **Glossy Backwall**: błyszcząca ściana tylna z Multi Airflow zapewnia równomierną cyrkulację chłodnego powietrza w celu utrzymania stabilnej temperatury w całym wnętrzu.

Dane techniczne

Klasa efektywności energetycznej[1]	D
Średni roczny pobór energii w kilowatogodzinach (kWh/rok)[2]	223 kWh/rok
Suma objętości komór mrożących	129 l
Suma objętości komór schładzania	311 l
Poziom hałasu	35 dB(A) re 1pW
Klasa emisji hałasu	B
Typ budowy	Wolnostojące
Opcje panelu drzwi	Brak możliwości instalacji paneli drzwiowych
Wysokość	2030 mm
Szerokość	700 mm
Głębokość (mm)	667 mm
Wymagana przestrzeń instalacyjna (WxSxG)	GENERAL.N_A mm
Masa netto	78.7 kg
Kod EAN	4242005292004
Natężenie (A)	10 A
Zawiasy	Prawostronnie z możliwością zamiany stron
Napięcie (V)	220-240 V
Częstotliwość (Hz)	50 Hz
Długość kabla przyłączeniowego	231 cm
Ilość agregatów	1
Ilość niezależnych układów chłodzenia	2
Wewnętrzny wentylator	Nie
Montaż drzwi z możliwością zmiany strony	Tak
Ilość półek z regulacją wysokości w chłodziarce	3
Stelaż na butelki	Tak
System mrożenia bezszronowego - NoFrost	lodówka i zamrażarka
Sposób zabudowy	Wolnostojące

4 242005 292004

[1] Klasa efektywności energetyczne w skali od A do G

[2] W oparciu o standardowy, 24-godzinny test. Faktyczne zużycie energii zależy od sposobu użytkowania urządzenia i jego umiejscowienia.

Serie 4, Lodówka z dolnym zamrażalnikiem wolnostojąca, 203 x 70 cm, Metal look
KGN492LDF

Lodówka z dolnym zamrażalnikiem Total No Frost, systemem VitaFresh i pojemnością XXL to dłuższa świeżość produktów.

Najważniejsze informacje
- Wymiary urządzenia: 2030x700x667 mm
- Klasa efektywności energetycznej[1]: D
- NoFrost
- Suma objętości komór schładzania: 311 l
- Suma objętości komór mrożących: 129 l
- Poziom hałasu: 35 dB(A) re 1pW
- System świeżości: VitaFresh
- Lista ostrzeżeń: Otwarte drzwi lodówki, Wzrost temperatury

Informacje ogólne
- Dominujący kolor produktu: Metal look
- Zawiasy: Prawostronnie z możliwością zamiany stron
- Typ uchwytu: Zintegrowany uchwyt w pionie
- Automatyczne odszranianie: Total No Frost
- Dozownik / dystrybutor: Nie dotyczy
- Elementy obsługi i sygnalizacji: Przycisk
- Całkowita pojemność wyrobu: 440 l
- Klasa efektywności energetycznej[2]: D
- Średni roczny pobór energii w kilowatogodzinach (kWh/rok)[3]: 223 kWh/rok
- Suma objętości komór schładzania: 311 l
- Suma objętości komór mrożących: 129 l
- Poziom hałasu: 35 dB(A) re 1pW
- Klasa emisji hałasu: B
- Klasa chłodzenia: Podzwrotnikowy, Rozszerzony umiarkowany, Tropikalny, Umiarkowany
- Napięcie (V): 220-240 V
- Zawarte akcesoria: 1 x pojemnik na kostki lodu

Wymiary i waga
- Wymiary urządzenia: 2030x700x667 mm
- Wymiary zapakowanego urządzenia (WxSxG) (mm): 2095x760x780 mm
- Masa netto: 78,7 kg
- Masa brutto (kg): 85,5 kg
- Długość kabla przyłączeniowego: 231 cm

Wybrane cechy
- System świeżości: VitaFresh
- Wyjątkowo ciche
- Flex Interior
- Rodzaj stojaka na butelki: 1 stelaż na butelki
- Lista ostrzeżeń: Otwarte drzwi lodówki, Wzrost temperatury
- Total No Frost
- Typ wyświetlacza: Wyświetlacz LED
- Superchłodzenie
- Supermrożenie

Chłodzenie
- Ilość półek w chłodziarce: 5
- Ilość półek z regulacją wysokości w chłodziarce: 3
- Liczba pojemników na drzwiach - Chłodziarka: 4
- Moc oświetlenia - Chłodziarka: Oświetlenie LED

Mrożenie
- Liczba gwiazdek: 4
- Czas przechowywania w przypadku awarii: 18 h
- Ilość szuflad w zamrażarce: 3
- Ilość półek z klapką w zamrażarce: 0
- Ilość pojemników na kostki lodu: 1

Możliwość połączenia z internetem

[1] Klasa efektywności energetyczne w skali od A do G

[2] Klasa efektywności energetyczne w skali od A do G

[3] W oparciu o standardowy, 24-godzinny test. Faktyczne zużycie energii zależy od sposobu użytkowania urządzenia i jego umiejscowienia.

Serie 4, Lodówka z dolnym zamrażalnikiem wolnostojąca, 203 x 70 cm, Metal look
KGN492LDF

Wymiary w mm

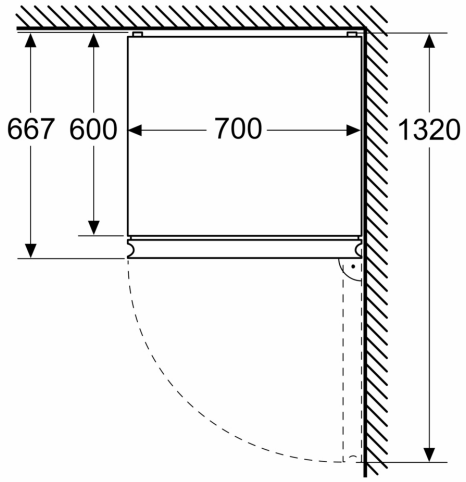

Wymiary w mm

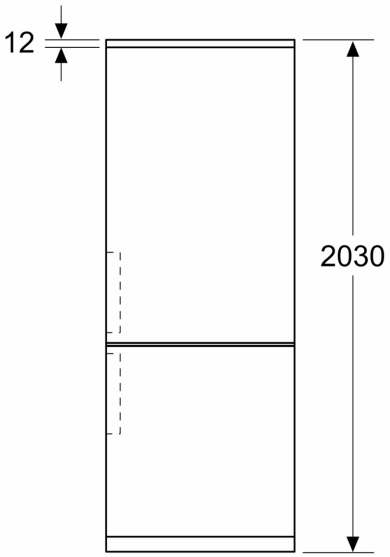

Wymiary w mm

