Serie 6, Vaskemaskin, frontmatet, 9 kg, 1400 omdr./min.
WGG244AISN







Perfekte resultater med minimalt energi-, vann- og vaskemiddelforbruk takket være energiklasse A, i-DOS automatisk dosering og ActiveWater Plus.

- **i-DOS**: Automatisk dosering av vaskemiddel og vann.
- **AntiStain**: Pålitelig fjerning av fire vanlige flekktyper.
- **Energiklasse A**: spar strøm med den mest effektive energiklassen, A.
- **Automatiske programmer**: Stiller inn vaskemetoden basert på type tøy og hvor skittent det er.
- **EcoSilence Drive™**: En stillegående og strømsparende motor med 10 års garanti.

Energieffektivitetsklasse:	A
Vektet energiforbruk i kWh per 100 vaskesykluser med 40–60 graders økonomiprogram:	46 kWt
Maks. kapasitet i antall kg:	9.0 kg
Vannforbruk i liter per syklus med økonomiprogram:	48 l
Varighet for 40–60 graders økonomiprogram i timer og minutter ved merkekapasitet:	3:48 t
Sentrifugeringseffektivitetsklasse for 40–60 graders økonomiprogram:	B
Klasse for luftbårne akustiske støyutslipp:	A
Luftbårne akustiske støyutslipp:	71 dB(A) re 1pW
Konstruksjonstype:	Frittstående
Mål (H x B x D):	848x598x590 mm
Nettovekt:	74.6 kg
Tilkoblingsgrad:	2300 W
Sikring:	10 A
Spenning:	220-240 V
Frekvens:	50-60 Hz
Lengden på strømledningen:	210.0 cm
Dørhengsel:	Venstre
Hjul:	Nei
EAN-kode:	4242005307739
Installasjonstype:	Frittstående

WMZ2200	TILBEHØR VASK
WMZ2381	Tilløpsslange for vaskemaskiner
WMZPW20W	Plattform med skuff for vaskemaskin

4 242005 307739

Serie 6, Vaskemaskin, frontmatet, 9 kg, 1400 omdr./min.
WGG244AISN

Perfekte resultater med minimalt energi-, vann- og vaskemiddelforbruk takket være energiklasse A, i-DOS automatisk dosering og ActiveWater Plus.

Effekt/Forbruk

- Energiklasse[1]: A
- Energi[2] / vann[3]: 46 kWt / 48 liter
- Kapasitet: 9 kg
- Effektivitetsklasse sentrifugering: B
- Omdreininger/minutt**: 400 - 1400 U/min
- Lydnivå: 71 dB (A) re 1 pW
- Støyeffektivitetsklasse: A

Programmer

- Programmer: bomull, syntetisk, finvask, ull/håndvask
- Automatiske programmer: sensorstyrt vask og dosering
- Spesialprogrammer: Automatisk skånsom, Trommelrengjøring (med minnefunksjon), Jeans, utpumping / sentrifugering, Mix, Sport, Skylling, Super15'/ Super30'
- Reload funksjon
- Trommelrengjøring med minnefunksjon

Forbruk og ytelse

- SpeedPerfect: perfekt rene klær i opptil 65% mindre tid. ***
- i-DOS: automatisk dosering av flytende vask- og skyllemiddel.
- Flekkfjerningsprogram, Demonstrasjonsprogram med 4 forskjellige flekkprogram; aktiveres med standardprogram
- TouchControl-knapper: AntiKrøll, Ferdig, Flekkvalg, i-DOS, Start-/pauseknapp for etterfylling, Temperatur, SpeedPerfect, Forvask, sentrifugering/skyllestopp

Komfort og sikkerhet

- Reload funksjon: gjør det mulig å legge til vask selv etter at du har startet maskinen.
- Stort LED-display
- Trommelvolum: 65 l
- Bruksmåler: teller antall fullførte programmer
- VarioTrommel: skånsom og effektiv trommel
- ActiveWater Plus: ekstra effektivt bruk av vann også ved lite tøy, takket være automatisk gjenkjenning av belastningsgrad.
- AntiVibrasjon Design: mer stabilitet og stillegående drift
- Soft dial
- Elektronisk funksjonssperre
- Buzzer ved programslutt

Teknisk informasjon

- Flertrinns beskyttelse mot vannskader
- EcoSilence Drive: energisparende og stillegående motorteknologi
- 10 års motorgaranti
- Gjennomstrømningssensor for optimalt vannforbruk og AquaSensor for optimalt skylleresultat
- Skumkontroll
- Ubalansekontroll
- kan skyves under ved 85 cm nisjehøyde
- Dimensjoner (H x W): 84.8 cm x 59.8 cm
- Apparatdybde: 59.0 cm

[1] Energieffektivitetsskala fra A til G
2 Energiforbruk i kWh per 100 sykluser (program Eco 40-60)
[3] Vektet vannforbruk i liter per syklus (program Eco 40-60)
[4] Varighet av program Eco 40-60
** Verdier er avrundet.

Serie 6, Vaskemaskin, frontmatet, 9 kg, 1400 omdr./min.
WGG244AISN

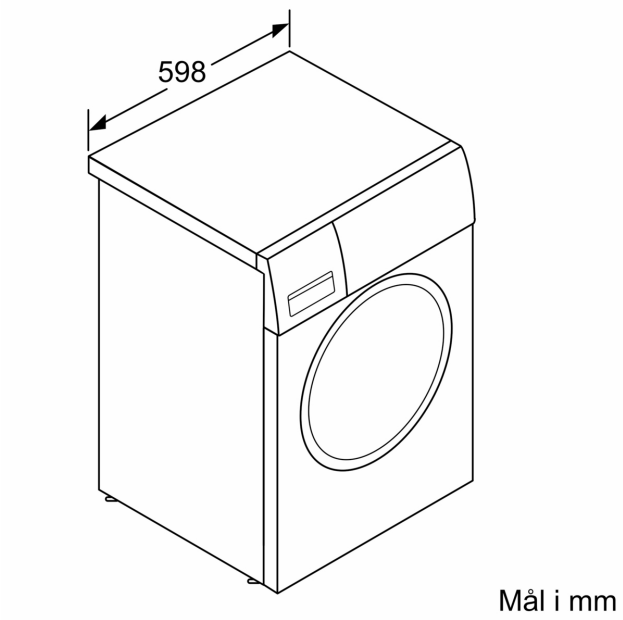

Mål i mm

