Serie 4, Vrijstaand gas-elektro fornuis, Wit
HXN390I20N

A

Vrijstaand fornuis met gaskookplaat en 3D Hetelucht: een gelijkmatige warmteverdeling waarmee je uitstekend kan koken op verschillende niveaus gelijktijdig.

- **Wokbrander**: met twee hitte opties om krachtig te bakken tot max. 3,5 kW.
- **Bediening met rood leddisplay**: gemakkelijk in gebruik dankzij de handige draaiknop om de tijd in te stellen.
- **Hoogwaardige materialen en vakmanschap - doorlopende gietijzeren pannendragers.**

Technische Data

Inbouw/vrijstaand: .....Vrijstaand
Afmetingen (HxBxD): .....850-865 x 600 x 600 mm
Lengte elektriciteitssnoer: .....140.0 cm
Nettogewicht: .....45.8 kg
Brutogewicht: .....50.2 kg
EAN-code: 4242005041817
Aantal ovenruimtes - (2010/30/EU): 1
Bruikbaar volume (van ovenruimte) - NIEUW (2010/30/EU): .....66 l
Energieklasse: .....A
Energy consumption per cycle conventional (2010/30/EC): .....0.98 kWh/cycle
Energy consumption per cycle forced air convection (2010/30/EC): .....0.79 kWh/cycle
Energie-efficiëntie-index (2010/30/EU): ..... 95.2 %
Aansluitvermogen: .....3300 W
Minimale smeltveiligheid: ..... 16 A
Spanning: .....220-240 V
Frequentie: .....50-60 Hz
Type stekker: .....Schuko-/Gardy. met aarding

4 242005 041817

Optionele accessoires

HEZ864000 Glazen schaal, HEZ915003 Glazen braadpan, HEZ317000 Pizzavorm, HEZ327000 Broodbaksteen, HEZ333001 Deksel voor Profi-braadslede, HEZ333073 Professionele pan, geschikt voor pyrolys, HEZ431002 Bakplaat, antraciet geëmailleerd, HEZ438001 :, HEZ438201 Telescooprails 2-voudig, HEZ438301 Telescooprails 3-voudig, HEZ625071 Braadplaat, HEZ25E900 Set van 4 haken voor EasyStore, HEZ25E901 Set van 2 haken + 1 greep voor EasyStore

Serie 4, Vrijstaand gas-elektro fornuis, Wit
HXN390I20N

Vrijstaand fornuis met gaskookplaat en 3D Hetelucht: een gelijkmatige warmteverdeling waarmee je uitstekend kan koken op verschillende niveaus gelijktijdig.

Verwarmingssystemen en functies:

- Vrijstaand gascombifornuis met 7 verwarmingssystemen: Milde hetelucht, 3D hetelucht Plus, Boven- en onderwarmte, Pizzastand, Onderwarmte, Infra-circulatiegrill, Variable grootvlakgrill
- Snel voorverwarmen

Comfort:

- Grote ovenruimte
- Inhoud: 66 liter
- Bediening met LED-display, Mechanische bediening
- Elektronische klok met dagtijdindicatie, kookwekker, start en stopfunctie
- Temperatuurregeling van 50 °C - 275 °C
- Halogeenverlichting
- Geïntegreerde vonkontsteking
- Thermo-elektrische beveiliging voor alle gasbranders: geen vlam, geen gas!
- Kinderbeveiliging
- Standaard lade voor kookgerei

Kookplaat:

- Mat geëmailleerde gietijzeren pannendragers
- Glazen afdekplaat
- Gaskookplaat met 2 normale, 1 sudder- en 1 wokbrander
- - Linksvoor: Wokbrander 3.5 kW
- - Linksachter: Normaalbrander 1.75 kW
- - Rechtsachter: Sudderbrander 1 kW
- - Rechtsvoor: Normaalbrander 1.75 kW

Reiniging:

- Volledig glazen binnendeur

Inhangroosters / uittreksysteem:

- Uitneembare inhangroosters
- Geschikt voor toepassing van telescooprails

Toebehoren:

- Universele braadslede
- Rooster

Technische specificaties:

- Afmetingen (hxbxd):
- 850 x 600 x 600 mm
- Aansluitwaarde gas: 8 kW
- Aansluitwaarde: 3,3 kW
- Lengte aansluitsnoer: 140 cm
- In hoogte verstelbaar
- Afgesteld op aardgas (25 mbar)
- Energieklasse volgens EU-norm nr. 65/2014: A(op een schaal van A+++ t/m D)
- - Energieverbruik bij boven- en onderwarmte:0,98 kWh
- - Energieverbruik bij hetelucht:0,79 kWh
- - Aantal ovenruimtes: 1 - Warmtebron: elektrisch - Oveninhoud:66 liter

Technische data:

Serie 4, Vrijstaand gas-elektro fornuis, Wit
HXN390I20N

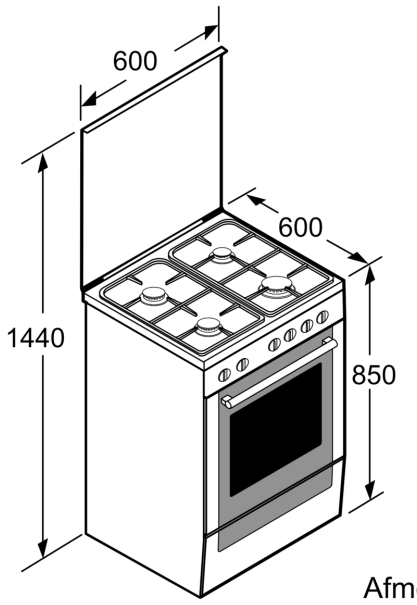

Afmeting in mm

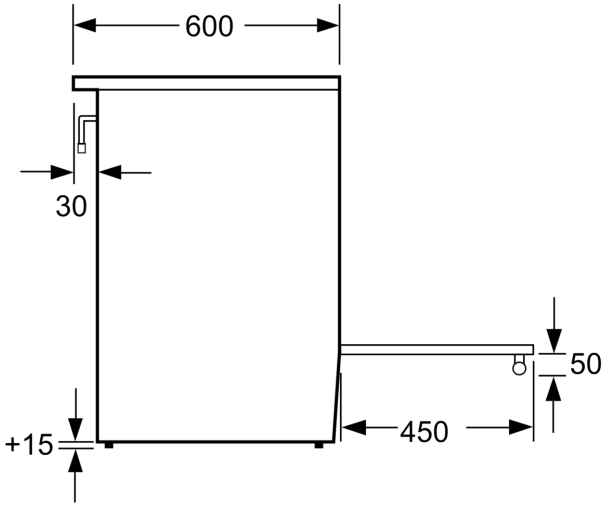

Afmeting in mm

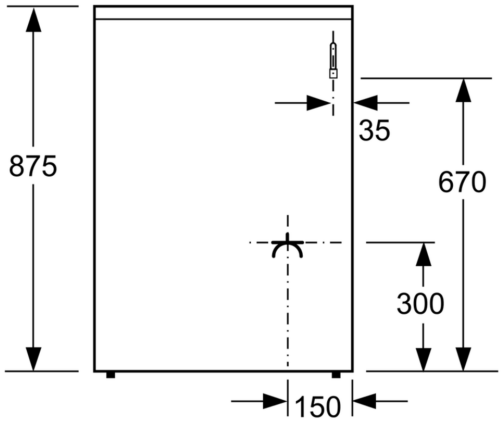

Afmeting in mm