Serie 8, Compacte oven met volwaardige stoom, 60 x 45 cm, Zwart
CSG936DB1

A+

De compacte bakoven met stoom met digitale bedieningsring, TFT-touchdisplay en Assist-functie voor maaltijden. PerfectBake Plus, PerfectRoast Plus en Home Connect voor bediening via de App.

- **Digitale bedieningsring**: de eenvoudige en innovatieve manier om oveninstellingen te selecteren.
- **TFT-Touchdisplay Plus**: bediening met een innovatieve digitale bedieningsring en vergroot TFT-Touchscreen
- **Sous-vide**: voor een zachte, gezonde bereiding die je gerecht langzaam gaart.
- **4D hetelucht**: gelijkmatige warmteverdeling voor perfecte resultaten.
- **Milde hetelucht** bespaart energie tijdens het bakken en braden.

1 x Rooster, 1 x Universele braadslede, formaat XL, 1 x Spons, 1 x Stoomreservoir met gaatjes, 1 x Stoomreservoir zonder gaatjes, formaat M

HEZ6BMA00 Montageset met tussenbodem, HEZ915003 Glazen braadpan, HEZG0AS00 Aansluitkabel voor ovens 3m., HEZ32WA00 Draadloze bluetooth thermometer, HEZ530000 Half tray, HEZ531010 Braadslede met anti-aanbaklaag, HEZ532010 Universele braadslede, antii-aanbaklaag, HEZ617000 Pizzavorm, HEZ629070 Air Fry & grill plaat, antraciet, HEZ631070 Bakplaat, geëmailleerd, HEZ632070 Bakplaat pyrolysebestendig, HEZ638D00 1-voudige Clip telescooprails, HEZ660050 decorstrip zwart (bedekt onderkant oven), HEZ660060 Decorlijst zwart, HEZ664000 Bak- en Braadrooster voor stoomovens, HEZ66D52 stoomovenpan M zonder gaatjes

Inbouw/vrijstaand:	Inbouw
Deurtype:	Klapdeur
Inbouwafmetingen (hxbxd):	450-455 x 560-568 x 550 mm
Afmetingen (HxBxD):	455 x 594 x 548 mm
Afmetingen inclusief verpakking (hxbxd):	520 x 660 x 690 mm
Materiaal bedieningspaneel:	glas
Materiaal deur:	Glas
Nettogewicht:	36.2 kg
Lengte elektriciteitssnoer:	150.0 cm
EAN-code:	4242005326204
Minimale smeltveiligheid:	16 A
Spanning:	220-240 V
Frequentie:	50; 60 Hz
Type stekker:	Schuko-/Gardy. met aarding
Aantal ovenruimtes - (2010/30/EU):	1
Bruikbaar volume (van ovenruimte) - NIEUW (2010/30/EU):	47 l
Energieklasse:	A+
Energy consumption per cycle conventional (2010/30/EC):	0.73 kWh/cycle
Energy consumption per cycle forced air convection (2010/30/EC):	0.61 kWh/cycle
Energie-efficiëntie-index (2010/30/EU):	81.3 %
Meegeleverde toebehoren:	1 x Rooster, 1 x Universele braadslede, 1 x Stoomreservoir met gaatjes, formaat XL, 1 x Spons, 1 x Stoomreservoir met gaatjes, formaat M, 1 x Stoomreservoir zonder gaatjes, formaat M

4 242005 326204

Serie 8, Compacte oven met volwaardige stoom, 60 x 45 cm, Zwart
CSG936DB1

De compacte bakoven met stoom met digitale bedieningsring, TFT-touchdisplay en Assist-functie voor maaltijden. PerfectBake Plus, PerfectRoast Plus en Home Connect voor bediening via de App.

Verwarmingssystemen en functies:

- Compacte bakoven met stoom met 22 verwarmingssystemen: 4D hetelucht, Boven- en onderwarmte, Infra-circulatiegrill, Grootvlakgrill, Kleinvlakgrill, Pizzastand, Onderwarmte, Langzaam garen, Voorverwarmen borden, Warmhouden, Milde hetelucht, Boven- en onderwarmte Grill, Air Fry, Stoom, regenereren, laten rijzen van gistdeeg, ontdooien, Sous-vide koken, Circulatiegrill + stoom, Warmhouden + stoom, 4D hetelucht + stoom, Onder- en bovenwarmte + stoom
- Externe stoomopwekking
- Temperatuurregeling van 30 °C - 250 °C
- Snel voorverwarmen

Comfort:

- Inhoud: 47 liter
- TFT-Touchdisplay Plus (65 mm x 65 mm)
- Touch Control bediening
- Digitale bedieningsring
- PerfectBake Plus
- PerfectRoast Plus
- Air Fry-functie
- Ondersteunend systeem voor perfecte kookresultaten: Assist-functie
- Indicatie leeg waterreservoir
- Elektronische klok
- Led-verlichting, uitschakelbaar
- Temperatuurvoorstel, Controle van de actuele oventemperatuur, Opwarmingsindicatie, Voorspelling resterende tijd, Kerntemperatuurmeter
- Klapdeur
- Geforceerde koeling met naventilatie
- Lage deurtemperatuur
- Deurcontact schakelaar
- Kinderbeveiliging Restwarmte-aanduiding Start/Stop-toets
- Home Connect
- Oven Assistent met spraakbediening (i.c.m. Home Connect en Amazon Alexa)

Reiniging:

- EcoClean Direct: zelfreinigende katalytische achterwand
- Cleaning Assistance reinigingssyteem
- Volledig glazen binnendeur

Design:

- Carbon Black deurgreep
- 3 ST glazen CoolTouch deur
- Ovenruimte: geëmailleerd

Inhangroosters / uittreksysteem:

- Aantal inschuifhoogten: 3 ST
- 1-voudige Clip-telescooprails, met stop-functie

Toebehoren:

- Rooster

- Spons Universele braadslede 1 x stoomschaal met gaatjes, maat M stoomschaal met gaatjes, maat XL 1 x stoomschaal zonder gaatjes, maat M

Technische specificaties:

- Voor afmetingen en inbouwmaten van dit apparaat aub de maatschetsen aanhouden

Serie 8, Compacte oven met volwaardige stoom, 60 x 45 cm, Zwart
CSG936DB1

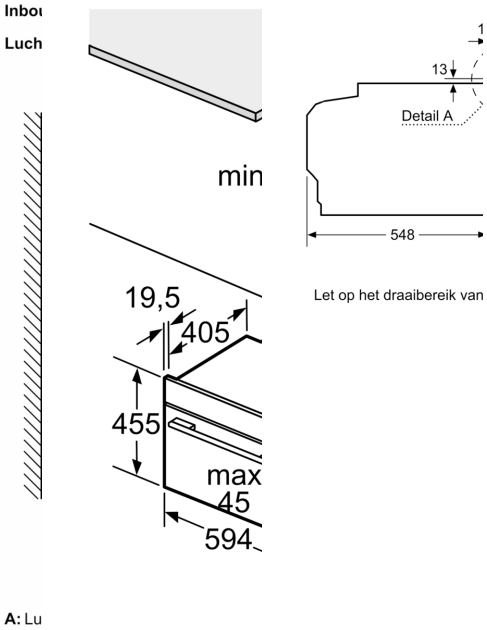

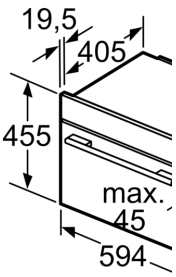

Plaats voor apparaataar
320 x 115

Inbouw met

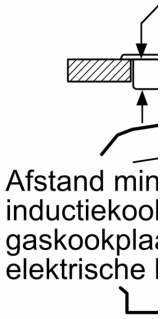

Afstand min
inductiekool
gaskookplaa
elektrische

Wordt het co
kookzone ing
gehouden wo
dikte (eventu

Kookzone-ty

Inductiekookz

Volledige opp
inductiekookz

gaskookplaat

elektrische
kookplaat