Serie 8, Compacte oven met magnetron, 60 x 45 cm, Zwart CMG9241B1

Toebehoren

1 x Combi rooster, 1 x Universele braadslede

Optionele accessoires

HEZ327000 Broodbaksteen, HEZ530000 Half tray, HEZ531010 Braadslede met anti-aanbaklaag, HEZ532010 Universele braadslede, antii-aanbaklaag, HEZ617000 Pizzavorm, HEZ629070 Air Fry & grill plaat, antraciet, HEZ631070 Bakplaat, geëmailleerd, HEZ632070 Bakplaat pyrolysebestendig, HEZ634000 :, HEZ636000 Glazen braadslede, HEZ660050 decorstrip zwart (bedekt onderkant oven), HEZ660060 Decorlijst zwart, HEZ664000 Bak- en Braadrooster voor stoomovens, HEZ6BMA00 Montageset met tussenbodem, HEZ915003 Glazen braadpan, HEZG0AS00 Aansluitkabel voor ovens 3m.

De compacte bakoven met magnetron met digitale bedieningsring en TFT-touchdisplay: hiermee bereikt u zeer snel perfecte bak- en braadresultaten. Home Connect voor bediening via de App.

- **Digital Control Ring**: de simpele en innovatieve manier om oveninstellingen te selecteren.
- **Hetelucht Eco**: bespaart energie tijdens bakken en braden.
- **2D Hotair**: gelijkmatige warmteverdeling voor perfecte resultaten.
- **Magnetron Boost-functie**: snel en makkelijk verwarmen.
- **Air Fry-functie**: voor perfect gebakken etenswaren, zoals groenten en frites.

Technische Data

Type magnetron: ..... Magnetron met bakoven
Soort besturing: ..... Elektronisch
Afmetingen (HxBxD): .....455 x 594 x 548 mm
Afmetingen binnenruimte hxbxd: ..... 237.0 x 480 x 392.0 mm
Lengte elektriciteitssnoer: .....150.0 cm
Nettogewicht: .....36.9 kg
Brutogewicht: .....39.2 kg
EAN-code: 4242005326068
Maximaal vermogen: ..... 900 W
Aansluitvermogen: .....3600 W
Minimale smeltveiligheid: ..... 16 A
Spanning: .....220-240 V
Frequentie: ..... 50 Hz
Type stekker: .....Schuko-/Gardy. met aarding
Meegeleverde toebehoren: ..... 1 x Combi rooster, 1 x Universele braadslede

4 242005 326068

Serie 8, Compacte oven met magnetron, 60 x 45 cm, Zwart CMG9241B1

De compacte bakoven met magnetron met digitale bedieningsring en TFT-touchdisplay: hiermee bereikt u zeer snel perfecte bak- en braadresultaten. Home Connect voor bediening via de App.

Verwarmingssystemen en functies:

- Compacte bakoven met magnetron met 16 verwarmingssystemen: Boven- en onderwarmte, Infra-circulatiegrill, Grootvlakgrill, Kleinvlakgrill, Onderwarmte, Voorverwarmen borden, Milde hetelucht, Boven- en onderwarmte Grill, Circulatielucht, Air Fry, magnetron, Hetelucht, Boven-/onderwarmte + magnetron, grill + magnetron, halve breedte grill + magnetron, hetelucht grillen + magnetron
- Snel voorverwarmen
- Temperatuurregeling van 30 °C - 230 °C
- Max. vermogen: 900 W | 5 Vermogensinstellingen magnetron (90W, 180W, 360W, 600W, boost) met inverter techniek
- Intelligente Inverter technologie: het max. vermogen wordt tot 600 Watt gereguleerd bij langdurig gebruik

Comfort:

- Inhoud: 45 liter
- TFT-Touchdisplay (45 mm x 45 mm)
- Touch Control bediening
- Digitale bedieningsring
- Ondersteunend systeem voor perfecte kookresultaten: Assist-functie
- Elektronische klok
- Led-verlichting, uitschakelbaar
- Temperatuurvoorstel, Controle van de actuele oventemperatuur, Opwarmingsindicatie
- Klapdeur
- Geforceerde koeling met naventilatie
- Lage deurtemperatuur
- Deurcontact schakelaar
- Kinderbeveiliging Mechanische deurvergrendeling Restwarmte-aanduiding Start/Stop-toets
- Home Connect
- Oven Assistent met spraakbediening (i.c.m. Home Connect en Amazon Alexa)

Reiniging:

- Cleaning Assistance reinigingssyteem

Design:

- 3 ST glazen CoolTouch deur
- Ovenruimte: antraciet geëmailleerd

Inhangroosters / uittreksysteem:

- Aantal inschuifhoogten: 3 ST

Toebehoren:

- Combi rooster
- Universele braadslede

Technische specificaties:

- Inbouwmaten (hxbxd):
- 450 - 455 x 560 - 568 x 550 mm
- Afmetingen (hxbxd):
- 455 x 594 x 548 mm
- Lengte aansluitsnoer: 150 cm
- Aansluitwaarde: 3,6 kW
- Nominale spanning: 220 - 240 V
- Voor afmetingen en inbouwmaten van dit apparaat aub de maatschetsen aanhouden

Serie 8, Compacte oven met magnetron, 60 x 45 cm, Zwart
CMG9241B1

Afmeting in mm

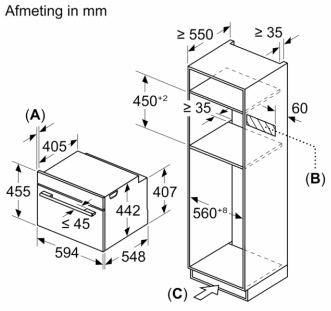

A: 19,5 mm

B: Ruimte voor apparaataansluiting 320 x 115 mm

C: Ventilatie in de plint ≥ 200 cm²

Inbouw van twee apparaten boven elkaar

Luchtverversing

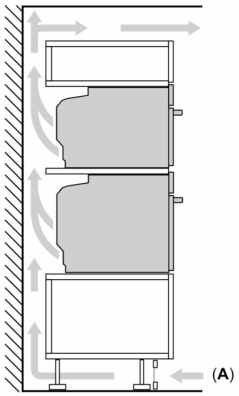

A: Luchtinvoeropening ≥ 200 cm²

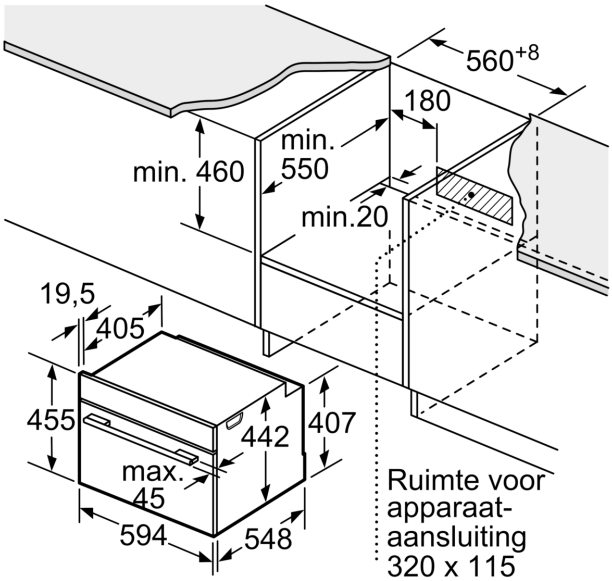

Afmeting in mm

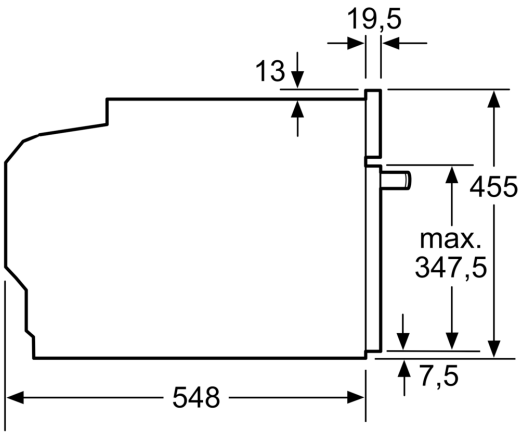

Afmeting in mm

Inbouw met één kookzone.

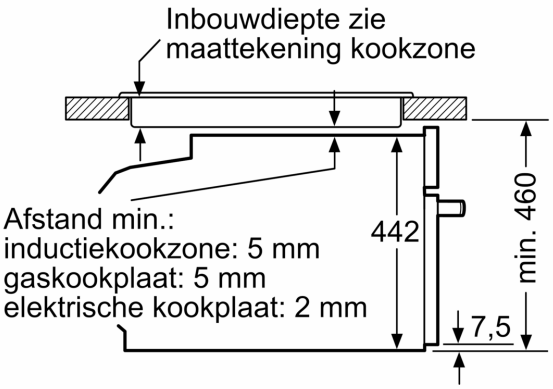

Afmeting in mm

Wordt het compacte apparaat onder een kookzone ingebouwd, dan moet rekening gehouden worden met de volgende werkbladdikte (eventueel incl. onderconstructie).

Kookzone-type	**min. werkbladdikte**	
	opgebouwd	vlak
Inductiekookzone	42 mm	43 mm
Volledige oppervlak-inductiekookzone	52 mm	53 mm
gaskookplaat	32 mm	43 mm
elektrische kookplaat	32 mm	35 mm