# Sērija 6, Indukcijas plīts virsma, 60 cm
# PXX695HC1Z

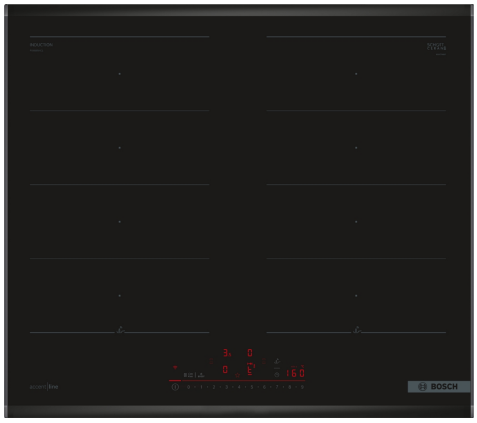

## DirectSelect plīts virsma ar PerfectFry Plus: tieša un vienkārša vadība ar temperatūras sensoru, lai novērstu apdedzināšanu.

- **DirectSelect**: tieša, vienkārša vēlamās gatavošanas zonas, jaudas un papildu funkciju izvēle.
- **FlexInduction**: lielas pannas un katli vairs nav problēma.
- **PerfectFry Plus**: vairs nekādu uztraukumu par piedegušu ēdienu.
- **Easy Flex zonas**: gatavošanas zonas, kas pielāgojas tavām vajadzībām.
- **Viedais automātiskais tvaika nosūcējs**: saderīgais tvaika nosūcējs gatavošanas laikā automātiski pielāgojas tavas plīts virsmas iestatījumiem.

**Papildu piederumi**

| | |
|---|---|
| HEZ32WA00 | Wireless food thermometer |
| HEZ390522 | Grila plāksne |
| HEZ394301 | Savienotājlīste |
| HEZ9CF240 | Fry pan, coated 24cm Ø |
| HEZ9CF280 | Fry pan, coated 28cm Ø |
| HEZ9FF010 | Flex Pan, large |
| HEZ9FF030 | Flex Pan set, 3 pcs. |
| HEZ9FF040 | Flex Pan set, 4 pcs. |
| HEZ9SE040 | 4 pieces Set |
| HEZ9SE060 | 6 pieces Set |
| HEZ9TY010 | Teppan Yaki |

**Tehniskā informācija**

Produkta nosaukums/saime: ..... Gatavošanas zona no keramika
Iebūvēts / Brīvi stāvošs: ..... Iebūvēts
Enerģijas pievade: ..... Elektriskā
Vienlaikus izmantojamo pozīciju skaits: ..... 4
Nepieciešamais nišas izmērs uzstādīšanai (A x Pl x Dz): 51 x 560-560 x 490-500 mm
Ierīces platums: ..... 606 mm
Produkta izmēri: ..... 51x606x527 mm
Iepakotā produkta izmēri (XxYxZ): ..... 126x753x608 mm
Neto svars: ..... 12.4 kg
Bruto svars: ..... 13.6 kg
Atlikušā siltuma indikators: ..... Atsevišķs
Vadības paneļa novietojums: ..... Priekšējais
Pamatvirsmas materiāls: ..... Keramika
Virsmas krāsa: ..... Melns
Strāvas vada garums: ..... 110 cm
EAN kods: ..... 4242005430789
Drošinātāju aizsardzība: ..... GENERAL.N_A A
Spriegums: ..... 220-240 V
Frekvence: ..... 50 Hz

4 242005 430789

# Sērija 6, Indukcijas plīts virsma, 60 cm
# PXX695HC1Z

## DirectSelect plīts virsma ar PerfectFry Plus: tieša un vienkārša vadība ar temperatūras sensoru, lai novērstu apdedzināšanu.

- 60 cm cm: vieta 4 katliem vai pannām.

**Kombinējamas gatavošanas zonas**

- 2 Flex zones: novietojiet jebkura izmēra vai formas gatavošanas traukus uz paplašināmās 40 cm sildzonas.
- Gatavošanas zona priekšpusē pa kreisi: 190, 230 mm, 2.2 kW (maks. jauda 3.7 kW)
- Gatavošanas zona aizmugurē pa kreisi: 190, 230 mm, 2.2 kW (maks. jauda 3.7 kW)
- Gatavošanas zona aizmugurē pa labi: 190, 230 mm , 2.2 kW (maks. jauda 3.7 kW)
- Gatavošanas zona priekšpusē pa labi: 190, 230 mm, 2.2 kW (maks. jauda 3.7 kW)

**Lietošanas ērtums**

- DirectSelect: tieša jaudas līmeņa kontrole no vadības paneļa.
- yes: tieši piekļūstiet iecienītākajām funkcijām ar konfigurējamu pogu.
- 17 jaudas pakāpes: precīzi pielāgo siltumu ar 17 jaudas līmeņiem (9 galvenie līmeņi un 8 starplīmeņi).
- Siltuma saglab.funkcija: via HC app/MyButton: uztur vienmērīgu siltumu, izmantojot mazu jaudas līmeni.
- Izslēgšanas taimeris: izslēdz gatavošanas zonu pēc iestatītā laika beigām (piem., vārītām olām).
- alternative: pēc iestatītā laika beigām atskan brīdinājuma signāls (piem., pastai).
- Skaļumu var pielāgot personīgajām vēlmēm un vajadzībām.

**Laika ietaupīšana**

- PowerBoost funkcija visām sildzonām
- : plīts virsma uzsilst ātrāk, pateicoties par 50% lielākai jaudai.
- via HC app/MyButton: pannas uzsilst ātrāk, salīdzinot ar augstāko standarta jaudas līmeni, kā arī tiek aizsargāts pannas pārklājums.
- Gatavošanas zonas automātiski tiek apvienotas vai atdalītas, ņemot vērā gatavošanas trauku izmēru un formu.
- jā: pārvietojot katlu uz citu sildzonu, tiek saglabāti tie paši iestatījumi.
- yes: pēc ieslēgšanas plīts virsma automātiski nosaka gatavošanas zonu, kurā novietots jaunais gatavošanas trauks.
- Pārvietojot katlu, iestatījumi tiek automātiski pielāgoti un gatavošanas zona pielāgojas gatavošanas trauka izmēram
- QuickStart funkcija: kad ieslēgta nosaka gatavošanas trauka atrašanās vietu (kas novietots uz izslēgtas plīts) un automātiski parāda atbilstošo gatavošanas zonu vadības panelī.
- ReStart funkcija: nejaušas izslēgšanas gadījumā, ļauj atjaunot iepriekšējos iestatījumus, ja plīts virsmu ieslēdz 4 sekunžu laikā.

**Specifikācija**

- 11 frying levels: novērš ēdiena piedegšanu, jo iebūvētais sensors automātiski regulē temperatūru.
- Dish assistant funkcija: izmantojiet Home Connect lietotni un ērti atrodiet piemērotu temperatūras iestatījumu konkrētai maltītei, ko vēlaties pagatavot.

**Savienojamība**

- Attālā uzraudzība un vadība: izmantojot Home Connect lietotni varat pārbaudīt vai plīts ir izslēgta, ja neesat mājās, kā arī atrast receptes vai papildfunkcijas.
- Tvaika nosūcēja vadība no plīts virsmas: pateicoties ar WiFi savienotai plīts virsmai ar atbilstošu tvaika nosūcēju, uzsākot gatavošanas procesu tvaika nosūcējs ieslēdzas automātiski.
- jā: tvaiku nosūcējs automātiski pielāgo ventilatora ātrumu, jo tvaika nosūcējs nepārtraukti nodrošina gatavošanas datus (ar atbilstošu tvaika nosūcēju un savienotu Home Connect kontu).
- via MyButton: atklājiet viedo pasauli ar savu plīts virsmu (nepieciešami partneru pakalpojumi).
- Atjaunojama iekārta (pieejama ar savienotu Home Connect kontu): saglabājiet iekārtu vienmēr atjauninātu ar jaunāko programmatūras versiju.

**Dizains**

- AccentLine dizains, Black anodized
- Bosch AccentLine, corner printed brand logo ekskluzīva zonu druka: minimālistisks dizains, pateicoties zonu tumšajai drukai.

**Drošība**

- Divpakāpju atlikušā siltuma indikatori katrai sildzonai: norāda, kura sildzona vēl ir karsta vai silta.
- Bērnu drošības slēdzis: novērš neplānotu plīts virsmas ieslēgšanu.
- Pauzes funkcija: apturiet karsēšanu, piemēram, lai atbildētu uz durvju zvanu.
- Galvenais slēdzis: ar vienu pogu var izslēgt visas gatavošanas zonas.
- Drošības atslēgšanās: drošības nolūkos plīts virsma pārstāj uzsilt pēc iepriekš iestatīta laika (pielāgojams)

**Uzstādīšana**

- Izmērs (AxPxD mm): 51 x 606 x 527
- Nepieciešamais nišas izmērs uzstādīšanai (AxPxD mm) : 51 x 560 x (490–500)
- Min. darba virsmas biezums: 16 mm
- Savienojuma slodze: 7400 W W
- PowerManagement funkcija: ļauj ierobežot maksimālo jaudas līmeni, ja tas nepieciešams (atkarīgs no elektroinstalācijas drošinātājiem).
- Vads: 1.1, pieslēguma kabeļa veids: Vienfāzu

## Sērija 6, Indukcijas plīts virsma, 60 cm
## PXX695HC1Z

Izmēri mm

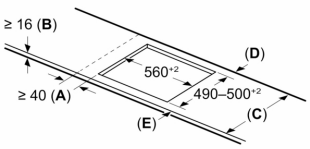


| C | D | E |
|---|---|---|
| 585–600 | 50 | ≥ 35 |
| > 600 | ≥ 50 | ≥ 50 |

**A:** Min. attālums no izgriezuma plītij līdz sienai

**B:** Atstarpei starp darba virsmas augšpusi un cepeškrāsns priekšdaļas augšpusi ir jābūt 30 mm

Skatīt prasības par cepeškrāsnij vajadzīgo vietu

Darba virsmai, kurā ir uzstādīta plīts virsma, ir jāiztur aptuveni 60 kg slodze; var izmantot piemērotas balsta konstrukcijas

Izmēri mm

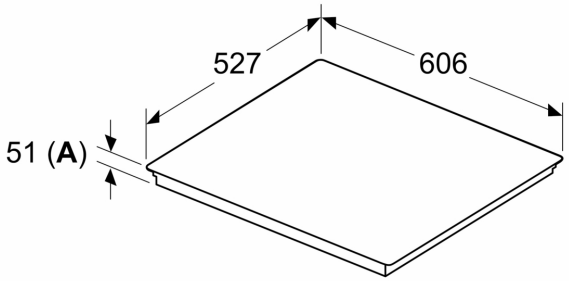


**A:** Iebūves dziļums

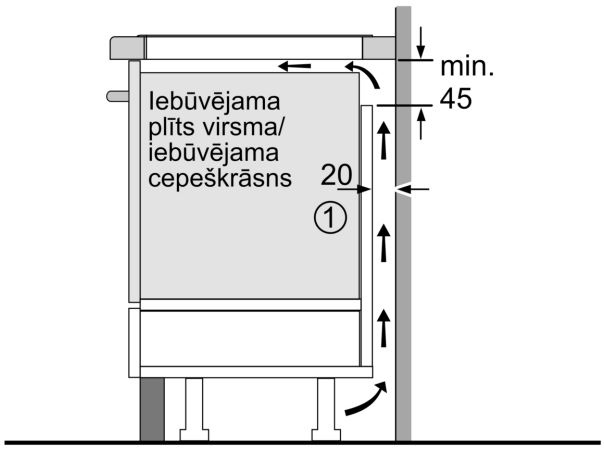


① Jāparedz atvere ventilācijai

Izmēri mm

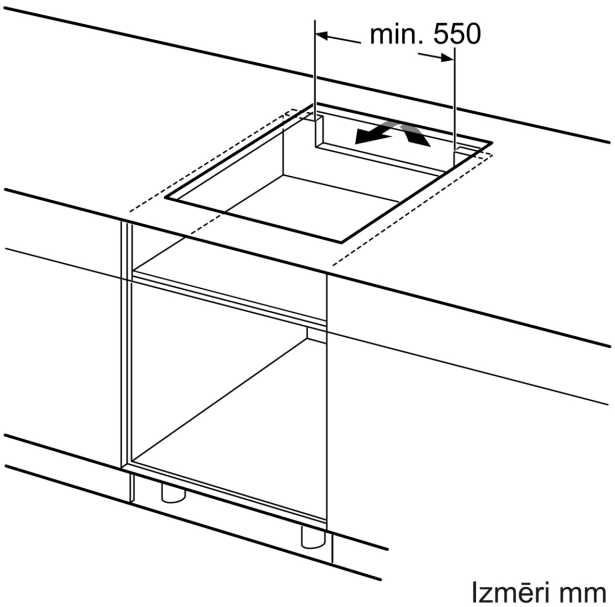


Izmēri mm

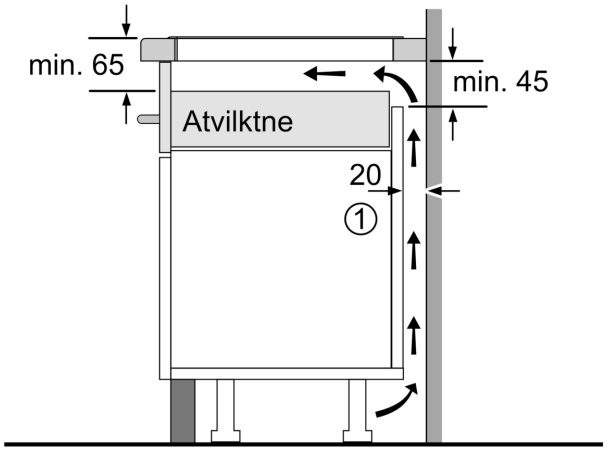


①
Jāparedz
atvere ventilācijai.

Izmēri mm