Serie | 4, Brīvi stāvoša elektriskā plīts, balts
HCE722123U

A

Brīvstāvošā elektriskā plīts ar līdz 8 karsēšanas veidiem un stikla keramikas plīts virsmu: padara gatavošanu un tīrīšanu īpaši vieglu.

- **3D Hotair Plus:** perfekti rezultāti, pateicoties optimālai siltuma sadalei līdz pat 3 līmeņos vienlaicīgi.
- Atvāžamas cepeškrāsns durvis īpaši ērtai atvēršanai un aizvēršanai.
- Ātra uzkaršana - uzkarst pat līdz 30 % ātrāk, izmantojot to pašu enerģijas daudzumu.

Tehniskā informācija

Iebūvēts / Brīvi stāvošs :	Atsevišķi stāvošs
Produkta izmēri (mm) :	900 x 600 x 600
Strāvas vada garums (cm) :	120
Neto svars (kg) :	57,811
Bruto svars (kg) :	62,0
EAN kods :	4242002712703
Ertmių skaičius (2010/30/EC) :	1
Lietderīgais tilpums (nodalījuma) — JAUNS (2010/30/EK) :	66
Energoefektivitātes klase (2010/30/EC) :	A
Enerģijas patēriņš parastā ciklā (2010/30/EK) :	0,98
Enerģijas patēriņš ciklā mākslīga gaisa konvekcija (2010/30/EK) :	0,84
Energoefektivitātes indekss (2010/30/EK) :	101,2
Spriegums (V) :	220-240
Frekvence (Hz) :	50; 60
Kontaktdakšas veids :	Norwesco spraudnis

Iekļautie piederumi
2 x Emaljēta cepamās plāts
1 x Režģis
1 x Universālā panna

Papildu piederumi
HEZ317000 : Picas cepamā panna
HEZ325000 : Grila paplāte
HEZ327000 : Akmens plāksne picai
HEZ331003 : Emaljēta cepamā panna
HEZ331011 : Cepamā panna
HEZ332011 : Cepamā panna
HEZ333001 : Profesionālas pannas vāks
HEZ333003 : Cepamā panna
HEZ334000 : Cepeškrāsns restes
HEZ338357 : 3 līm. Izv.plauktu sliedes, pilns izbīd.

Serie | 4, Brīvi stāvoša elektriskā plīts, balts
HCE722123U

Brīvstāvošā elektriskā plīts ar līdz 8 karsēšanas veidiem un stikla keramikas plīts virsmu: padara gatavošanu un tīrīšanu īpaši vieglu.

- Energoefektivitātes klase A

Virsmas tips / karsēšanas sistēma

- Stikla keramikas virsma
- 4 HighSpeed gatavošanas zonas

Cepeškrāsns tips / apsildes veids

- Daudzfunkcionāla cepeškrāsns ar 3D karstā gaisa plus funkciju
- 8 karsēšanas programmas: Parasts karstums, Karsēšana no apakšas, 3D Hot air plus, Picas programma, Atkausēšanas programma, Grilēšana ar karsto gaisu, Liels VARIO grils, Mazs VARIO grils
- Ātrās uzkaršanas funkcija

Komforts

- Katalītiska aizmugurēja sieniņa
- Cepeškrāsns apgaismojums
- Noņemami paplāšu turētāji

Dizains

- Iegremdējami slēdži, Cilindriski rokturi
- Pilnībā stiklota cepeškrāsns durvju iekšpuse

Vide un drošība

- 4 atlikušā siltuma indikatori
- Drošība: mehāniskais durvju slēdzis, integrēts dzesēšanas ventilators
- Maksimālā durvju stikla temperatūra 40°C

Komforts / drošība

- Atvilktne virtuves piederumiem
- Regulējamas kājiņas
- Teleskopiskie paplāšu turētāji - kā papildpiederums

Serie | 4, Brīvi stāvoša elektriskā plīts, balts
HCE722123U

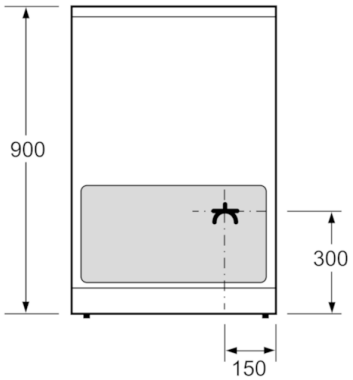

Izmēri (mm)

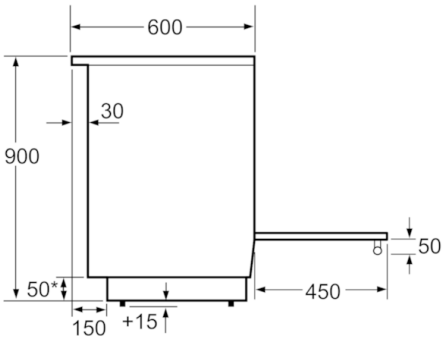

* Pamatni iespējams noņemt.

Izmēri (mm)

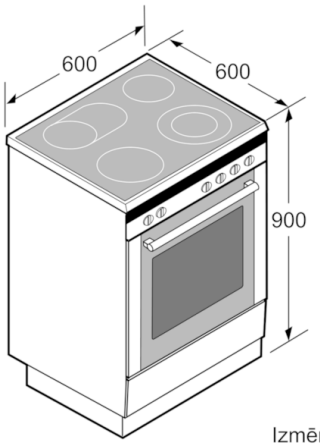

Izmēri (mm)