Serija 2, Visiškai integruota indaplovė, 60 cm
SMV2ITX16E

- **ExtraDry programa**: itin kruopštus džiovinimas sunkiai džiūstantiems indams.
- **Home Connect**: išmaniai sujungti buitiniai prietaisai patogesniam gyvenimui.
- **Favourite function parinktis**: tiksliai pagal Jūsų poreikius sureguliuotas indaplovės veikimas vienu mygtuko palietimu – nustatomas net atsisiųstoms programoms.
- **InfoLight**: raudona dėmelė ant grindų rodo, ar indaplovė veikia, ar ne.
- **„AquaStop“**: apsaugo nuo nuotėkio, suteikiama 100 % garantiją visą eksploatavimo laikotarpį.

SGZ0BI02 :
SGZ0IC00 :
SGZ1010 Įleidimo ir išleidimo žarnos
SGZ8BI00 :
SMZ1051EU :
SMZ2014 Krepšelis puodeliams/stiklinėms
SMZ2056 Nerūdijančio plieno durelių fasadas
SMZ5000 :
SMZ5003 :
SMZ5300 Vyno taurių laikiklis

Energijos vartojimo efektyvumo klasė (Reglamentas (ES) 2017/1369): ..... E
Energijos suvartojimas per 100 ciklų „Eco“ programa: ..... 92 kWh
Maksimalus komplektų skaičius: 12
Vandens suvartojimas „Eco“ programa litrais per darbo ciklą: ... 10.5 l
Programos trukmė: ..... 4:30 h
Ore skleidžiamas akustinis triukšmas: ..... 50 dB(A) re 1pW
Ore skleidžiamo akustinio triukšmo klasė: C
..... Įmontuojama
Aukštis su viršutiniu padėklu: ..... 0 mm
Gaminio išmatavimai (aukšis, plotis x gylis): ..... 815 x 598 x 550 mm
Min. montavimo angos dydis (A x P x G): ..... 815-875 x 600 x 550 mm
Gylis, esant durelėms atidarytoms 90°: ..... 1150 mm
Reguliuojamo aukščio kojelės: ..... Taip - visi iš priekio
Maksimalus reguliuojamų kojelių aukštis: ..... 60 mm
Reguliuojamas cokolis: ..... Horizontalus ir vertikalus
Svoris neto: ..... 30.6 kg
Svoris bruto: ..... 32.8 kg
Galia: ..... 2400 W
Saugiklio apsauga: ..... 10 A
Įtampa: ..... 220-240 V
Dažnis: ..... 50; 60 Hz
Elektros laido ilgis: ..... 175.0 cm
Kištuko tipas: ..... Schuko-/Gardy su įžeminimu
Įleidimo žarnos ilgis: ..... 165 cm
Išleidimo vamdzdžio ilgis: ..... 190 cm
EAN kodas: 4242005206094
Montavimo tipas: ..... Pilnai įmontuojamos

4 242005 206094

Serija 2, Visiškai integruota indaplovė, 60 cm
SMV2ITX16E

Efektyvumas ir pajėgumas

- Laikmatis: 9 h

Programos ir specialios funkcijos

- 5 programos: Eco 50, Auto 45-65° Temperatūros programa 2: 45-65, Intensive 70, Express 65° 65, Favourite
- 4 specialios funkcijos: Remote Start, Extra Dry, Half Load, SpoD VarioSpeed
- WI-FI
- Pre-Rinse – išankstinio skalavimo programa
- Machine Care – skalbyklės priežiūros programa
- Silence on demand funkcija (įjungiama per programėlę)

Dizainas ir patogumas

- Įrankių krepšys apatiniame krepšyje
- DosageAssist - speciali vieta tabletei ištirpinti
- Auto All in 1- automatinis prisitaikymas prie naudojamų plovimo priemonių
- InfoLight red būsenos indikatorius
- Vidinis korpusas: nerūd.plieno/Polinox

Technologija

- Jutikliai: AquaSensor
- „EcoSilence“ pavara
- Stiklo apsaugos technologija
- Savaime išsivalančių filtrų sistema turi 3 sluoksnių gofruotą filtrą

Saugumas

- AquaStop
- Priedai: apsauginė garų plokštelė
- Bėgelio stabdiklis, neleidžiantis krepšiui nuriedėti nuo bėgelio

Serija 2, Visiškai integruota indaplovė, 60 cm
SMV2ITX16E

matmenys mm

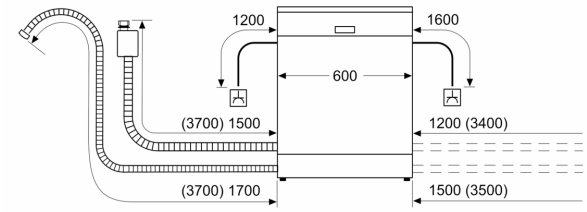

⊥ lizdas
( ) reikšmės su ilginamuoju rinkiniu

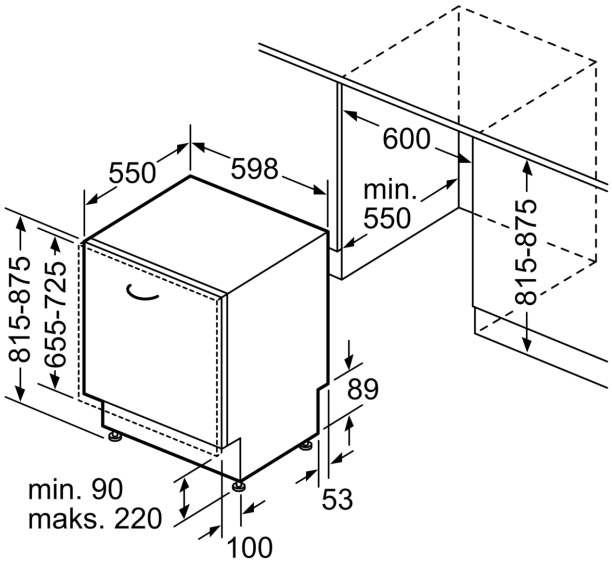

Matmenys, mm