Serija 8, Įmontuojamoji orkaitė su papildomų garų ir mikrobangų funkcijomis, 60 x 60 cm, Juodas HNG978NB1

1 x Emaliuota kepimo skarda, 1 x Kombinuotos grotelės, 1 x Universali kepimo skarda, 1 x Grotelės Air Fry

AOVG9MC00S :, HEZ327000 Keramikinis picos kepimo akmuo, HEZ532010 :, HEZ617000 :, HEZ629070 :, HEZ631070 :, HEZ632070 :, HEZ633001 :, HEZ633070 :, HEZ633073 :, HEZ634000 :, HEZ635001 :, HEZ636000 :, HEZ660060 :, HEZ664000 :, HEZ6BMA00 :, HEZ915003 :, HEZG0AS00 :

Integruota mikrobangų krosnelė su skaitmeniniu valdymo žiedu ir TFT jutikliniu ekranu, PerfectBake Plus, PerfectRoast Plus ir papildomų garų funkcija, Home Connect, kad galėtumėte valdyti per programėlę.

- **Skaitmeninis valdymo ratukas**: paprastas, bet inovatyvus būdas pasirinkti orkaitės nustatymus.
- **„TFT Touch Display Pro“**: valdymas naudojant inovatyvų skaitmeninį ratuką ir visiškai jutiklinį TFT ekraną.
- **Tobulas garų srautas**: kepkite duoną ar vištą su papildomu garų srautu, suteiksiančiu daugiau traškumo ir drėgmės.
- **Funkcija „Added Steam“**: jūsų maistas iškeps su traškia plutele, o vidus liks sultingas.
- **Funkcija „Steam Boost“**: iškepkite traškią duoną naudodami pavienius garų srautus.

Papildoma funkcija:	Kombinuota mikrobangų krosnelė
Reguliavimo tipas:	elektroninis
Gaminio išmatavimai:	595x594x548 mm
Paviršiaus išmatavimai:	357.0 x 480 x 392.0 mm
Elektros laido ilgis:	120.0 cm
Svoris neto:	48.2 kg
Svoris bruto:	51.4 kg
EAN kodas:	4242005327034
Maks. mikrobangų galingumo lygis:	800 W
Galia:	3600 W
Saugiklio apsauga:	16 A
Įtampa:	220-240 V
Dažnis:	50; 60 Hz
Kištuko tipas:	Schuko-/Gardy su įžeminimu
Pridedami priedai:	1 x Emaliuota kepimo skarda, 1 x Kombinuotos grotelės, 1 x Universali kepimo skarda, 1 x Grotelės Air Fry

4 242005 327034

Serija 8, Įmontuojamoji orkaitė su papildomų garų ir mikrobangų funkcijomis, 60 x 60 cm, Juodas HNG978NB1

Integruota mikrobangų krosnelė su skaitmeniniu valdymo žiedu ir TFT jutikliniu ekranu, PerfectBake Plus, PerfectRoast Plus ir papildomų garų funkcija, Home Connect, kad galėtumėte valdyti per programėlę.

Orkaitės tipas/kaitinimo būdas

- Su 28 kaitinimo būdais: 4D hot air, Standartinis kaitinimas, grilis su karštu oru, didelis grilis, Mažo ploto grilis, picos funkcija, apatinis kaitinimas, intensyvus kaitinimas, troškinimas, atitirpinimas, pradinis pakaitinimas, Dehydrate, šilumos palaikymas, Hotair gentle, Conventional heat gentle, regeneracija, fermentacija, Mikrobangų krosnelė, Hot air grilling, warm, 4D Hot air, Conventional heat , 4D Hot air, Conventional heat, Großflächengrill, Kleinflächengrill, Hot air grilling
- Maks. galia: 800 W; 5, 5 Mikrobangų galios nustatymai (90 W, 180 W, 360 W, 600 W, padidinimas) Su inverteriu
- Išmani inverterio technologija: ilgiau naudojant maksimali galia sumažinama iki 600 W
- Temperatūros nustatymas nuo 30 iki 300 °C
- Vidinė talpa: 67 l

Grotelės ant bėgelių

- Lentynų lygių skaičius: 5
- Galima įsigyti papildomai

Dizainas

- Valdymo elementai: ratukiniai
- Skaitmeninis valdymo žiedas
- Antracitinis emalis

Valymas

- Savaiminio išsivalymo technologija (pirolizė)
- EasyClean funkcija

Komfortas

- Oven Assistant su valdymo balsu funkcija
- Elektroninis valdymas: BE63
- Elektroninis laikrodis
- Temperatūros nustatymas
- Temperatūros indikacija Kaitinimo nustatymas
- švelnus atidarymas, SoftClose - švelnus durelių uždarymas
- Pagalbinės sistemos: Indų kategorijos
- PerfectBake plus, PerfectRoast plus
- Kepimo jutiklis PerfectBake Plus
- Greitas įkaitinimas
- steam boost, drying function, nukalkinimo programa, steam level high, steam level low, steam level middle – palietę mygtuką 3 minutėms paleiskite intensyvų garų pliūpsnį.
- Galima pasirinkti skirtingą garų intensyvumą: steam level high, steam level middle, steam level low, drying function, nukalkinimo programa, steam boost
- Traškios plutelės funkcija
- LED apšvietimas, Orkaitės apšvietimas "Comfort" (išjungiamas)
- Tuščios vandens talpos indikacija
- Garo generatoriaus padėtis: Orkaitės išorinėje dalyje
- Integruotas aušinimo ventiliatorius
- HomeConnect, paruošta naudoti prisijungus prie Wi-Fi

Priedai

- 1 x Grotelės Air Fry, 1 x Emaliuota kepimo skarda, 1 x Kombinuotos grotelės, 1 x Universali kepimo skarda

Aplinka ir saugumas

- Saugi durelių temperatūra
- Įstiklintos CoolTouch durelės (4)
- Apsaugos nuo vaikų užraktas

Techninė informacija:

- Tinklo kabelio ilgis: 120 cm
- Įtampa: 220 - 240 V Įtampa: 220 - 240 V Įtampa: 220 - 240 V Įtampa: 220 - 240 V Įtampa: 220 - 240 V Įtampa: 220 - 240 V Įtampa: 220 - 240 V Įtampa: 220 - 240 V
- Bendra elektros prijung. galia: 3.6

Matmenys:

- Prietaiso matmenys, mm (A x P x G): 595 x 594 x 548
- Nišos matmenys, mm (A x P x G): 560–568 x 585–595 x 550, 560–568 x 585–595 x 550
- Montuojant prietaisą, visi matmenys turi atitikti brėžinyje nurodytus matmenis.

Serija 8, Įmontuojamoji orkaitė su papildomų garų ir mikrobangų funkcijomis, 60 x 60 cm, Juodas
HNG978NB1

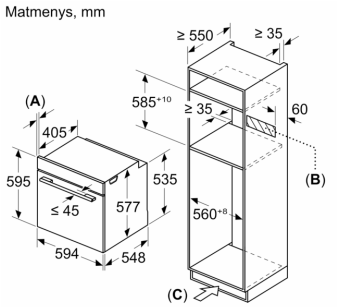

A: 19,5 mm

B: Tarpas prietaisui prijungti 320 x 115 mm

C: Ventiliacija apačioje ≥ 200 cm²

Dviejų prietaisų montavimas vienas virš kito
Oro apykaita

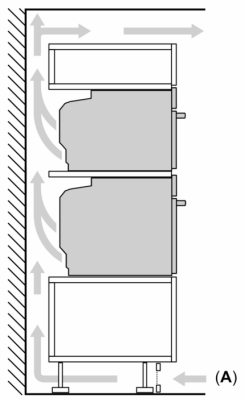

A: Oro įleidimo anga ≥ 200 cm²

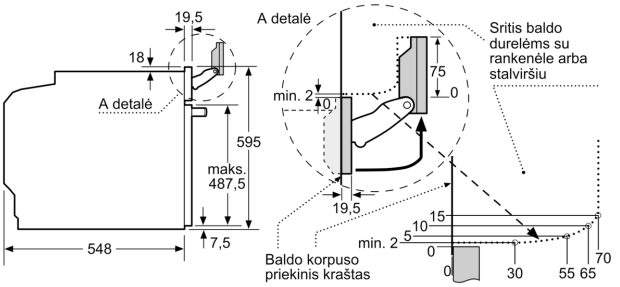

Atkreipkite dėmesį į prietaiso skydelio judėjimo diapazoną!

Jei prietaisas montuojamas po kaitlente, reikia naudoti nurodyto storio stalviršį (prireikus ir apatinę konstrukciją).

Kaitlentės tipas	min. stalviršio storis	
	uždėta	priglausta prie paviršiaus
Indukcinė kaitlentė	37 mm	38 mm
Viso paviršiaus indukcinė kaitlentė	47 mm	48 mm
Dujinė kaitlentė	30 mm	38 mm
Elektrinė kaitlentė	27 mm	30 mm

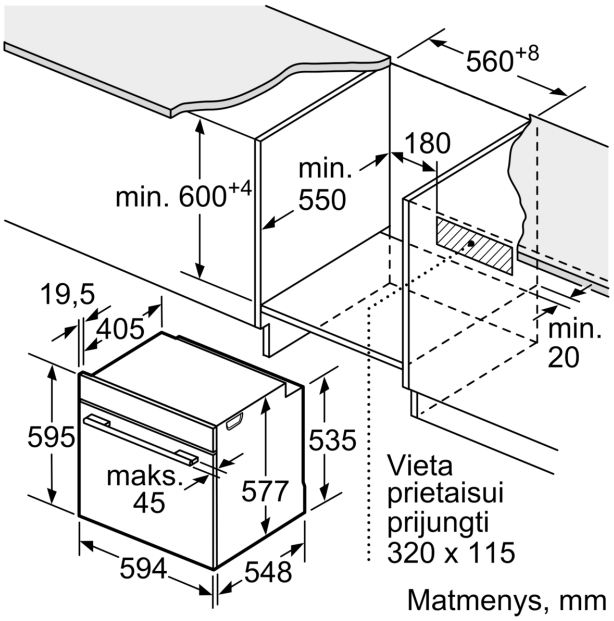
560+8
180
min. 600+4
min. 550
19,5
405
min. 20
595
535
maks. 45
577
Vieta prietaisui prijungti 320 x 115
594
548
Matmenys, mm