HomeProfessional, Asciugatrice a pompa di calore, 9 kg, White WTX87EH9IT

Accessori opzionali

WMZ20600	Cestello per tessuti delicati
WTZ27400	Kit congiunzione asciugatrice con rip.
WTZ27410	Kit congiunzione asciugatrice no rip.
WTZPW20D	Piedistallo con cassetto

Asciugatrice Home Professional con con sistema AutoClean e funzioni Home Connect, Smart Dry e Iron Assist.

- **SmartDry**: l'asciugatrice e la lavatrice connesse ti propongono il giusto programma di asciugatura più adatto.
- **Iron Assist**: trattamento a vapore che riduce le pieghe e la quantità di panni da stirare.
- **Auto Dry**: raggiunge automaticamente il livello di asciugatura desiderato.
- **Design antivibrazioni**: massima stabilità e silenziosità grazie a speciali protezioni antivibrazioni.
- **ComfortControl Plus**: facile da usare grazie all'interfaccia intuitiva e alle opzioni di programma.

Dati tecnici

Design: ..... A libera installazione
Piano removibile: ..... no
Cerniera : ..... Reversibile a destra
Lunghezza del cavo di alimentazione elettrica: ..... 145.0 cm
Dimensioni (AxLxP): ..... 842x598x613 mm
Peso netto: ..... 57.2 kg
Gas fluorurati ad effetto serra: ..... No
Hermetically sealed equipment: ..... Sì
Codice EAN: 4242005180431
Potenza: ..... 600 W
Corrente: ..... 10 A
Tensione: ..... 220-240 V
Frequenza: ..... 50 Hz
Capacità (kg): ..... 9.0 kg
Classe di efficienza energetica[1]: C
Weighted energy consumption per cycle (EU 2017/1369): ..... 1.07 kWh/cycle
Weighted energy consumption per 100 cycles (EU 2017/1369): .. 107 100 kWh per ciclo
Condensation Efficiency (EU 2017/1369): ..... 88 %
Programme duration half capacity (EU 2017/1369): 2:12
Programme duration rated capacity (EU 2017/1369): 3:35

4 242005 180431

[1] In una scala di classi di efficienza energetica da A a G

HomeProfessional, Asciugatrice a pompa di calore, 9 kg, White WTX87EH9IT

Asciugatrice Home Professional con con sistema AutoClean e funzioni Home Connect, Smart Dry e Iron Assist.

Caratteristiche principali

- Tecnologia a pompa di calore con gas ecologico R290 a impatto zero sull'ambiente
- AutoClean: sistema automatico di pulizia del condensatore e dei filtri.
- Motore Inverter senza spazzole: efficiente e silenzioso.
- Iron Assist: programma con vapore che riduce le pieghe, facilita la stiratura e rinfresca i capi non lavabili in lavatrice.
- AutoDry: sistema di asciugatura automatica controllata.
- Sistema Sensitive Drying: asciuga i capi delicatamente ed uniformemente
- chrome-black
- Illuminazione interna del cestello: LED
- Design Antivibrazioni: maggiore stabilità e silenziosità

Pannello di controllo

- Home Connect: programmazione e controllo da remoto tramite App, Gestione energetica, Diagnostica da remoto e funzione SmartDry.
- Smart Dry: Impostazione automatica del programma di asciugatura in base ai parametri dell'ultimo programma di lavaggio.
- Manopola Jog-Dial retroilluminata con tasto On/Off integrato.
- Programmi standard: Cotone, Sintetici.
- Programmi speciali: AllergyPlus, Cotone, Camicie, Smart Dry, Piumini, Delicati, Asciugamani, Iron Assist 1 camicia, Iron Assist 5 camicie, Refresh Business, Mix, Rapido 40 min, Sport/Fitness, Trapunte, Sintetici, Lana con cestello, Lana finish, Altri programmi, Programma a tempo freddo, Programma a tempo caldo
- Programma asciugatura lana con lo speciale cestello che protegge i capi dal rischio di infeltrimento.
- Fase antipiega 120 min
- Tasti TouchControl: Impostazioni generali, Impostazione fine asciugatura, Antipiega, Memory 1, Memory 2, Opzioni, On/Off, Controllo remoto, Avvio/Aggiungi bucato, Tipo di asciugatura, Impostazione fine asciugatura (24 h)
- Display TFT-LCD Multifunzione
- Segnale acustico a fine programma

Sicurezza

- Sicurezza bambini

Altre caratteristiche

- Dimensioni (A x L): 84.2 cm x 59.8 cm
- Profondità con oblò escluso: 61.3 cm
- Profondità con oblò incluso: 65.1 cm
- Cerniera a destra, reversibile.
- Set di drenaggio per svuotamento automatico del contenitore della condensa.

Valori di consumo

- Classe di efficienza energetica[1]: A+++
- Energia[2]: 193 kWh
- Capacità di carico: 1 - 9 kg
- Durata del programma[3]: 215 min
- Emissioni di rumore aereo: 62 dB (A) re 1 pW
- Classe di efficienza di condensazione[4]: B
- Efficienza di condensazione[5]: 88 %

[1] In una scala di classi di efficienza energetica da A+++ a D

[2] Consumo energetico annuale in kWh, basato su 160 cicli di asciugatura con il programma Cotone asciutto (armadio) a pieno carico e a carico parziale, ed in modalità a bassa potenza.

[3] Durata del programma Cotone asciutto (armadio) a pieno carico.

[4] In una scala di classi di efficienza di condensazione da A a G

[5] Efficienza di condensazione ponderata con il programma Cotone asciutto (armadio) a pieno carico e a carico parziale.

HomeProfessional, Asciugatrice a pompa di calore, 9 kg, White
WTX87EH9IT

Dimensioni in mm

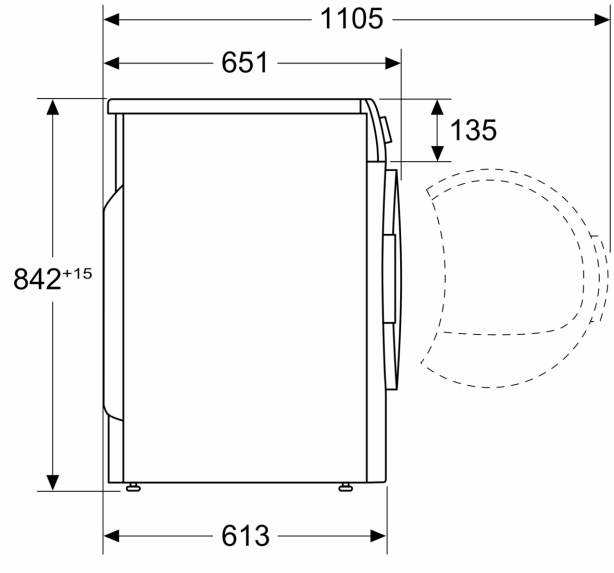
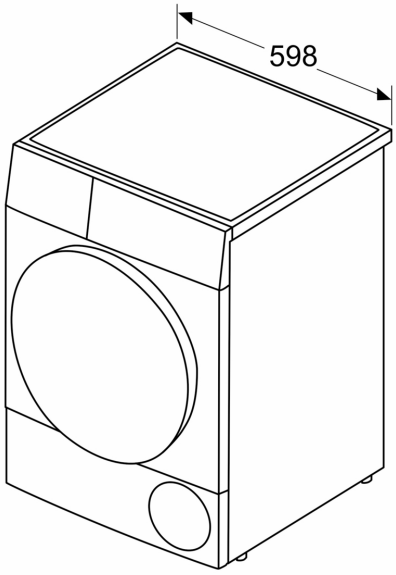
Dimensioni in mm