Serie 8, Lavastoviglie da incasso a scomparsa totale, 60 cm SMV8ZCX07E

Lavastoviglie PerfectDry con sistema di asciugatura con zeolite e Extra Clean Zone.

- **PerfectDry**: grazie alla tecnologia di asciugatura con Zeolite, asciutto impeccabile a bassi consumi, anche per le stoviglie più difficili da asciugare.
- **Home Connect**: lavastoviglie connesse per una vita quotidiana più semplice.
- **Extra Clean Zone**: zona nel cestello superiore per una pulizia intensiva delle stoviglie più sporche.
- **Cestelli Max Flex Pro**: facilità di carico e protezione per i tuoi piatti.
- **Programma Preferito. Personalizza la tua lavastoviglie.**

Accessori opzionali

SGZ0BI01	Listelli decorativi + kit di fissaggio
SGZ0IC00 :	
SGZ1010	Prolunga acqua-stop sgs/gi/gv/gu
SGZ8BI00 :	
SMZ1051EU :	
SMZ2056	Accessorio lavastoviglie incasso
SMZ5003	Cerniera ribaltabile per dimensioni alte
SMZ5035 :	
SMZ5100	Cestello porta posate
SMZ5300	Accessorio lavastoviglie da incasso

Dati tecnici

Classe di efficienza energetica[1]: C
Consumo energetico del programma Eco per 100 cicli [2]: ..... 75 kWh
Numero massimo di coperti: 14
Consumo di acqua del programma eco in litri per ciclo[3]: .....9.5 l
Durata del programma[4]: ..... 3:55 h
Emissioni di rumore aereo: .....41 dB(A) re 1pW
Classe di emissioni di rumore aereo: .....B
Design: .....Da incasso
Altezza top removibile: .....0 mm
Dimensioni (AxLxP): .....815 x 598 x 550 mm
Dimensioni del vano per l'installazione (AxLxP): 815-875 x 600 x 550 mm
Profondità con porta aperta a 90 gradi: ..... 1150 mm
Piedini regolabili: .....Sì - tutti dal davanti
Regolazione massima dei piedini: ..... 60 mm
Zoccolo regolabile: .....In profondità/in altezza
Peso netto: .....52.3 kg
Peso lordo: .....54.5 kg
Potenza: .....2400 W
Corrente: ..... 10 A
Tensione: .....220-240 V
Frequenza: ..... 50; 60 Hz
Lunghezza del cavo di alimentazione elettrica: .....175.0 cm
Tipo di spina: ..... Schuko
Lunghezza tubo entrata: .....165 cm
Lunghezza tubo uscita: .....190 cm
Codice EAN: 4242005173853
Tipo di installazione: ..... Da incasso a scomparsa totale

4 242005 173853

[1] In una scala di classi di efficienza energetica da A a G
[2] Consumo di energia in kWh per 100 cicli (nel programma Eco 50 °C)
[3] Consumo di acqua in litri per ciclo (nel programma Eco 50 °C)
[4] Durata del programma Eco 50 °C

Serie 8, Lavastoviglie da incasso a scomparsa totale, 60 cm SMV8ZCX07E

Lavastoviglie PerfectDry con sistema di asciugatura con zeolite e Extra Clean Zone.

Caratteristiche principali

- Home Connect: connessione wi-fi e gestione da remoto tramite app
- Sistema di asciugatura con Zeolite
- Extra Clean Zone: pulizia extra nel cestello superiore
- Illuminazione interna EmotionLight
- Motore senza spazzole EcoSilence Drive
- AquaSensor

Pannello di controllo

- Display TFT a colori ad alta definizione con simboli grafici e testo in chiaro
- Pannello comandi TouchControl
- 8 Programmi: Eco 50 °C, Auto 45-65 °C, Intensivo 70 °C, Express 60 °C, Express 45 °C, Bicchieri 40 °C, Silenzioso 50 °C, Preferito
- Programma Preferito impostato inizialmente su Prelavaggio
- 5 funzioni speciali: Remote Start, Asciugatura Extra, Intensive Zone, Hygiene+, SpeedPerfect+
- Programma manutenzione Machine Care
- Silence on demand (via app)
- Partenza ritardata (1-24h)

Dotazioni interne

- Terzo cestello VarioDrawer Pro
- Cestelli Max Flex Pro con touchpoint colorati rossi
- Cestello inferiore con arresto fine corsa
- Cestello superiore regolabile su 3 livelli
- EcoDosage
- TimeLight: le fasi di lavaggio e il tempo residuo vengono prioettati sul pavimento per avere sempre tutto sotto controllo
- Materiale della vasca: acciaio inox

Altre caratteristiche

- Sistema di filtri a tre livelli
- Scambiatore di calore
- Dimensioni del prodotto (HxLxP): 81.5 x 59.8 x 55 cm

Sicurezza

- AquaStop: sistema di protezione totale antiallagamento*

Dati Etichetta Energetica

- Classe di efficienza energetica
- : C
- Energia
- / Acqua
- : 75 kWh / 9.5 litri
- Numero coperti: 14
- Durata del programma
- : 3:55 (h:min)
- Emissioni di rumore aereo: 41 dB(A) re 1 pW
- Classe di emissione rumore aereo: B

[1] In una scala di classi di efficienza energetica da A a G

[2] Consumo di energia in kWh per 100 cicli (nel programma Eco 50 °C)

[3] Consumo di acqua in litri per ciclo (nel programma Eco 50 °C)

[4] Durata del programma Eco 50 °C

* Verificare i termini di garanzia al link https://www.bosch-home.com/it/assistenza/garanzie-bosch/garanzie-componenti

Serie 8, Lavastoviglie da incasso a scomparsa totale, 60 cm
SMV8ZCX07E

Dimensioni in mm

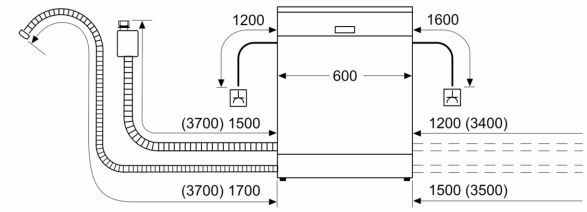

Presa di corrente
( ) Valori con prolunga

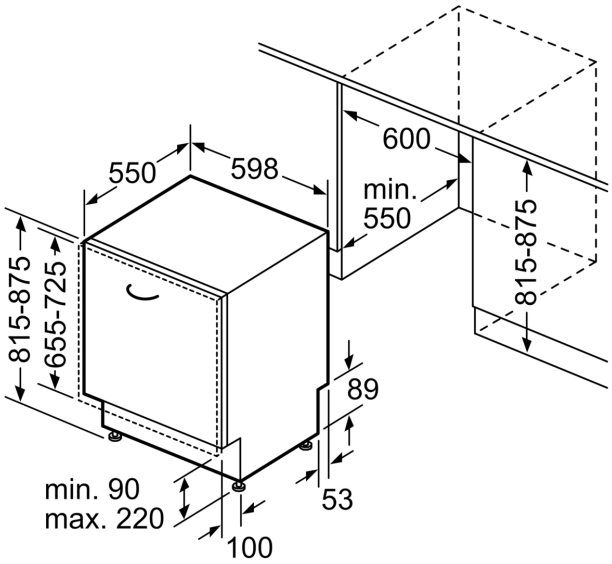

Dimensioni in mm