Serie | 6, Piano cottura a induzione, 80 cm, PVS851FB1E

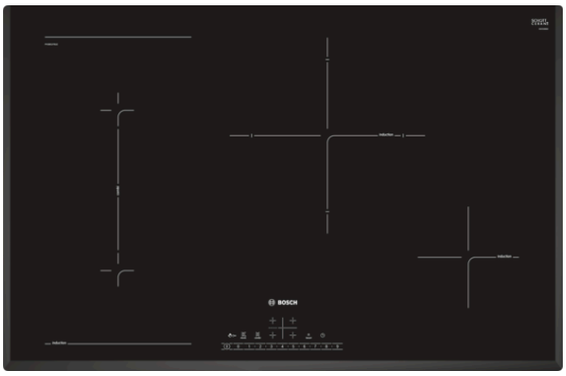

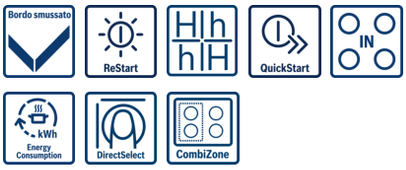

Accessori opzionali

HEZ390090 : Accessorio - Pentola Wok per induzione

Piano cottura ad induzione: cuocere velocemente e in sicurezza con il minimo impiego di energia.

- **DirectSelect:** facile selezione delle zone cottura desiderate, della potenza e di tutte le funzioni.
- **CombiZone:** possibilità di combinare due zone assieme per utilizzare pentole più grandi come rostiere.
- Profilo bisellato a "U" di lati frontale e laterali.
- Timer contaminuti per spegnere in autonomia le zone cottura al termine del tempo impostato
- **Induzione:** cottura veloce e precisa, facile da pulire limitando i consumi di energia.
- **PowerBoost:** Fino al 50% in più di potenza per le massime prestazioni

Dati tecnici

Nome/famiglia prodotto :	zona di cottura vetroceramica
Tipologia costruttiva del prodotto :	Da incasso
Funzionamento :	elettrico
Numero totale di posizioni utilizzabili simultaneamente :	4
Dimensioni del vano per l'installazione (AxLxP) (mm) :	51 x 750-750 x 490-500
Larghezza del prodotto (mm) :	802
Dimensioni del prodotto (mm) :	51 x 802 x 522
Dimensioni del prodotto imballato (AxLxP) (mm) :	126 x 953 x 603
Peso netto (kg) :	14,943
Peso lordo (kg) :	16,4
Indicatore di calore residuo :	Separato
Posizione pannello di controllo :	Piano frontale
Principale materiale della superficie :	vetroceramica
Colore della superficie :	nero
Certificati di omologazione :	AENOR, CE
Lunghezza del cavo di alimentazione elettrica (cm) :	110
Codice EAN :	4242002848587
Dati nominali collegamento elettrico (W) :	7400
Tensione (V) :	220-240
Frequenza (Hz) :	60; 50

4 242002 848587

Serie | 6, Piano cottura a induzione, 80 cm, PVS851FB1E

Piano cottura ad induzione: cuocere velocemente e in sicurezza con il minimo impiego di energia.

Informazioni generali

- combiZone
- MoveMode a 2 livelli
- Profilo a U: angoli smussati nelle parti laterali e nella parte frontale
- Regolazione elettronica a 17 livelli
- 4 zone di cottura con riconoscimento automatico della pentola
- Count-down timer: timer di fine cottura per ogni singola zona
- Funzione PowerBoost per ogni zona di cottura
- Riconoscimento automatico delle pentole
  Autospegnimento di sicurezza
  Sicurezza bambini
  Funzione Clean: Facilità di pulizia (blocco temporaneo della elettronica)
  Funzione "Energy Tutor" per limitare l'assorbimento elettrico da 1 kW
- Funzione QuickStart: consente una rapida selezione della potenza di cottura
- Funzione reStart: ripristino impostazioni di cottura in caso di spegnimento accidentale
- Energy consumption (Display Consumo di energia): visualizzazione del consumo di energia per ogni ciclo di cottura.
- Zone cottura ad induzione:
  - 1 zona di 210 mm di diametro, 2.2 kW (max. livelli potenza 3.7 kW)
  - 1 zona di 210 mm di diametro, 2.2 kW (max. livelli potenza 3.7 kW)
  - 1 zona di 280 mm di diametro, 2.6 kW (max. livelli potenza 3.7 kW)
  - 1 zona di 145 mm di diametro, 1.4 kW (max. livelli potenza 2.1 kW)
- Potenza max. assorbita: 7,4 kW

Sistema di Controllo

- Indicatore digitale di calore residuo

Serie | 6, Piano cottura a induzione, 80 cm, PVS851FB1E

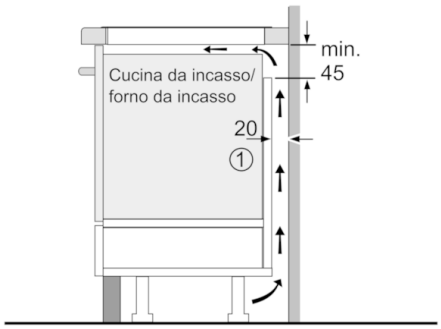

①
Deve essere prevista
una fessura di aerazione

Dimensioni in mm

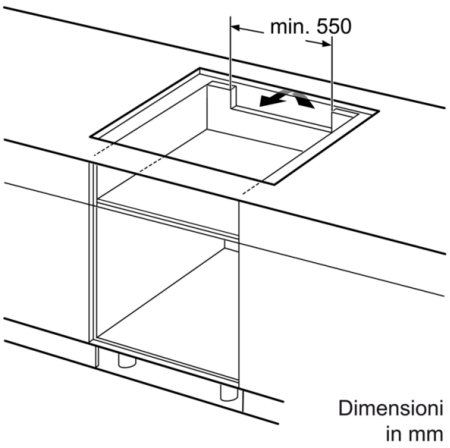

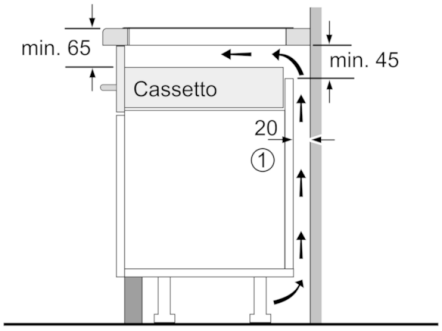

①
Deve essere prevista
una fessura di aerazione.

Dimensioni in mm

Dimensioni in mm

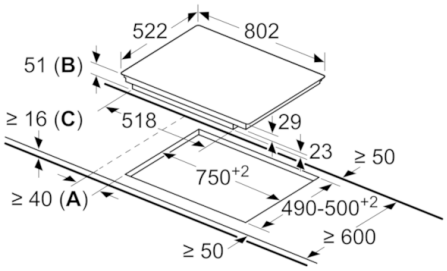

A: distanza minima dal foro d'incasso nel piano di lavoro alla parete
B: profondità di inserimento
C: con il forno incassato sotto il piano min. 30, eventualmente superiore; vedere spazio necessario per il forno.