Serie | 8, Scaldavivande, 14.1 cm, HSC140P31

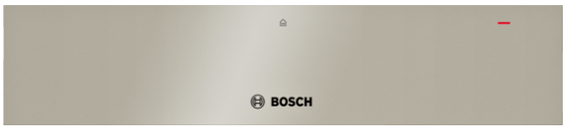

Scaldavivande per nicchia da 14 cm con finitura ColorGlass: per scaldare, mantenere in caldo a basse temperature.

Dati tecnici

Tipologia costruttiva del prodotto :	Da incasso
Capacità max. di carico (piatti con ø 28 cm) :	12
Numero massimo di tazzine del caffè :	80
Dimensioni del prodotto (mm) :	141 x 595 x 548
Dimensioni del prodotto imballato (AxLxP) (mm) :	205 x 652 x 658
Dimensioni del vano per l'installazione (AxLxP) (mm) :	141 x 560 x 550
Codice EAN :	4242002642567
Dati nominali collegamento elettrico (W) :	810
Corrente (A) :	10
Tensione (V) :	220-240
Frequenza (Hz) :	50
Tipo di spina :	Schuko

4 242002 642567

Serie | 8, Scaldavivande, 14.1 cm, HSC140P31

Scaldavivande per nicchia da 14 cm con finitura ColorGlass: per scaldare, mantenere in caldo a basse temperature.

- Programmi: - Funzione lievitazione - Scongelamento - Mantenimento temperatura - Preriscaldamento stoviglie - Cottura lenta e delicata
- Max. capienza: 80 tazzine da caffè o 12 piatti (26 cm)
- Regolazione della temperatura in 4 livelli da ca. 30 a 80°C
- Capacità fino a 25 kg
- Frontale freddo
- Carrello estraibile con guide telescopiche
- Apertura push-pull
- Ripiano riscaldante in cristallo

Serie | 8, Scaldavivande, 14.1 cm,
HSC140P31

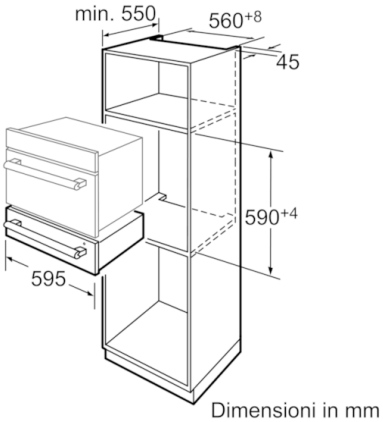

Dimensioni in mm

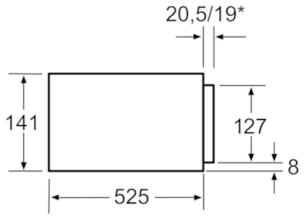

* Apparecchi con frontale smaltato

Sopra un cassetto termico
HSC 14... possono essere montati
apparecchi compatti con un'altezza
pari a 454 mm.
Non è necessario
un doppiofondo.

Dimensioni in mm