Serie | 4, Samostojeći električni štednjak, Nehrđajući čelik HKN390150

A

Dodatni pribor

1 x Lim
emajl
1 x Rešetka
1 x Univerzalna tava za pečenje

Posebni dodatni pribor

HEZ327000 : Kamena ploča za pečenje
HEZ438201 : 2 razinske teleskopske vodilice
HEZ438301 : 3 razinske teleskopske vodilice na izvla

Samostojeći štednjak sa staklokeramičkim poljima za kuhanje i 3D vrućim zrakom: postignite savršene rezultate pečenja i prženja na više razina istovremeno.

- **Staklokeramička polja za kuhanje koja zrače:** čine kuhanje i čišćenje posebno lakim.
- **3D Hotair:** jednoliko raspoređuje toplinu na do tri razine.
- **Upravljanje LED zaslonom:** jednostavan za uporabu zahvaljujući vremenskim funkcijama.
- **Skočni upravljački gumbi:** omogućite jednostavno čišćenje prednje strane pećnice i dajte joj elegantan izgled.
- **Pomoć pri čišćenju:** manje napora pri čišćenju zahvaljujući novoj mogućnosti čišćenja koja se može upotrebljavati za čišćenje laganih zaprljanja.

Tehnički podaci

Ugradbeni / samostojeći : Samostojeći
Dimenzije proizvoda : 850-865 x 600 x 600 mm
Neto težina : 50,4 kg
Bruto težina : 54,2 kg
EAN kod : 4242005041909
Broj šupljina - NOVO (2010/30/EU) : 1
Usable volume (of cavity) - NEW (2010/30/EC) : 66 l
Razred energijske učinkovitosti - NOVO (2010/30/EU) : A
Energy consumption per cycle conventional (2010/30/EC) : 0,98 kWh/ciklus
Energy consumption per cycle forced air convection (2010/30/EC) : 0,79 kWh/ciklus
Indeks učinkovitosti energije (2010/30/EU) : 95,2 %
Nazivni podaci priključka : 10200 W
Struja : 3*16 A
Napon : 220-240 V
Frekvencija : 50; 60 Hz
Tip utičnice : no plug (electrical connection by electrician)

Serie | 4, Samostojeći električni štednjak, Nehrđajući čelik
HKN390150

Samostojeći štednjak sa staklokeramičkim poljima za kuhanje i 3D vrućim zrakom: postignite savršene rezultate pečenja i prženja na više razina istovremeno.

Polja za kuhanje:

- GL
- Sprijeda lijevo: Obično polje za kuhanje, 1.8 kW
- Otraga lijevo: Obično polje za kuhanje, 1.8 KW
- Otraga desno: Obično polje za kuhanje, 1.2 kW
- Sprijeda desno: Polje za kuhanje sa 2 kruga, 2.2 KW
- Indikator preostale topline za svako polje za kuhanje

Tip pećnice / načini grijanja:

- Električni štednjak s 7 načina grijanja: 3D vrući zrak, Gornje/donje grijanje, Ventilatorski infra roštilj, Pizza (opcija za pečenje pizze), Donje grijanje Električni štednjak
- raspon temperature
- Zapremina: 66 l

Preklopne rešetke / vodilice

- Fiksne žičane vodilice na 4 razine
- Teleskopske vodilice na izvlačenje kao dodatni pribor

Dizajn:

- Utisni gumb za upravljanje
- Veliki volumen pećnice

Čišćenje:

- Potpuno staklena unutarnja strana vrata

Komfor:

- LED zaslon za upravljanje
- Elektronski sat
- Brzo zagrijavanje
- Halogeno osvjetljenje
- S1

Pripadajući pribor:

- Lim, emajl, Univerzalna tava za pečenje, Rešetka

Sigurnost:

- Dječja sigurnosna brava
- Razred energijske učinkovitosti (prema EU br. 65/2014): A (na skali energetskih razreda od A+++ do D)
  Potrošnja energije po ciklusu pri uobičajenom načinu rada: 0.98 kWh
  Potrošnja energije po ciklusu pri načinu rada s ventilatorom: 0.79 kWh
  Broj prostora za pečenje: 1
  Izvor topline: električna pećnica
  Zapremina: 66 l

Tehničke informacije:

- 220 - 240 V
- 10.2 KW

Dimenzije:

- Dimenzije (VxŠxD): 850 mm x 600 mm x 600 mm
- Podesiva visina nožica

Serie | 4, Samostojeći električni štednjak, Nehrđajući čelik
HKN390150

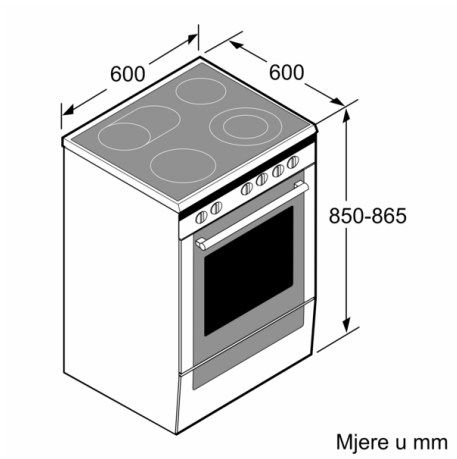

Mjere u mm

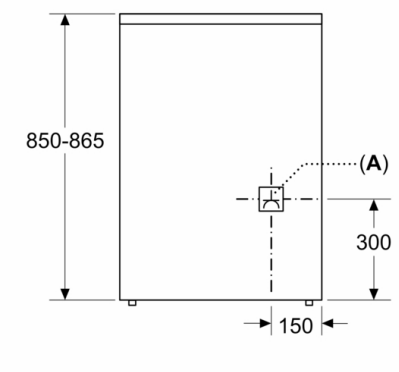

A: Utičnica