Série 4, free-standing fridge-freezer with freezer at bottom, 186 x 60 cm, Acier brossé noir anti-traces KGN36VXCT

















Le réfrigérateur combiné noFrost : conserve vos aliments frais plus longtemps.

- **VitaFresh XXL <0 °C>** : les conditions idéales pour prolonger la fraîcheur de vos aliments.
- **Glossy Backwall avec MultiAirflow** : fait circuler uniformément de l'air frais pour maintenir une humidité et température constantes à travers le réfrigérateur.
- **Perfect Fit** : placez votre réfrigérateur directement contre les murs ou dans une niche.
- **LED Lighting** : une lumière claire et uniforme dans le réfrigérateur.
- **SuperCooling** : refroidit rapidement les nouveaux aliments pour préserver les autres.

Données techniques

Classe d'efficacité énergétique (règlement (UE) 2017/1369)[1]:	C
Consommation énergétique annuelle moyenne:	159 kWh / an
Volume utile partie congélation:	103 l
Volume utile partie réfrigération:	218 l
Niveau sonore:	35 dB(A) re 1pW
Classe de niveau sonore:	B
Type d'installation:	Pose-libre
Nombre de compresseurs:	1
Nombre de circuit de froid:	2
Largeur appareil:	600 mm
Hauteur:	1860 mm
Profondeur appareil:	665 mm
Poids net:	68.2 kg
Porte habillable:	livré sans façade
Charnière de porte:	Droite réversible
Nombre de clayettes réglables dans le réfrigérateur:	2
Clayettes spéciales bouteille:	Oui
Froid ventilé:	Réfrigérateur et congélateur
Y a-t-il un ventilateur dans le compartiment réfrigérateur:	Non
Porte inversible:	Oui
Longueur du cordon électrique:	225 cm
Niveau sonore:	35 dB(A) re 1pW
Brasseur de froid:	Oui
Réfrigération rapide:	Oui
Congélation rapide:	Oui
Compartiment à température contrôlé:	Non
Contrôleur d'humidité:	Non
Nombre de portes - réfrigérateur:	3
Porte réversible - Réfrigérateur:	Oui
Compartiments inclinables dans la porte du réfrigérateur:	Non
Stockage (en gallon):	Oui
Nombre de gallon dans le réservoir:	1
Etagère électrique/motorisée:	Non
Matériau des clayettes:	Safety glass
Alarme de porte ouverte du congélateur:	Non
Fabrique de glace automatique:	Non
Intensité:	10 A
Tension:	220-240 V
Fréquence:	50 Hz
Autonomie en cas de coupure de courant (h):	14 h
Porte habillable:	livré sans façade
Niveau sonore:	35 dB(A) re 1pW
Certifié Energy Star:	Non
Type de prise:	Fiche cont.terre/Gard.fil ter.
Dimension du produit emballé:	75.78 x 25.98 x 30.70
Poids net:	150.000 lbs
Poids brut:	164.000 lbs

[1] Echelle d'efficacité énergétique allant de A à G


4 242005 348404

Série 4, free-standing fridge-freezer with freezer at bottom, 186 x 60 cm, Acier brossé noir anti-traces KGN36VXCT

Le réfrigérateur combiné noFrost : conserve vos aliments frais plus longtemps.

Points forts
- Dimensions appareil H x L x P: 1860x600x665 mm
- Classe d'efficacité énergétique (règlement (UE) 2017/1369)[1]: C
- No Frost - Fini le dégivrage manuel
- Volume utile partie réfrigération: 218 l
- Volume utile partie congélation: 103 l
- Niveau sonore: 35 dB(A) re 1pW
- Système de fraîcheur : VitaFresh : conserve les aliments plus longtemps
- Liste des avertissements: Augmentation de température, Porte ouverte réfrigérateur

Général
- Couleur et finition: Inox foncé
- Charnière de porte: Droite réversible
- Type de poignée de porte: Poignées verticales
- Dégivrage automatique: Total No Frost
- Distributeur de glaçons ou d'eau: Non applicable
- Système de commandes:
- Volume total du produit: 321 l
- Classe d'efficacité énergétique (règlement (UE) 2017/1369)[2]: C
- Consommation énergétique annuelle moyenne: 159 kWh / an
- Volume utile partie réfrigération: 218 l
- Volume utile partie congélation: 103 l
- Niveau sonore: 35 dB(A) re 1pW
- Classe de niveau sonore: B
- Classe climatique: Subtropical, Tempéré, Tempéré élargi, Tropical
- Accessoires inclus: 1 x bac à glaçons

Taille et poids
- Dimensions appareil H x L x P: 1860x600x665 mm
- Dimensions du produit emballé: 1925x660x780 mm
- Poids net: 68,2 kg
- Poids brut: 74,5 kg
- Longueur du cordon électrique: 225 cm

Fonctionnalités spécifiques
- Système de fraîcheur : VitaFresh : conserve les aliments plus longtemps
- Extra silencieux
- Type de rack à bouteilles: 1 support à bouteilles
- Liste des avertissements: Augmentation de température, Porte ouverte réfrigérateur
- Total No Frost
- Type d'affichage: LED
- SuperCooling
- Super-congélation

Réfrigération
- Nombre de clayettes dans le réfrigérateur: 4
- Nombre de clayettes réglables dans le réfrigérateur: 2
- Nombre de portes - réfrigérateur: 3
- Puissance de l'éclairage intérieur - Réfrigérateur: LED with soft start

Congélation
- Nombre d'étoiles (pouvoir de congélation): 4
- Autonomie en cas de coupure de courant (h): 14 h
- Nombre de tiroirs de congélation: 3
- Nombre de compartiments de congélation intérieurs: 0
- Nombre de bacs à glaçons: 1

Connectivité

[1] Echelle d'efficacité énergétique allant de A à G
[2] Echelle d'efficacité énergétique allant de A à G

Série 4, free-standing fridge-freezer with freezer at bottom, 186 x 60 cm, Acier brossé noir anti-traces
KGN36VXCT

Mesures en mm

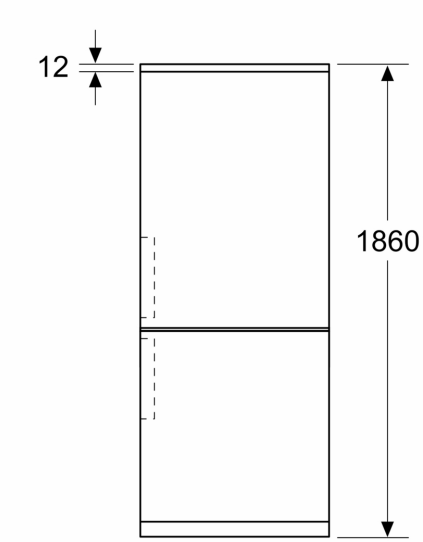

Mesures en mm

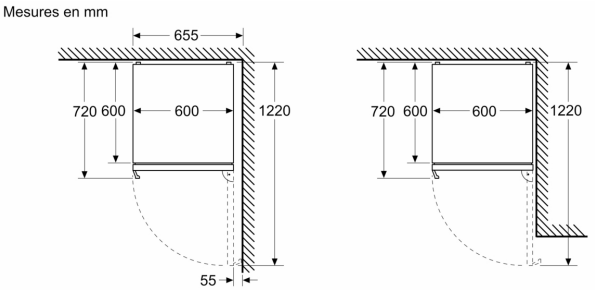

Mesures en mm

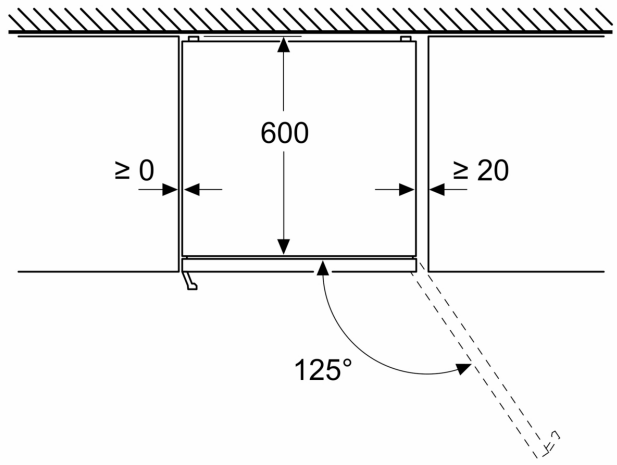

Mesures en mm

